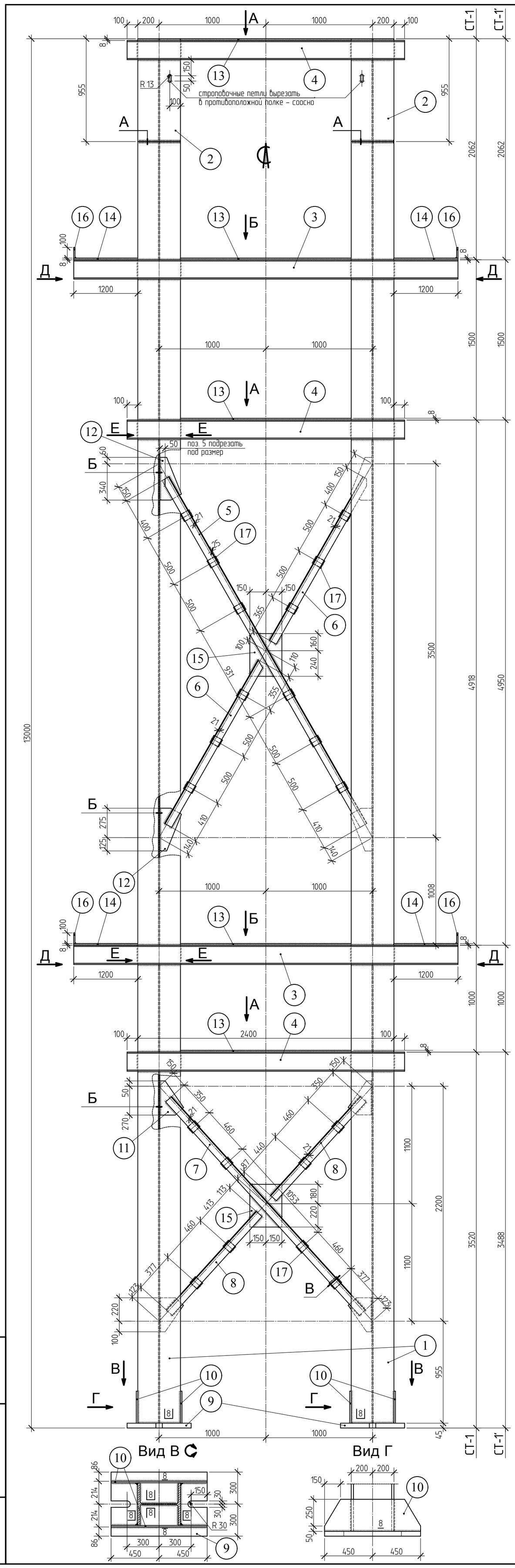

СПЕЦИФИКАЦИЯ

Мар-ка	ПОЗ.	Кол.,шт. т	Кол.,шт. н	СЕЧЕНИЕ	Длина, мм	Масса, кг шт.	Масса, кг общ.	Масса, кг элем.	Марка стали	ПРИМЕЧ.
СТ-1(СТ-1')	1	2		I 40К2 СТО 20-93	12000	2060.4	4120.8	6178.37	С255 ГОСТ 27772-88	-//-
	2	2		I 40К2 СТО 20-93	955	163.973	327.947		С245 ГОСТ 27772-88	
	3	4		[18У ГОСТ 8240-97	4800	78.24	312.96		С245 ГОСТ 27772-88	
	4	6		[18У ГОСТ 8240-97	2600	42.38	254.28		С245 ГОСТ 27772-88	
	5	2		∟ 75х6 ГОСТ 8509-93	3740	25.7686	51.5372		С245 ГОСТ 27772-88	
	6	4		∟ 75х6 ГОСТ 8509-93	1765	12.1608	48.6434		С245 ГОСТ 27772-88	
	7	2		∟ 75х6 ГОСТ 8509-93	2700	18.603	37.206		С245 ГОСТ 27772-88	
	8	4		∟ 75х6 ГОСТ 8509-93	1250	8.6125	34.45		С245 ГОСТ 27772-88	
	9	2		— 45.0х600 ГОСТ 19903-74	900	190.755	381.51		С345 ГОСТ 27772-88	
	10	4		— 14.0х300 ГОСТ 19903-74	900	29.673	118.692		С245 ГОСТ 27772-88	
	11	4		— 10.0х230 ГОСТ 19903-74	320	5.7776	23.1104		С245 ГОСТ 27772-88	
	12	4		— 10.0х200 ГОСТ 19903-74	400	6.28	25.12		С245 ГОСТ 27772-88	
	13	5		— 8.0х500 ГОСТ 19903-74	1600	50.24	251.2		С245 ГОСТ 27772-88	
	14	4		— 8.0х500 ГОСТ 19903-74	1200	37.68	150.72		С245 ГОСТ 27772-88	
	15	2		— 10.0х300 ГОСТ 19903-74	400	9.42	18.84		С245 ГОСТ 27772-88	
	16	4		— 4.0х100 ГОСТ 19903-74	500	1.57	6.28		С235 ГОСТ 27772-88	
	17	20		— 10.0х80 ГОСТ 19903-74	120	0.7536	15.072		С245 ГОСТ 27772-88	
СВАРНЫЕ ШВЫ, Кг (1,0%):										61.7837
ИТОГО: ОТПРАВОЧНАЯ МАРКА СТ-1(СТ-1') (кг)										6240.15

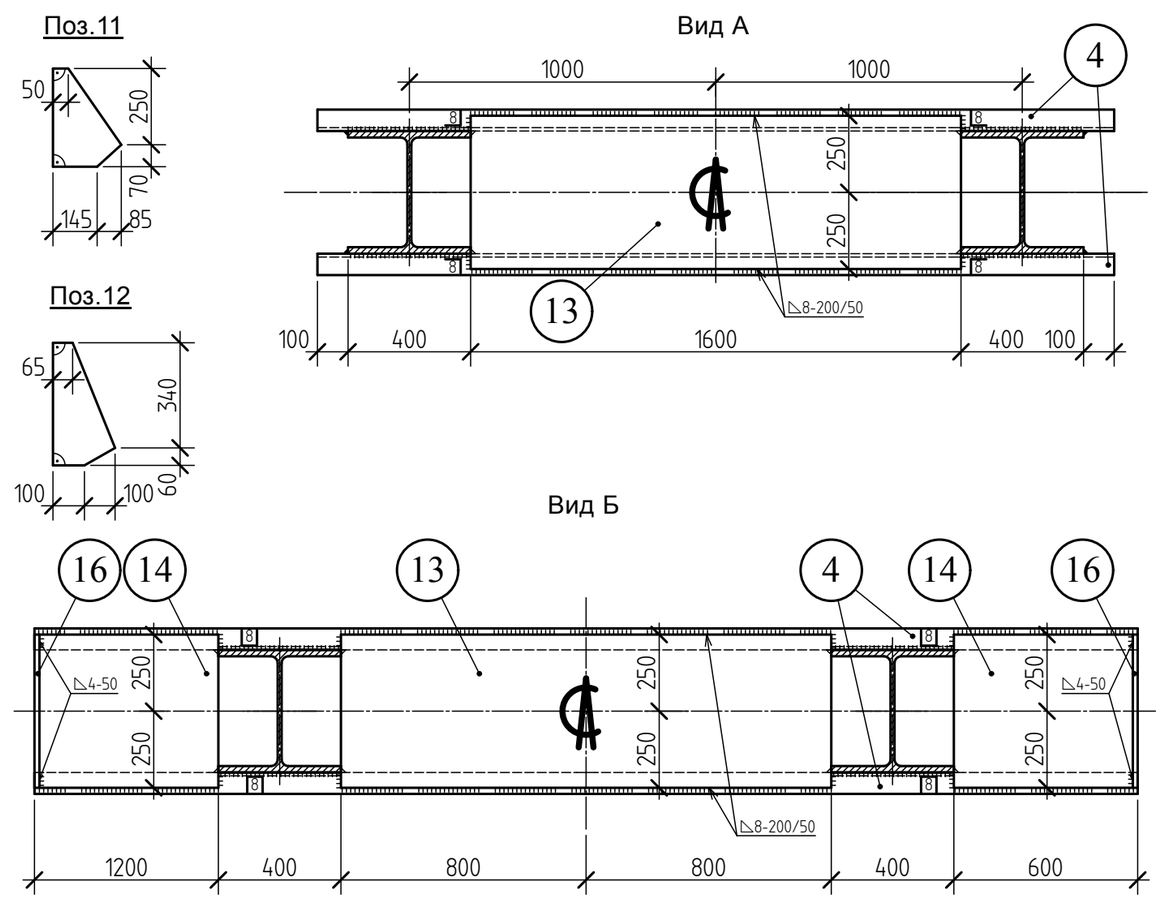

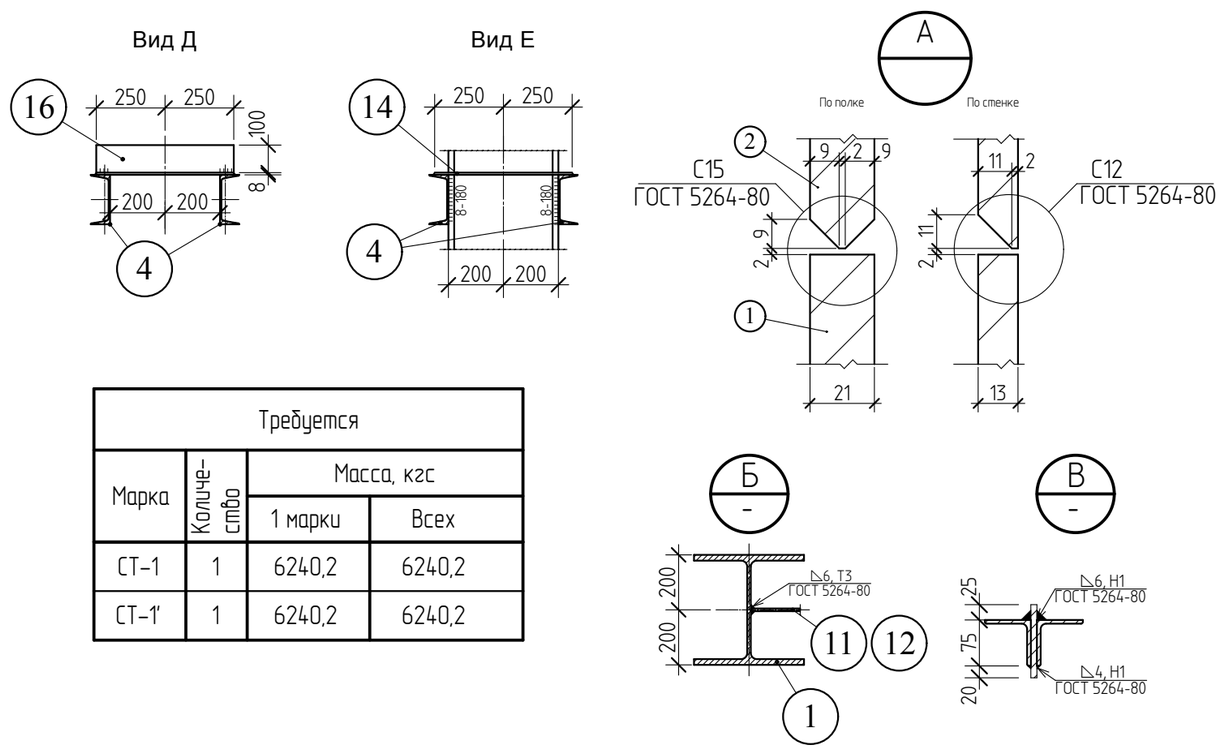

Требуется			
Марка	Количество	Масса, кгс 1 марки	Масса, кгс Всех
СТ-1	1	6240,2	6240,2
СТ-1'	1	6240,2	6240,2

ПРИМЕЧАНИЯ

1. Усилия приняты по листу АС-20 (шифр 05766528-(2162)-000-АС3).
2. После изготовления СТ-1, выполнить огнезащитное покрытие, см. "огнезащита металлоконструкций" п.1 на листе АС3-1а (шифр 05766528-(2162)-000-АС3).
3. Неуказанные катеты швов - 6мм, длины швов - не менее показанных.
4. Сварка полуавтоматическая, проволокой Св08Г2С толщиной 1,4-2,0мм, в среде CO_2, в нижнем, либо вертикальном положении.
5. Сварной шов заводить на торец элементов на 20мм(поз.5,6,7,8).

Изм.	Кол.уч.	Лист	№.док	Подп.	Дата	-КМД		
Разраб.							Стадия	Лист	Листов
ГИП							Р	1	
Н.Контр.									
Нач.отдела						СТ-1; Ст-1';			
Утвержд.									

Взам. инв. №

Подп. и дата

Инв. № подл.