Согласовано			

Инв.№ подл.	Подп. и дата	Взамен инв.№

ПРИМЕЧАНИЕ
ИБП и байпас разместить над распределительным щитом ЩР. В случае нехватки места для размещения ИБП, место установки согласовать с ООО "АМРЕСТ".

Электроприемник: Наименование механизма по плану	Ток, А Iу	Р, кВт Рр	Р, кВт Ру	№ группы	Условные обозначения на плане	Марка и сечение проводника / Маркировка или длина участка сети	Пусковой аппарат	N отходящей линии	Аппарат отходящей линии: Тип, Iн, А
	41,09	20,86	26,47		ЩР-0				
Рабочее освещение (пом. 1.16;1.17, 1 эт.)	1,65	0,90	1,00	H1		ВВГнгLS 5x1,5мм²; ΔU= 0,20 % / L=40м. Мет. лот., ПВХ-тр.	3(ESB20); KM2;KM3;KM4	QH1	S203 C10
Рабочее освещение (пом. 2.1, 2 эт.)	5,04	2,75	3,05	H2		ВВГнгLS 5x1,5мм²; ΔU= 1,00 % / L=65м. Мет. лот., ПВХ-тр.	3(ESB20); KM5;KM6;KM7	QH2	S203 C10
Дежурное освещение	3,06	0,62	0,62	H3		ВВГнгLS 3x1,5мм²; ΔU= 0,80 % / L=85м. Мет. лот., ПВХ-тр.		QH3	S201 C10
Эвакуационное освещение	0,25	0,05	0,05	H4	ВЫХОД	ВВГнгLS 3x1,5мм²; ΔU= 0,04 % / L=55м. Мет. лот., ПВХ-тр.		QH4	S201 C10
Рабочее освещение (пом. 1.1;1.13;1.14, 1 эт.)	3,51	0,71	0,71	H5		ВВГнгLS 3x1,5мм²; ΔU= 0,65 % / L=35м. Мет. лот., ПВХ-тр.		QH5	S201 C10
Рабочее освещение (пом. 1.7;1.10-1.12, 1 эт.)	1,88	0,38	0,38	H6		ВВГнгLS 3x1,5мм²; ΔU= 0,22 % / L=25м. Мет. лот., ПВХ-тр.		QH6	S201 C10
Рабочее освещение (пом. 1.2;1.3;1.15, 1 эт.)	2,57	0,52	0,58	H7		ВВГнгLS 3x1,5мм²; ΔU= 0,0,2440 % / L=30м. Мет. лот., ПВХ-тр.		QH7	S201 C10
Рабочее освещение (пом. 2.2-2.4, 2 эт.)	6,72	1,36	1,36	H8		ВВГнгLS 3x1,5мм²; ΔU= 1,23 % / L=50м. Мет. лот., ПВХ-тр.		QH8	S201 C10
Menu board (пом. 1.15, 1 эт.)	3,71	0,80	0,80	H9		ВВГнгLS 3x1,5мм²; ΔU= 0,23 % / L=20м. Мет. лот., ПВХ-тр.		QH9	S201 C10
Внутренняя реклама (пом. 1.16, 1 эт.; 2.1, 2 эт.)	0,93	0,20	0,20	H10		ВВГнгLS 3x1,5мм²; ΔU= 0,06 % / L=20м. Мет. лот., ПВХ-тр.		QH10	S201 C10
Вытяжные зонты (пом. 1.1, 1 эт.)	9,28	2,00	2,00	H11		ВВГнгLS 3x1,5мм²; ΔU= 0,85 % / L=30м. Мет. лот., ПВХ-тр.		QH11	S201 C10
Освещение круглосуточной зоны (улица)	0,59	0,12	0,12	H12		ВВГнгLS 3x2,5мм²; ΔU= 1,92 % / L=95м. Мет. лот., ПВХ-тр.		QH12	S201 C16
Световой пилон (улица)	2,78	0,36	0,60	H13		ВВГнгLS 3x1,5мм²; ΔU= 0,85 % / L=100м. Мет. лот., ПВХ-тр.		QH13	S201 C10
Цепь управления КМ1 (ЩР-В)	0,46	0,10	0,10		K1	ВВГнгLS 3x1,5мм²; ΔU= 0,51 % / L=100м. Мет. лот., ПВХ-тр.		QH14	S201 C6
Цепь управления КМ2-КМ7 (ЩР-0)	2,78	0,60	0,60		K2-K7	КВВГнг 7x1,5мм²; ΔU= 0,26 % / L=30м. Мет. лот., ПВХ-тр.		QH15	S201 C6
Розетки бытовые (пом. 1.2, 1 эт.)	2,78	0,36	0,60	H14		ВВГнгLS 3x2,5мм²; ΔU= 0,10 % / L=20м. Мет. лот., ПВХ-тр.		QH16	DS 941 C10 30mA
Розетки бытовые (пом. 1.3;1.7;1.9;1.11, 1 эт.)	3,25	0,42	0,70	H15		ВВГнгLS 3x2,5мм²; ΔU= 0,18 % / L=30м. Мет. лот., ПВХ-тр.		QH17	DS 941 C10 30mA
Розетки бытовые (пом. 1.15, 1 эт.)	4,64	0,60	1,00	H16		ВВГнгLS 3x2,5мм²; ΔU= 0,30 % / L=35м. Мет. лот., ПВХ-тр.		QH18	DS 941 C10 30mA
Розетки бытовые (пом. 1.16, 1 эт.)	3,25	0,42	0,70	H17		ВВГнгLS 3x2,5мм²; ΔU= 0,30 % / L=50м. Мет. лот., ПВХ-тр.		QH19	DS 941 C10 30mA
Рукосушилки (пом. 2.5;2.6, 2 эт.)	23,19	3,00	5,00	H18		ВВГнгLS 3x2,5мм²; ΔU= 0,85 % / L=50м. Мет. лот., ПВХ-тр.		QH20	DS 941 C20 30mA
Розетки бытовые (пом. 2.2, 2 эт.)	1,86	0,24	0,40	H19		ВВГнгLS 3x2,5мм²; ΔU= 0,14 % / L=40м. Мет. лот., ПВХ-тр.		QH21	DS 941 C10 30mA
Розетки бытовые (пом. 2.4, 2 эт.)	4,64	0,60	1,00	H20		ВВГнгLS 3x2,5мм²; ΔU= 0,51 % / L=60м. Мет. лот., ПВХ-тр.		QH22	DS 941 C10 30mA
Розетки бытовые (пом. 2.1, 2 эт.)	3,25	0,42	0,70	H21		ВВГнгLS 3x2,5мм²; ΔU= 0,36 % / L=60м. Мет. лот., ПВХ-тр.		QH23	DS 941 C10 30mA
Menu board speaker (улица)	2,32	0,50	0,50	H22		ВВГнгLS 3x2,5мм²; ΔU= 0,21 % / L=50м. Мет. лот., ПВХ-тр.		QH24	DS 941 C10 30mA
Реклама наружняя (гл. вх., улица)	0,93	0,20	0,20	H23		ВВГнгLS 3x1,5мм²; ΔU= 0,11 % / L=40м. Мет. лот., ПВХ-тр.		QH25	DS 941 C10 30mA
ИБП				H24	APS	ВВГнгLS 3x4мм²; ΔU= 0,02 % / L=10м. Мет. лот., ПВХ-тр.		QH26	S201 C25
Сервер (пом. 1.13, 1 эт.)	0,93	0,20	0,20	U1		ВВГнгLS 3x2,5мм²; ΔU= 0,02 % / L=10м. Мет. лот., ПВХ-тр.		QH23	DS 941 C10 30mA
Розетки касс (пом. 1.15, 1 эт.)	9,28	2,00	2,50	U2		ВВГнгLS 3x2,5мм²; ΔU= 0,60 % / L=35м. Мет. лот., ПВХ-тр.		QH24	DS 941 C20 30mA
Розетки комп. (пом. 1.2, 1 эт.)	2,78	0,48	0,60	U3		ВВГнгLS 3x2,5мм²; ΔU= 0,10 % / L=20м. Мет. лот., ПВХ-тр.		QH25	DS 941 C10 30mA
KDS (пом. 1.1, 1 эт.)	0,93	0,20	0,20	U4		ВВГнгLS 3x2,5мм²; ΔU= 0,03 % / L=15м. Мет. лот., ПВХ-тр.		QH25	DS 941 C10 30mA

Шинопровод, распределит. пункт: сечение (шинопровода), Расчетный ток, А, Установл. мощность, кВт. Данные питающей сети.

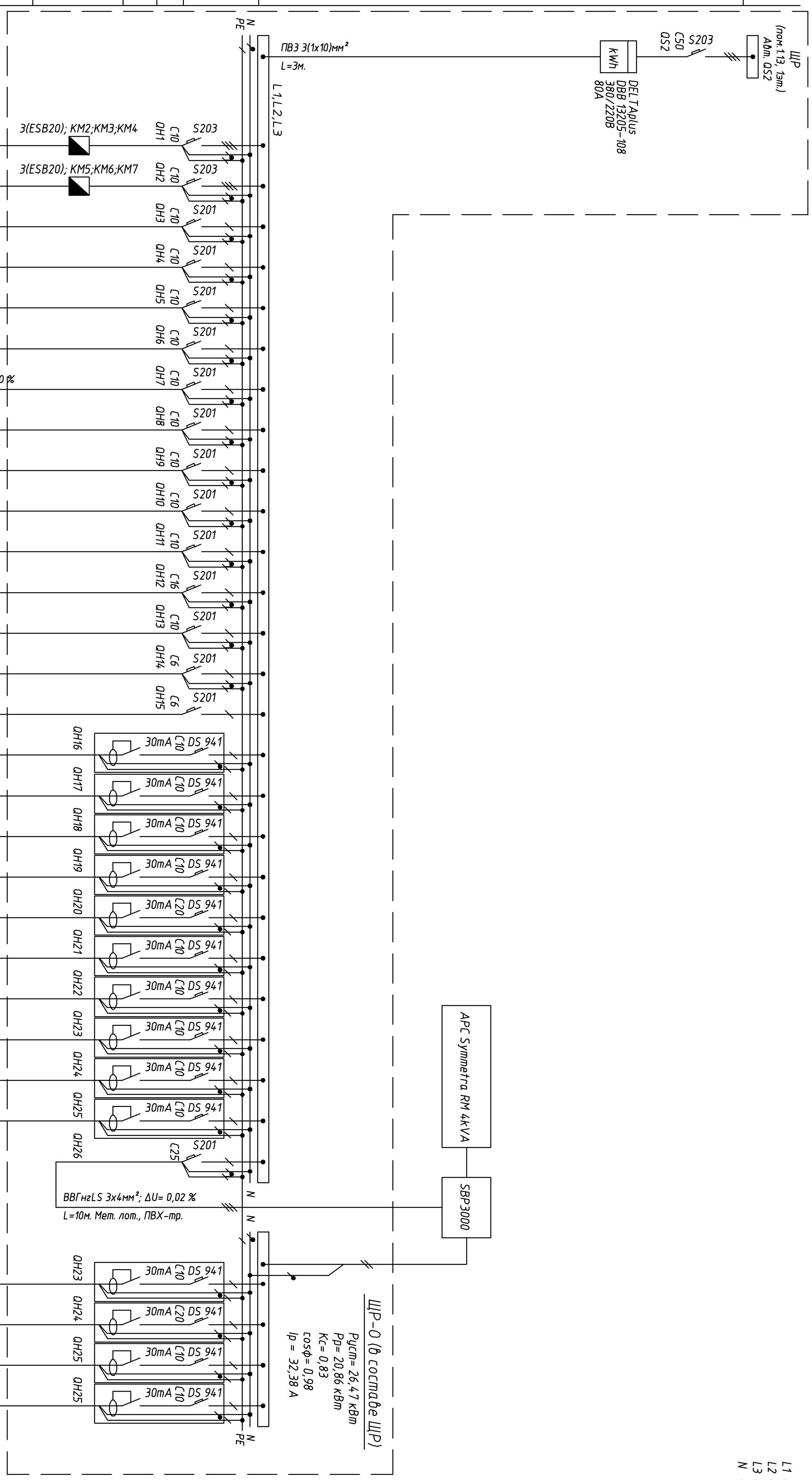

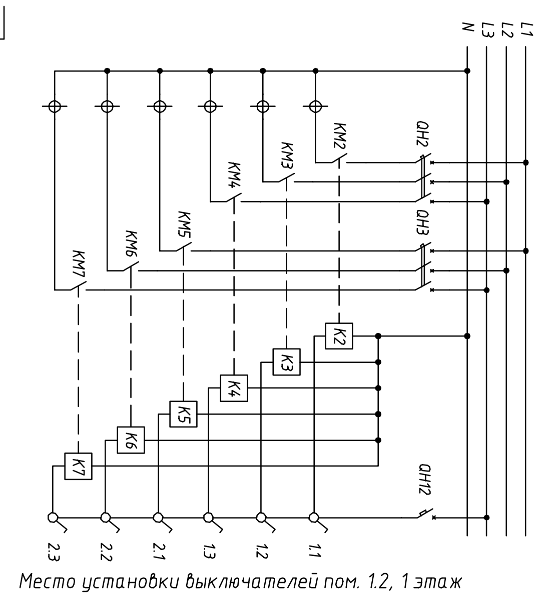

Место установки выключателей пом. 1.2, 1 этаж

Изм.	К.уч.	Лист	№док	Подп.	Дат.
Директор					
ГИП					
Разраб.	Ботов П.С.				
Провер.					

Система электроснабжения ресторана	Стад.	Лист	Листов
Принципиальная расчетная схема ЩР-0.	РП	5	17

A3