Фасад по оси 1-5

Примечания:

1. Спецификацию заполнения оконных проемов см. лист АР-;
2. Отделка цоколя - керамогранит;
3. Отделка фасадов - высококачественная штукатурка, δ = 20 мм. Декоративные детали - дерево и керамогранит;
4. Материал кровли - металлочерепица.

Изм.	Кол. уч.	Лист	№ док.	Подп.	Дата		Стадия	Лист	Листов

Копировал

А3

Разрез 1-1

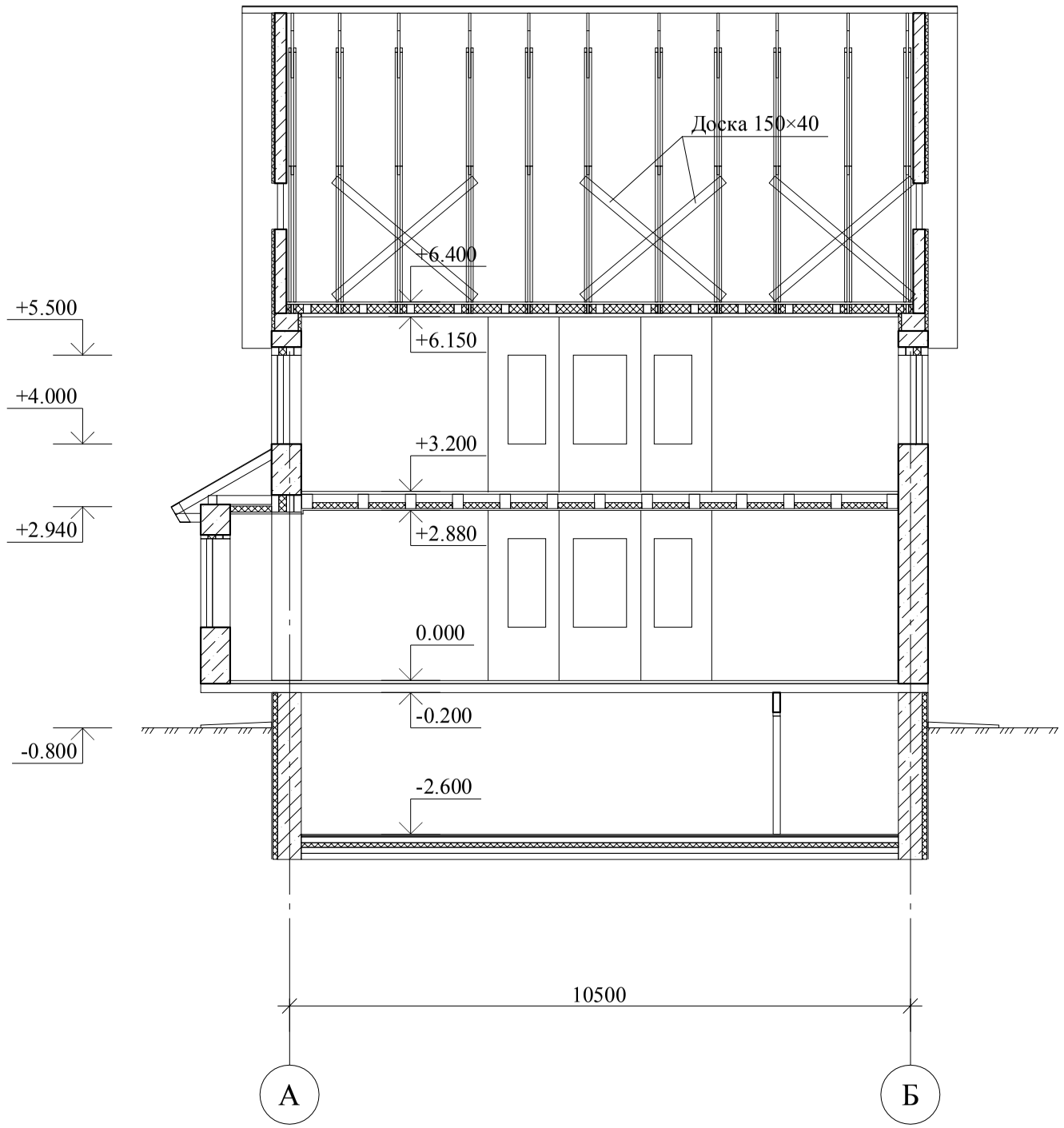

Разрез 2-2

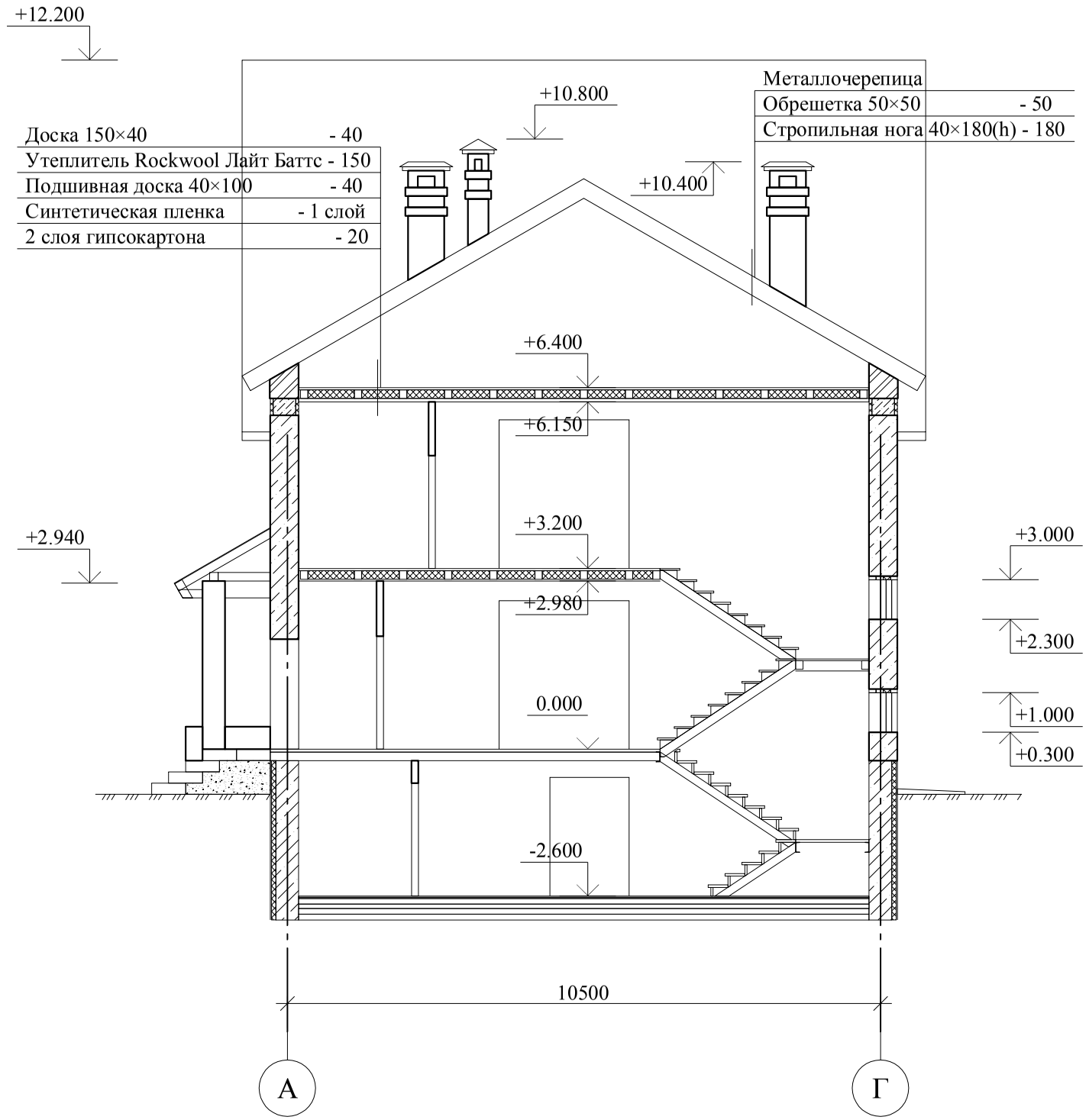

Примечания:

1. Конструкция веранды условно не показана (см. л. КЖ-);
2. Конструкцию полов см. лист АР- "Экспликация полов".

Изм.	Кол. уч.	Лист	№ док.	Подп.	Дата

Стадия	Лист	Листов

Копировал

А3

План 1-го этажа

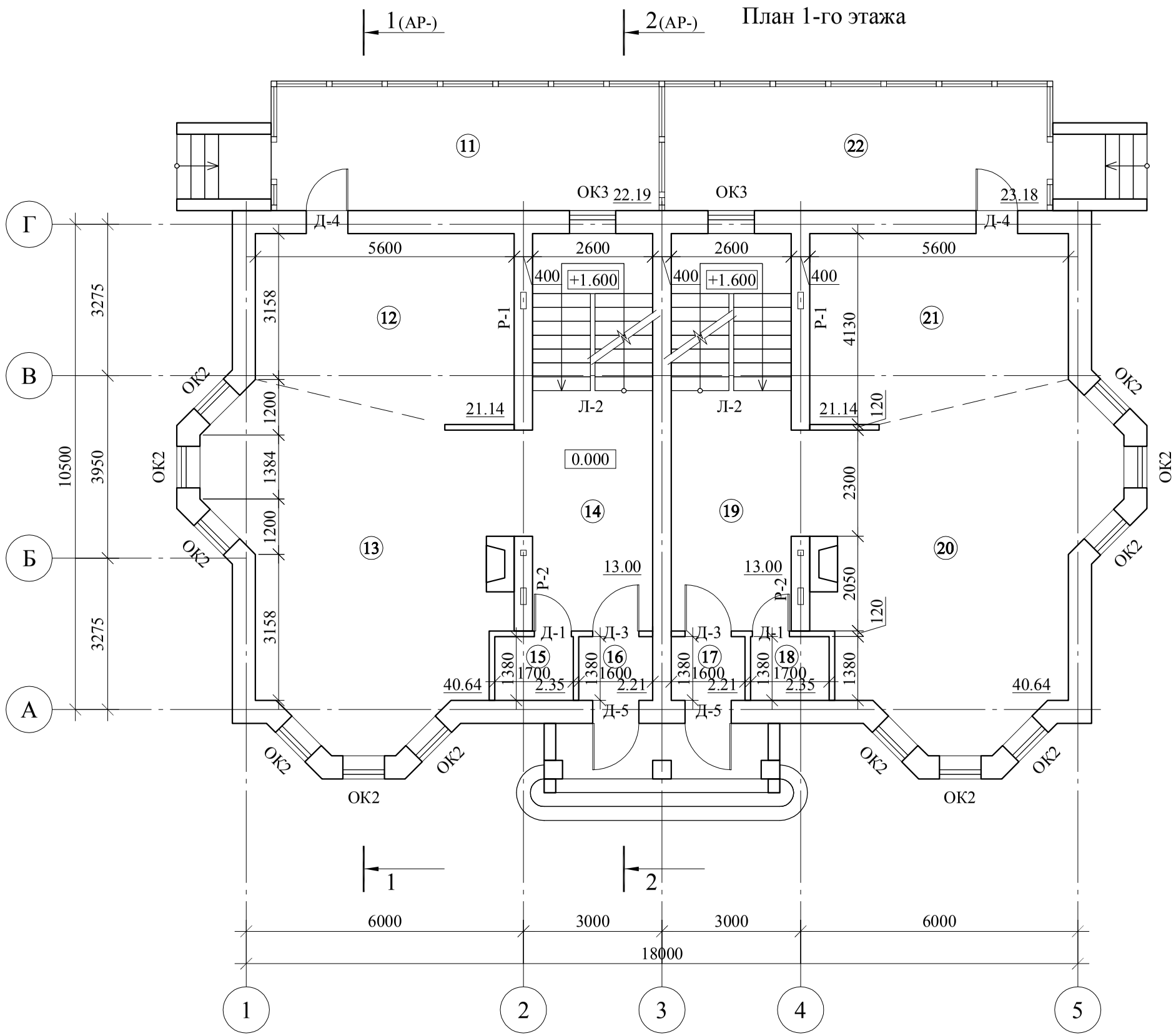

Примечания:

1. Вентиляционные каналы Р-1 и Р-2 см. лист АР-;
2. Конструкцию лестницы Л-2 см. лист КР-;
3. Спецификацию заполнения проемов см. л. АР-.

Экспликация помещений 1-го этажа

Номер помещения	Наименование	Площадь, м^2
11	Веранда	22,19
12	Кухня	21,14
13	Столовая-гостиная	40,64
14	Холл	13,00
15	Санузел	2,35
16	Тамбур	2,21
17	Тамбур	2,21
18	Санузел	2,35
19	Холл	13,00
20	Столовая-гостиная	40,64
21	Кухня	21,14
22	Веранда	22,19
	ИТОГО:	203,06

Изм.	Кол. уч.	Лист	№ док.	Подп.	Дата		Стадия	Лист	Листов

Копировал

А3

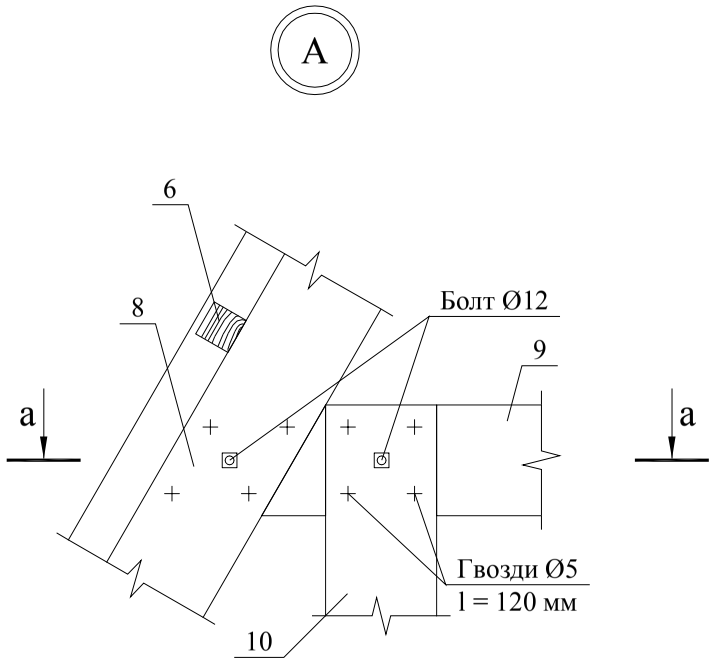

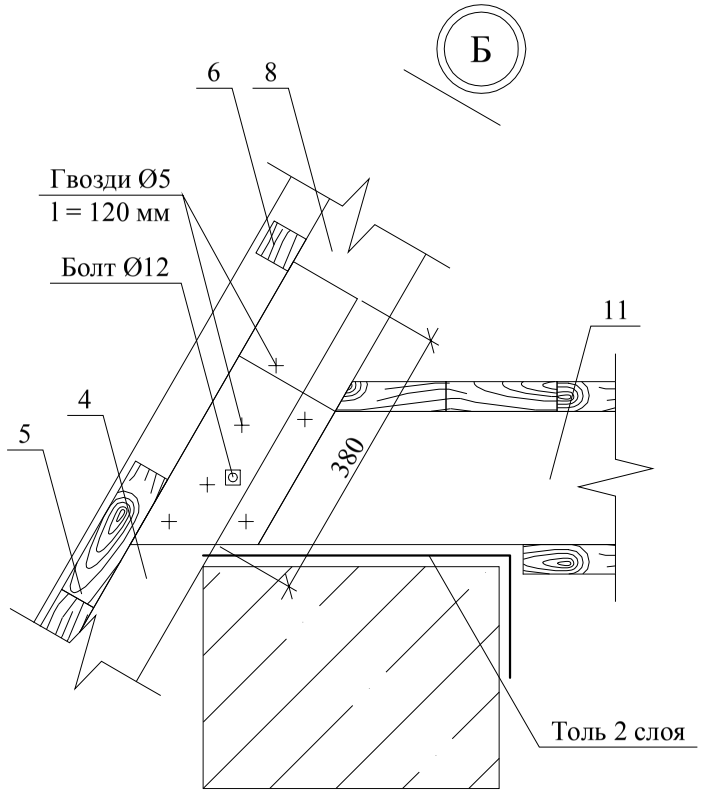

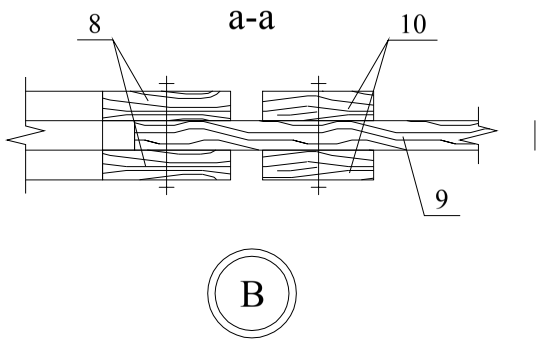

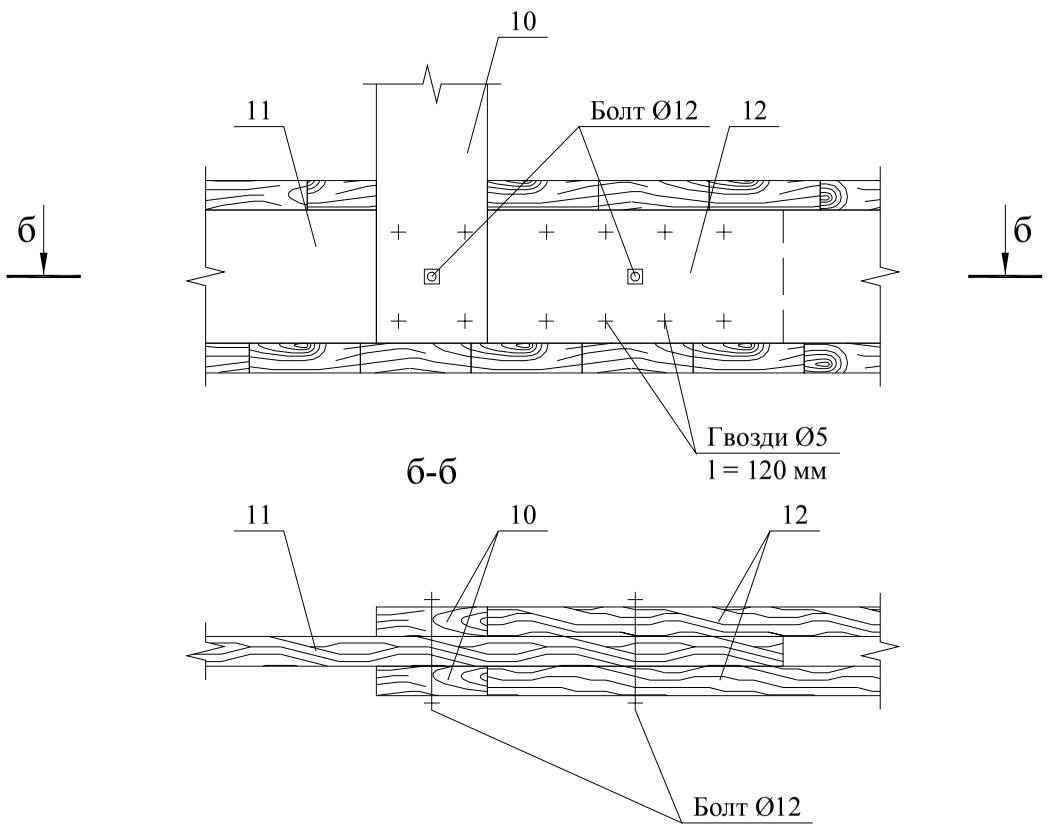

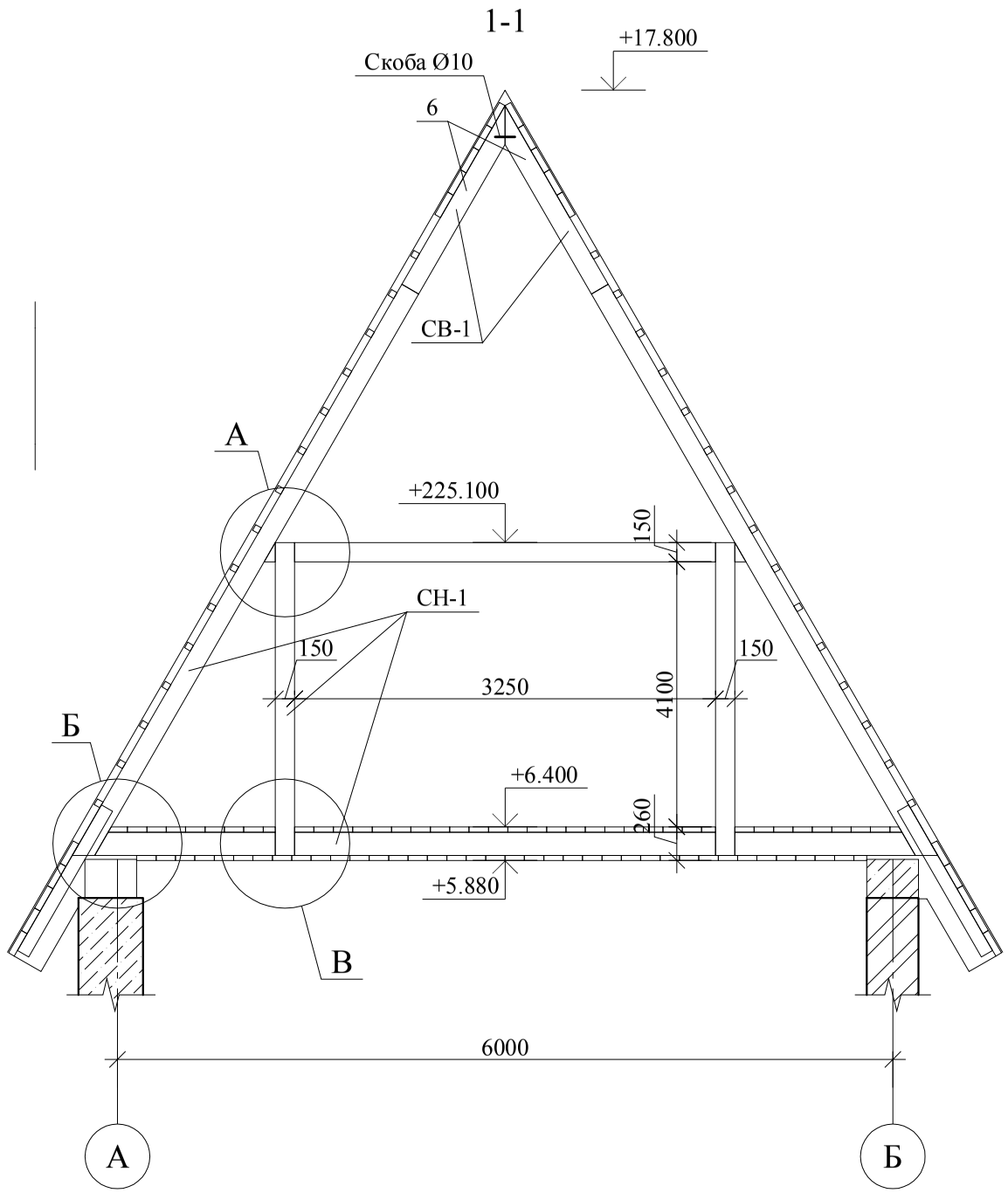

Примечание.

Спецификацию и примечания см. л. КР-

Изм.	Кол. уч.	Лист	№ док.	Подп.	Дата		Стадия	Лист	Листов

Копировал

А3

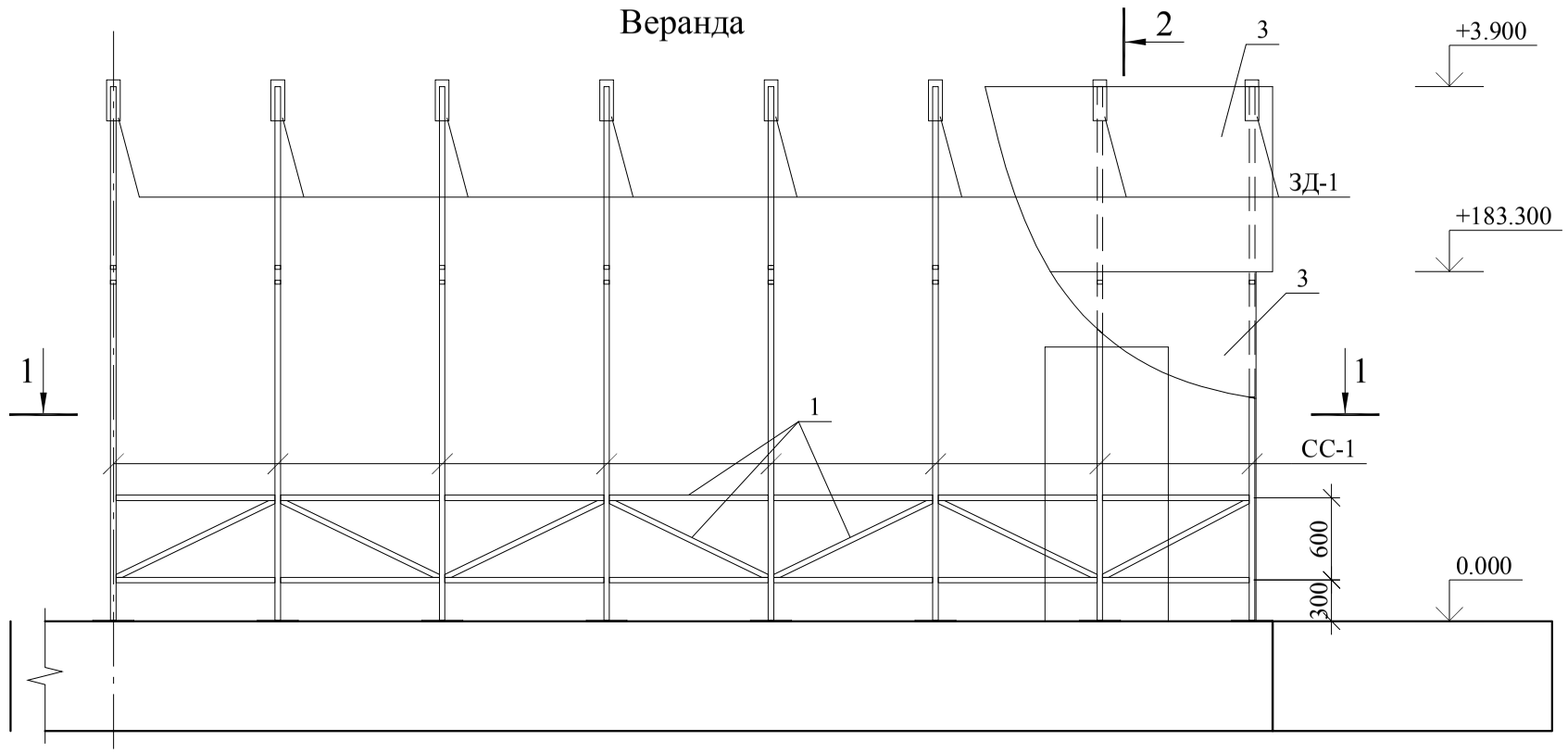

1-1

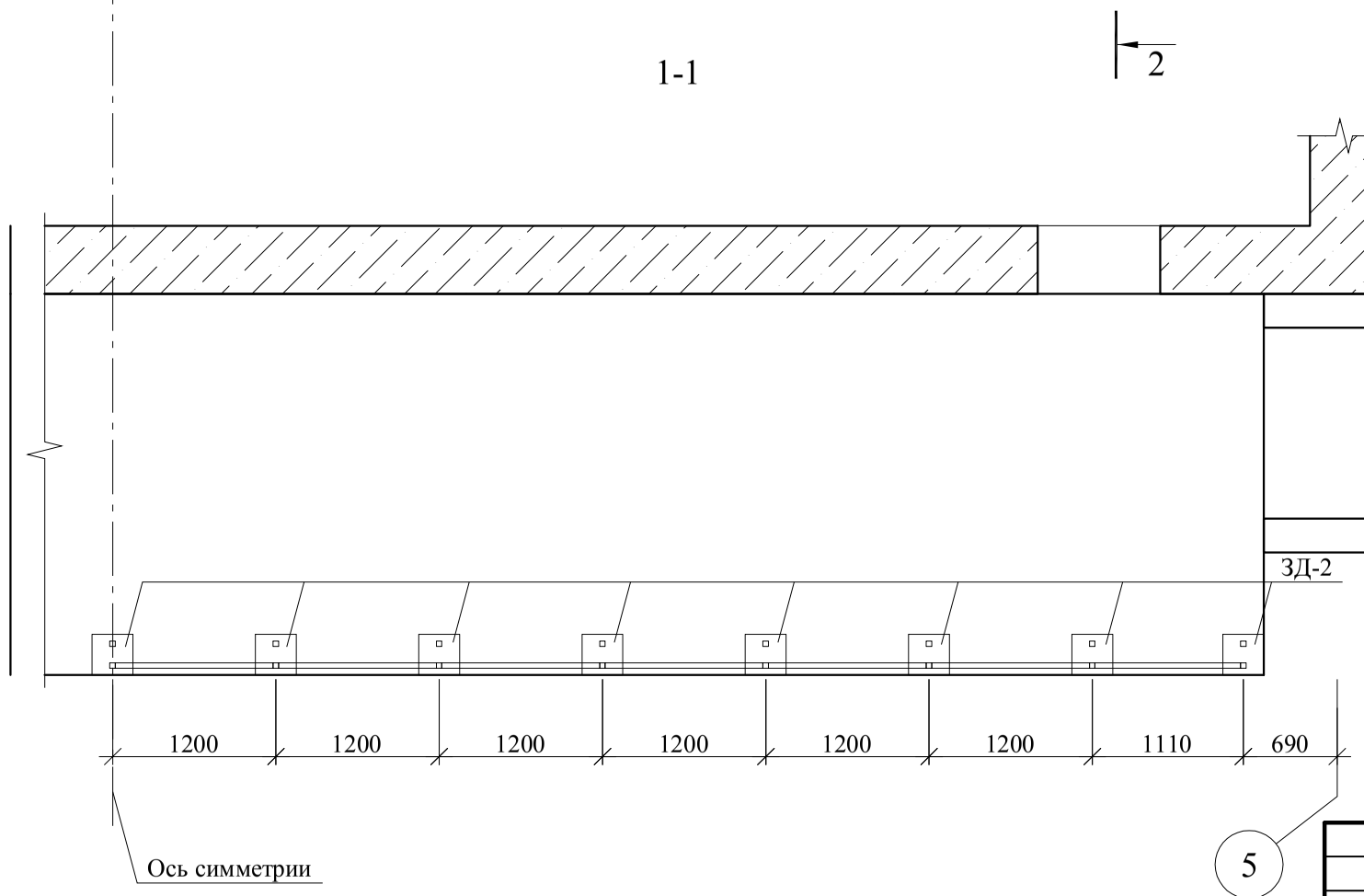

2-2

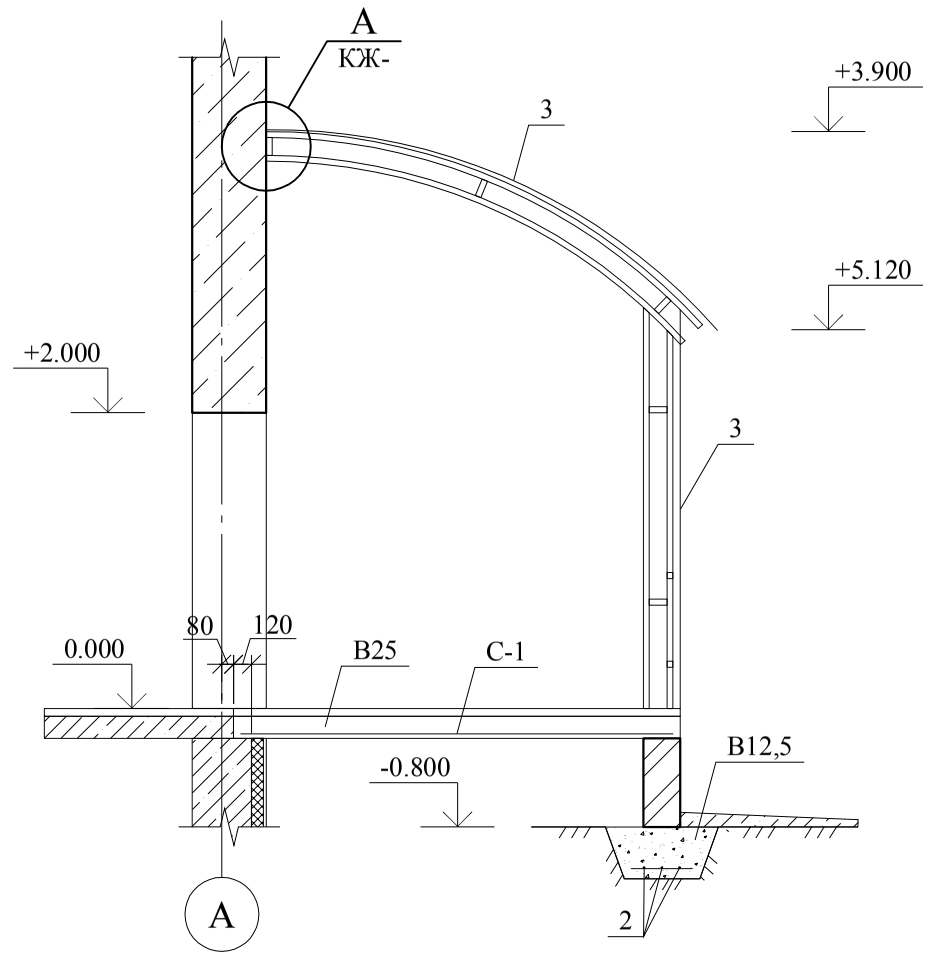

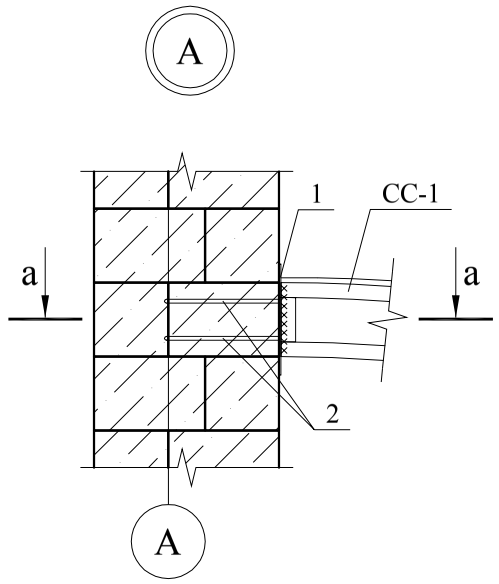

а-а

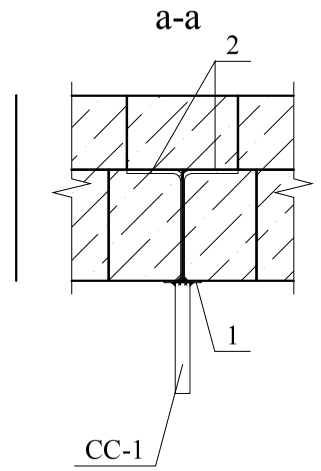

Изм.	Кол. уч.	Лист	№ док.	Подп.	Дата

Стадия	Лист	Листов

Копировал

А3