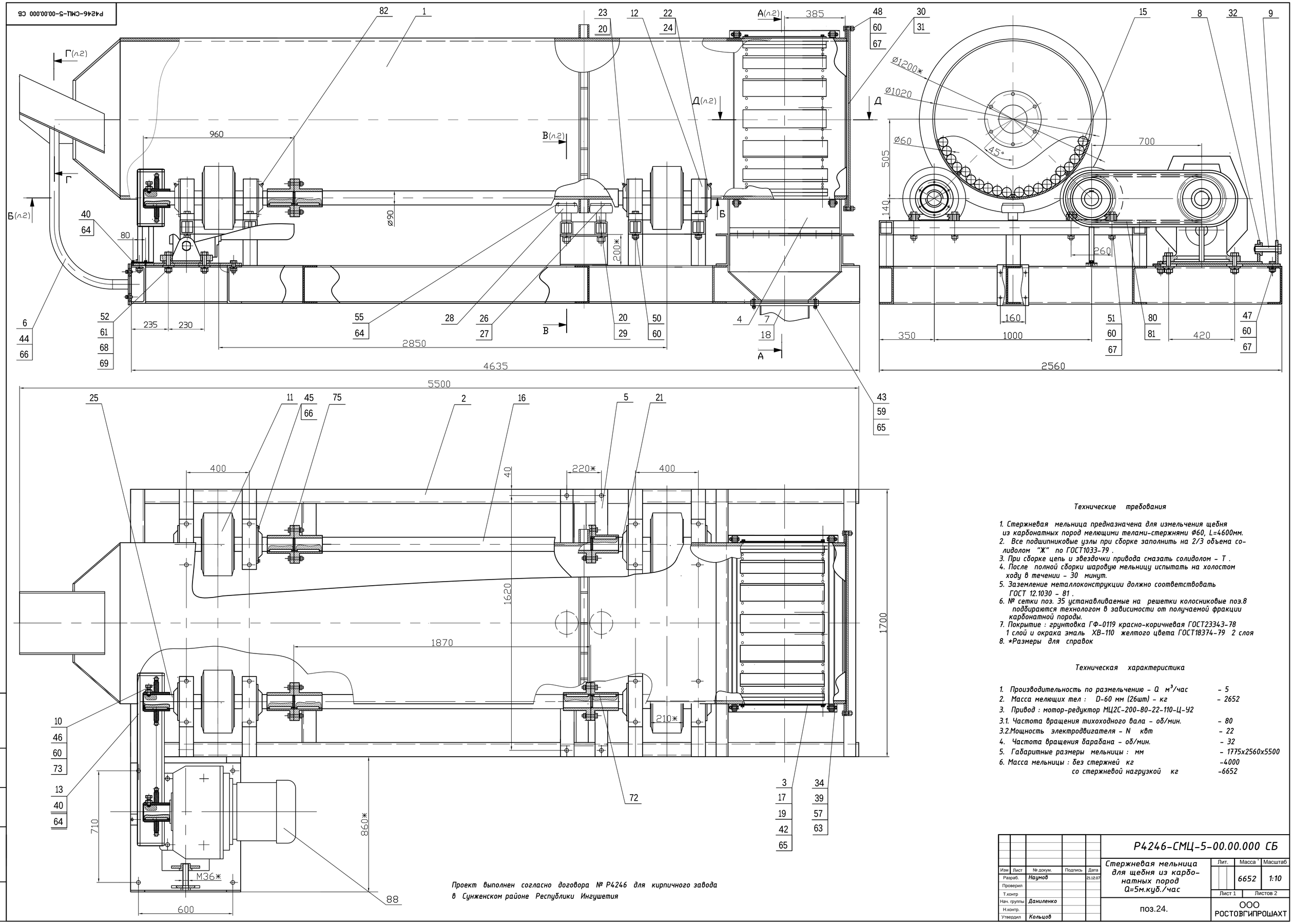

Технические требования

1. *Стержневая мельница предназначена для измельчения щебня из карбонатных пород мелющими телами-стержнями Ø60, L=4600мм.*
2. *Все подшипниковые узлы при сборке заполнить на 2/3 объема солидолом "Ж" по ГОСТ1033-79 .*
3. *При сборке цепь и звездочки привода смазать солидолом - Т .*
4. *После полной сборки шаровую мельницу испытать на холостом ходу в течении - 30 минут.*
5. *Заземление металлоконструкции должно соответствовать ГОСТ 12.1030 - 81 .*
6. *№ сетки поз. 35 устанавливаемые на решетки колосниковые поз.8 подбираются технологом в зависимости от получаемой фракции карбонатной породы.*
7. *Покрытие : грунтовка ГФ-0119 красно-коричневая ГОСТ23343-78 1 слой и окрака эмаль ХВ-110 желтого цвета ГОСТ18374-79 2 слоя*
8. **Размеры для справок*

Техническая характеристика

1. Производительность по размельчению - Q $м^3$/час	- 5
2. Масса мелющих тел : D-60 мм (26шт) - кг	- 2652
3. Привод : мотор-редуктор МЦ2С-200-80-22-110-Ц-У2	
3.1. Частота вращения тихоходного вала - об/мин.	- 80
3.2. Мощность электродвигателя - N квт	- 22
4. Частота вращения барабана - об/мин.	- 32
5. Габаритные размеры мельницы : мм	- 1775x2560x5500
6. Масса мельницы : без стержней кг	-4000
со стержневой нагрузкой кг	-6652

Проект выполнен согласно договора № Р4246 для кирпичного завода в Сунженском районе Республики Ингушетия

Изм	Лист	№ докум.	Подпись	Дата	Р4246-СМЦ-5-00.00.000 СБ			
Разраб.		Наумов		21.12.07	Стержневая мельница для щебня из карбонатных пород Q=5м.куб./час	Лит.	Масса	Масштаб
Проверил							6652	1:10
Т.контр						Лист 1		Листов 2
Нач. группы		Даниленко			поз.24.	ООО РОСТОВГИПРОШАХТ		
Н.контр.								
Утвердил		Кольцов						

Подпись и дата | Инв. № дубликата | Взам. инв. № | Подпись и дата | Инв. № подлин.