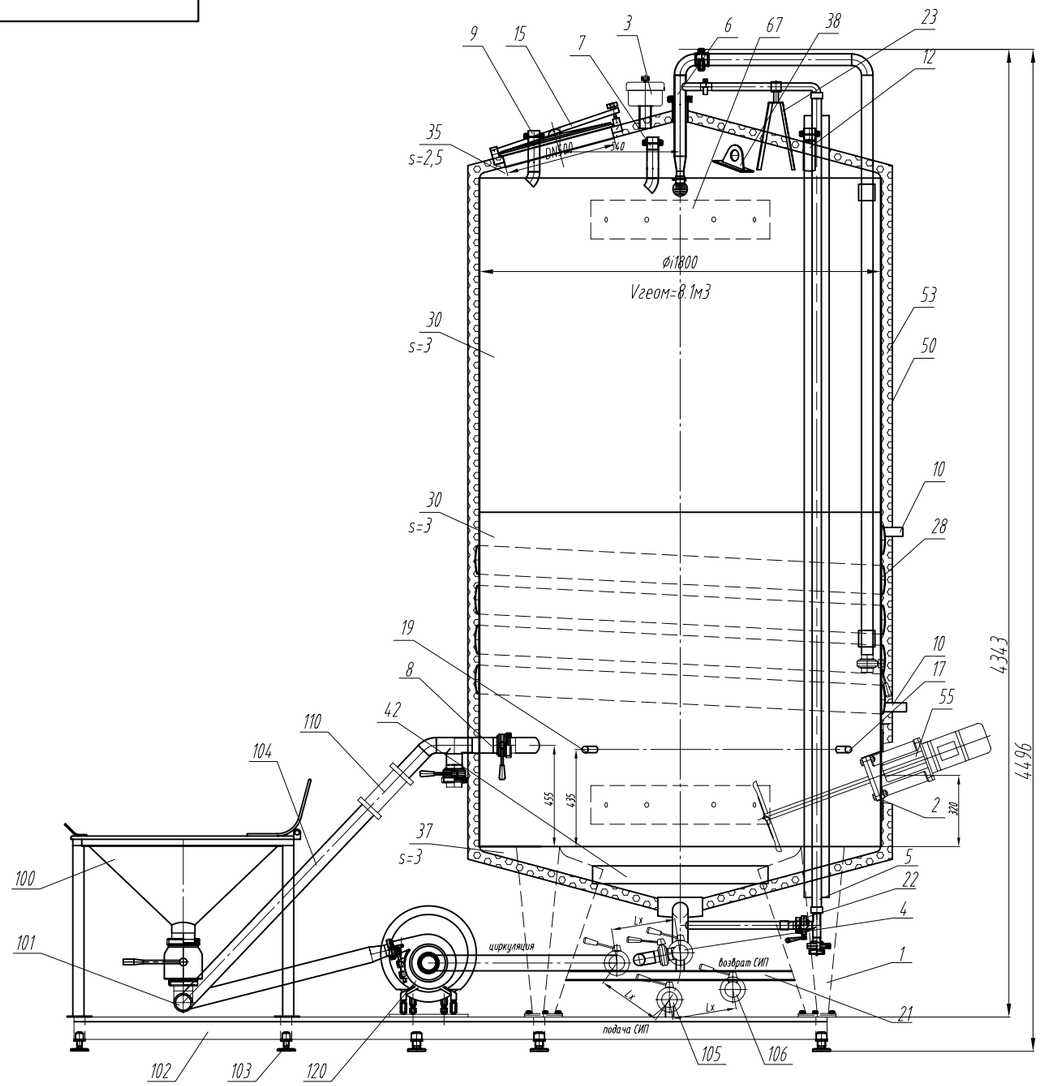

Истинное расоложение патрубков и люков см. н

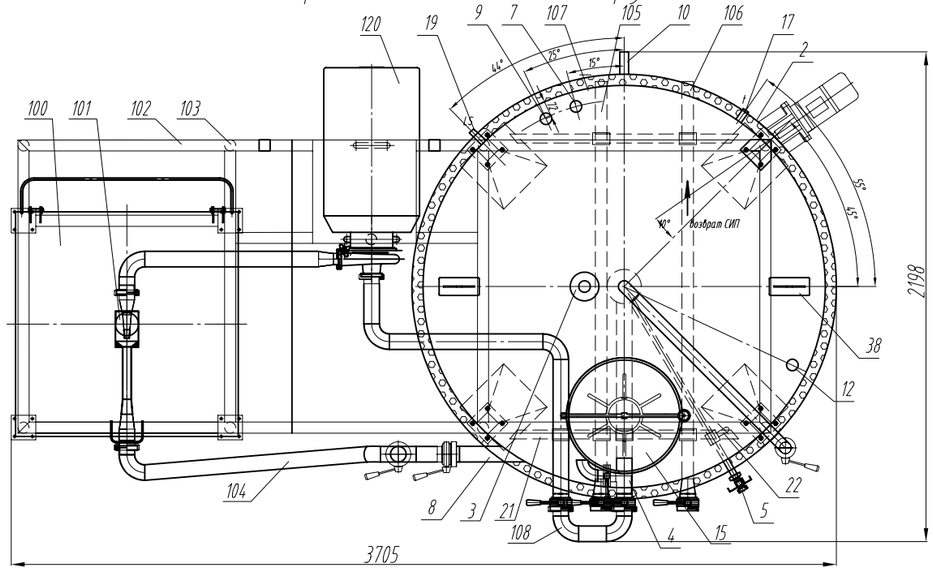

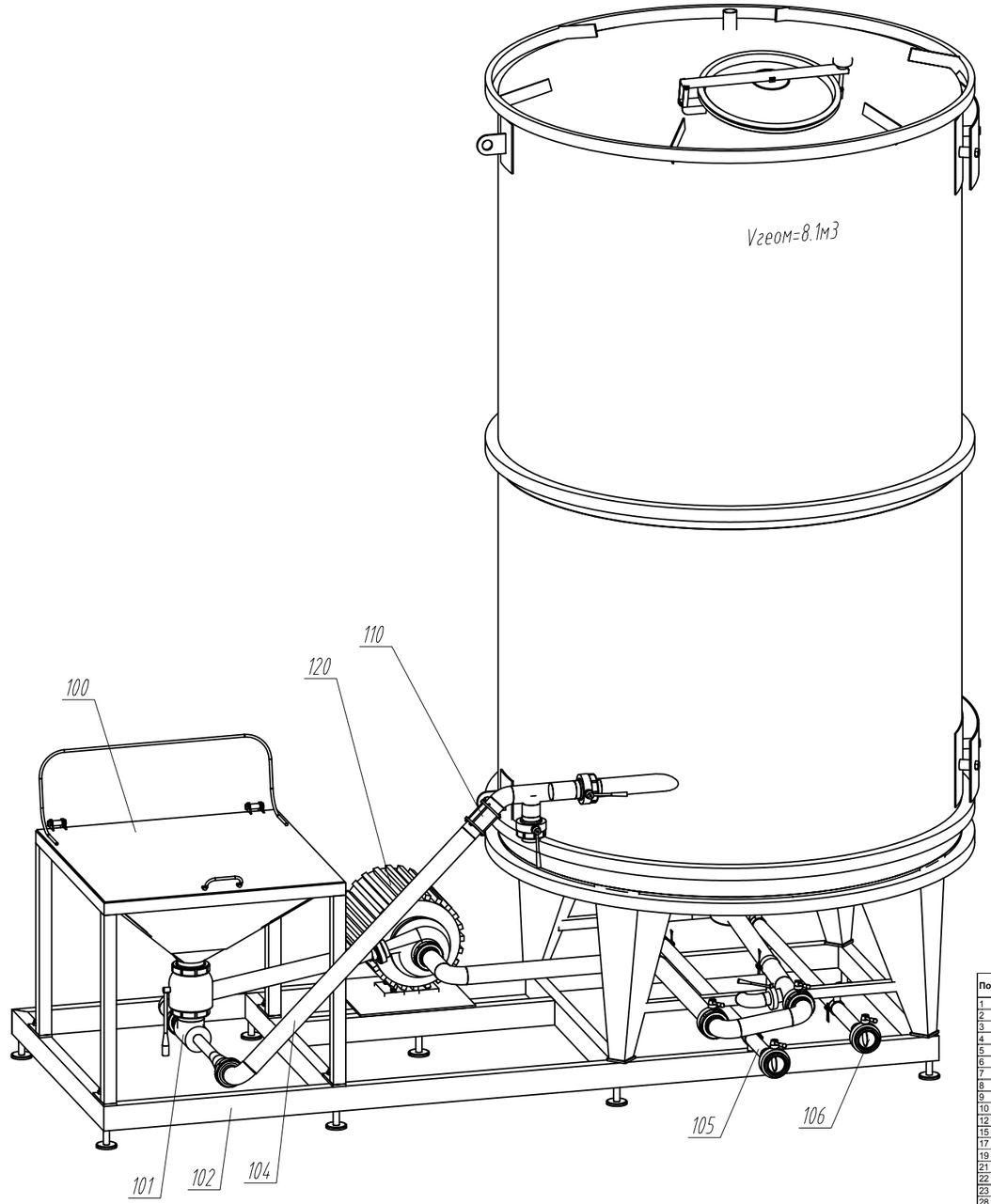

Поз	Наименование	Кол	Примечание
1	Опора	4	
2	Узел установки мешалки	1	
3	Дыхательный узел	1	DN60
4	Патрубок слива	1	DN65
5	Уровнемер	1	DN32
6	Моющая головка	1	DN50
7	Патрубок заливной с теплообменника	1	DN50
8	Патрубок циркуляции	1	DN65
9	патрубок доливной	1	DN52
10	патрубок циркуляции хладогента	4	DN52
12	патрубок	1	DN52 (резерв)
15	Люк верхний	1	DN500
17	Гильза термодатчика	1	M20x1.5
19	Муфта для датчика уровня	1	3/4"
21	Крепеж трубы	1	полн слив
22	Крепеж трубы	1	уровнемер снизу
23	Крепеж трубы	1	уровнемер сверху
28	рубашка боковая	1	s=2
30	Обечайка	2	s=3 H=1500
35	Крышка	1	s=2,5
37	Днище	1	s=3
38	Петли монтажные	2	
42	Нижнее кольцо жесткости	1	Ri700
50	внешняя обечайка	1	s=0.8
53	теплоизолятор	1	мин.вата s=50
55	мешалка	1	
67	Транспортный ложемент	2	AISI304+ст.3

Поз	Наименование	Кол	Примечание
100	Бункер	1	
101	Эжектор	1	
102	Рама	1	100x50
103	Регулируемая опора	9	
104	Циркуляционный контур	1	DN65
105	Труба подачи CIP	1	DN65
106	Труба возврата CIP	1	DN50
108	Перемычка	1	DN65
110	Смотровое стекло (проходное)	1	DN65
120	Насос	1	

1. *-Размеры для справок
2. Расстояние Lx должно быть одинаковым

Изм.	Лист	N докум.	Подп.	Дата	ОМЗ 188 00 00 СБ Малета			
Разраб.		Казаков Д.А.			Сироповарка	Лит.	Масса	Масштаб
Пров.		Волтинцев В.В.						
Т. контр.						Лист	Листов	
Н. контр.					Сборочный чертеж	mytesin		
Утв.		Разницын А.А.						

Перв. примен. | Справ. N° | Подп. и дата | Инв. N° дубл. | Взам. инв. N° | Подп. и дата | Инв. N° подл.

Копировал | Формат А3