Истинное расположение патрубков и люков см. на виде сверху

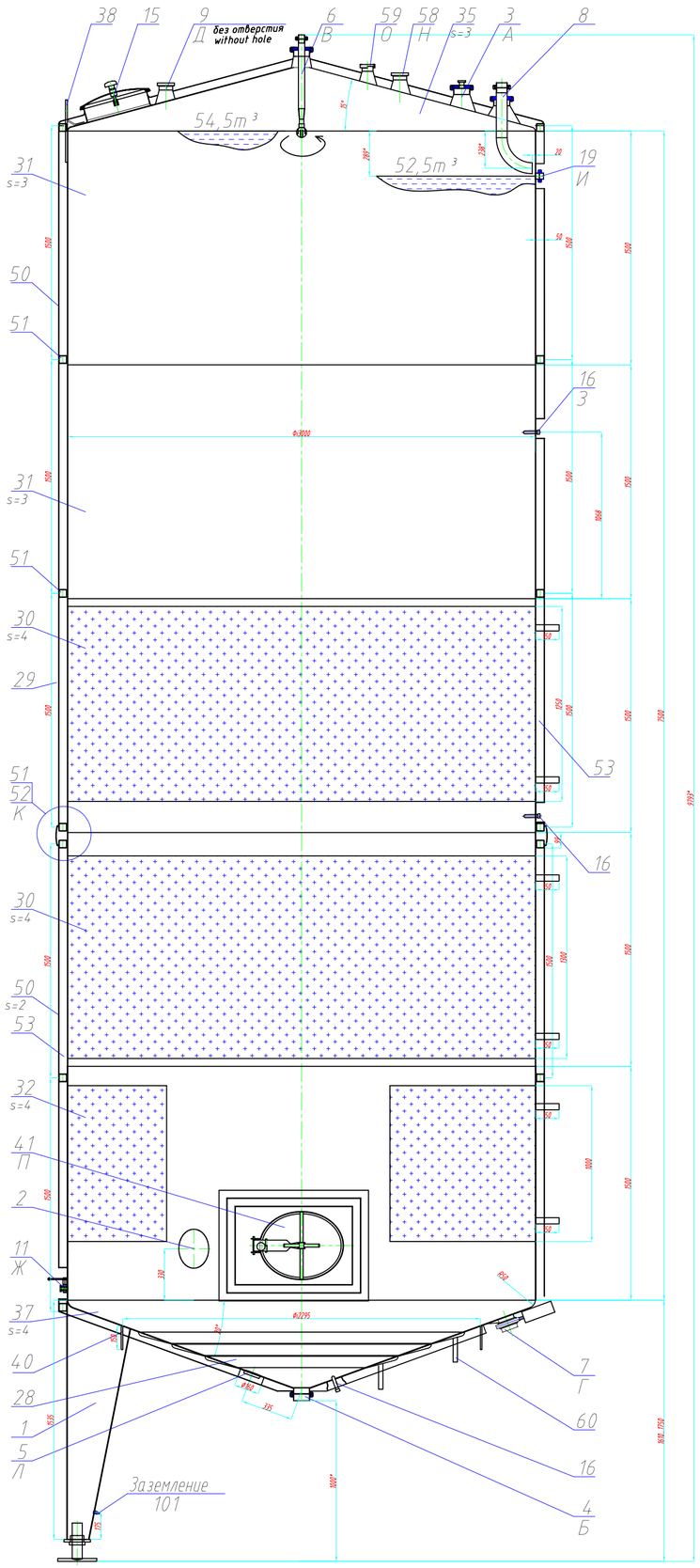


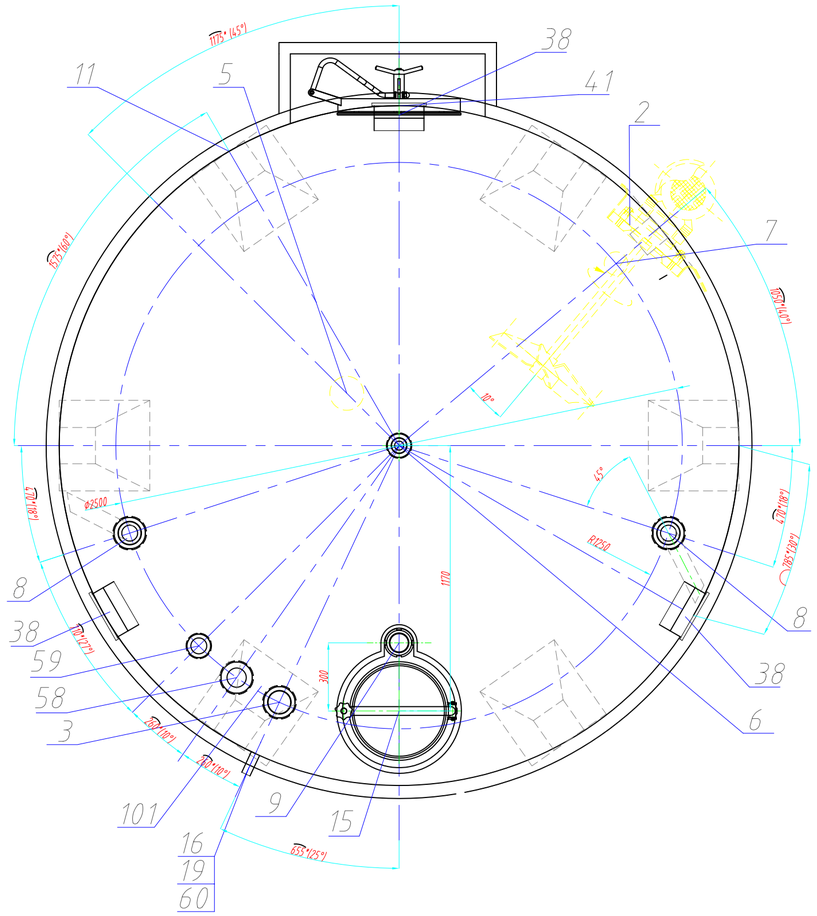


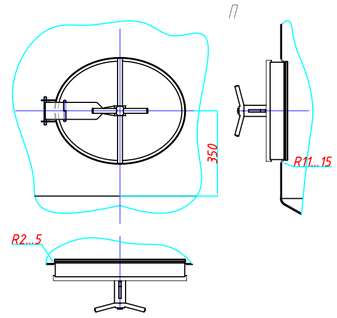


Размеры по образующей конуса (15грд):

R1250 - 1294мм

R1170 - 1212мм

R300 - 311мм

Примечание:

1*-размер для справок

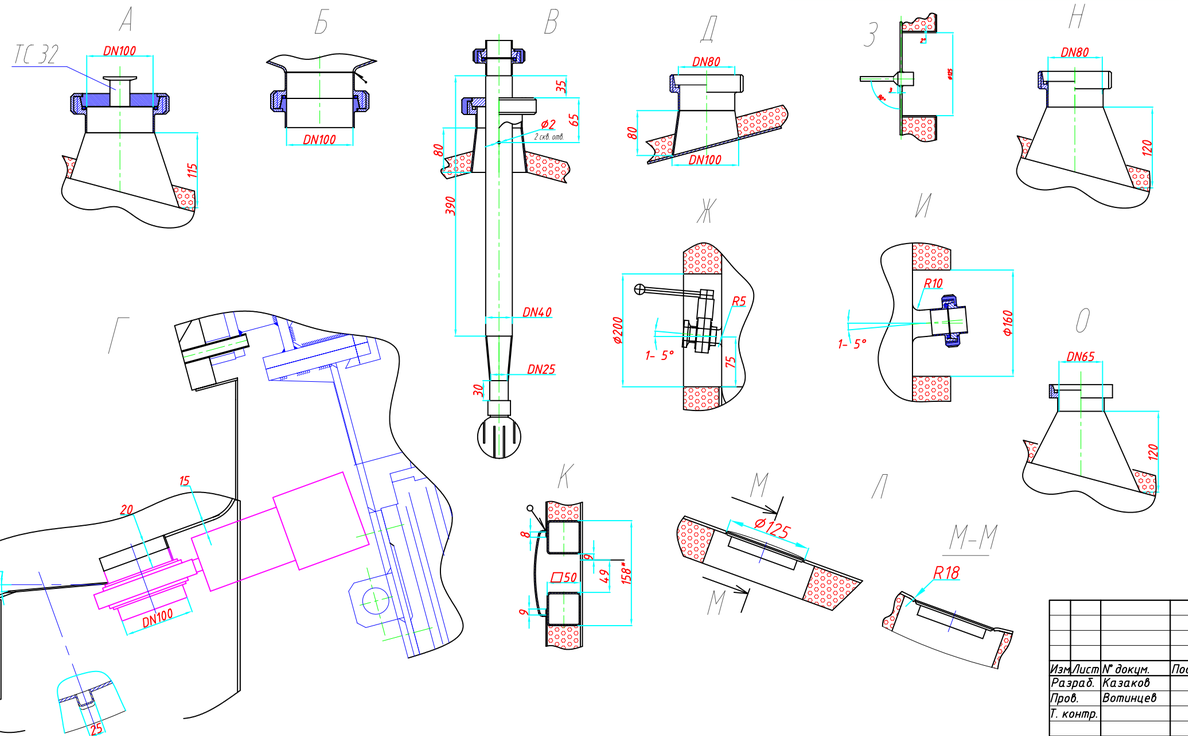


| НАЗНАЧЕНИЕ АППАРАТА | | | | Прием и хранение ПАВ | |
|---|---|---|---|---|---|
| ТЕХНИЧЕСКАЯ ХАРАКТЕРИСТИКА | | | | КОРПУС | РУБАШКА / ЗМЕЕВИК |
| 1 | Объем | Внутренний диаметр, мм | | 3000 | 0.147 |
| | | Геометрический объем, м³ | | 55,6 | |
| | | Максимальный уровень налива продукта, мм | | 7500 | |
| | | Полезный объем, м³ | | 50 | |
| 2 | Поверхность теплообмена, м² | | | -- | 29,45 |
| 3 | Среда | Наименование | | ПАВ | холодная вода |
| | | Коррозионные свойства | | Коррозионная | Некоррозионная |
| | | Взрывоопасность | | Невзрывоопасная | -- |
| | | Пожароопасность | | Непожароопасная | -- |
| 4 | Давление | Рабочее | Избыточное | Атмосферное | 0,3 МПа (3,0 кгс/см2) |
| | | | Относительное разрежение | -- | |
| | | Расчетное | Внутреннее | Налив | 0,4 МПа (4,0 кгс/см2) |
| | | | Наружное | -- | |
| 6 | Группа сосуда по п.п.1 ПБ03-584-03 | | | 5б | 4 |
| 7 | Аппарат не подлежит действию Правил устройства и безопасной эксплуатации сосудов, работающих под давлением (ПБ 03-576-03) | | | | |
| 8 | Аппарат не подлежит регистрации в органах Ростехнадзора России | | | | |
| 9 | Материал | | | Контактирующий с продуктом - AISI316L<br>Остальное - AISI 304 | AISI304 |
| 10 | Шероховатость | Внутренние сварные швы | | Ra=0,8 | |
| | | Наружные сварные швы | | Ra=~1,6 | |
| 11 | Место эксплуатации | | | В помещении | |
| 12 | Масса, кг | В рабочем состоянии | | 5600 | |
| 13 | Не значенные срок службы, лет | | | 10 | |

| | ТЕХНИЧЕСКИЕ ТРЕБОВАНИЯ | КОРПУС | РУБАШКА / ЗМЕЕВИК |
|---|---|---|---|
| 1 | Изготовление, приемка, поставка | ПБ 03-584-03, ОСТ 26 291-94, ГОСТ 24444-87 | |
| 2 | Монтаж | СНиП 3.05.05-84, ВСН 311-89 МРСС СССР | |
| 3 | Истинное расположение патруб | Штуцеров, люков, опор, площадки, змеевиков - по виду сверху | |
| 4 | Сварка | ГОСТ 14.771-76, ГОСТ 16037-80 | |
| 5 | Материал прокладок | EPDM | -- |
| 6 | Гидравлическое испытание пробным давлением, МПа (кгс/см2) | На подвод воды до верхней кромки обечайки поз. 30. Продолжительность нагрузки не менее 4 часов | 0,5 МПа (5 кгс/см2) |
| 7 | Сварные швы, контактирующие с продуктом зачистить с плавным переходом к основному металлу, Ra=~0,8 | | |
| 8 | Сварные швы, не контактирующие с продуктом пропрорвать и зачистить с плавным переходом к основному металлу, Ra=~1,6 | | |
| 9 | Контроль качества сварных соединений | На заводе-изготовителе: - цветная дефектоскопия внутренних швов стенок емкости в объеме 100%; | В соответствии с требованиями ПБ 03-584-03 |
| 10 | Теплоизоляция | Теплоизолировать, толщина изоляции 50 мм | |
| 15 | Корпус аппарата заземлить | | |

| Поз | Наименование сборки | Кол | Примечание | Вес 1 заг., кг | Детали (материал; артикул; DN; DxSxWxL; кол) |
|---|---|---|---|---|---|
| 1 | Опора | 6 | | 113,18 | Лист (art. -, материал AISI 304, SxWxL: 4x1 500x6 000, кол=0,3 шт), Лист (art. -, материал AISI 304, SxWxL: 20x1 500x3 000, кол=0,82 шт), Лист (art. -, материал AISI 304, SxWxL: 16x1 500x3 000, кол=0,0065 шт), Пруток круглый (art. -, материал AISI 304, Dx |
| 2 | Фланец для мешалки | 1 | | 96,85 | Лист (art. -, материал AISI 316, SxWxL: 25x1 500x3 000, кол=0,035 шт), Гайка (art. -, материал 12Х18Н10Т, DxSxWxL: M12x0x0x0, кол=12 шт), Шайба (art. -, материал 12Х18Н10Т, DxSxWxL: 12x0x0x0, кол=12 шт), Рупор (art. -, материал AISI 316L, SxWxL: 3x1 500x0 |
| 3 | Фланец для микрофильтра | 1 | DN100 | 4,96 | Гайка накидная (art. 121D, материал AISI 304L, DxSxWxL: 13x0x0x31, кол=1 шт), Прокладка (art. 131D, материал EPDM, DxSxWxL: 114x5x0x5, кол=1 шт), Заглушка коническая (art. 114D, материал AISI 316L, DxSxWxL: 114x0x0x21, кол=1 шт), Ниппель резьбовой (art. |
| 4 | Полный слив | 1 | DN100 | 3,79 | Гайка накидная (art. 121D, материал AISI 304L, DxSxWxL: 13x0x0x31, кол=1 шт), Прокладка (art. 131D, материал EPDM, DxSxWxL: 114x5x0x5, кол=1 шт), Ниппель резьбовой (art. 102D, материал AISI 316L, DxSxWxL: 104x2x0x0, кол=1 шт), Штуцер (art. 112D, материал |
| 5 | Фланец под манометр нижний | 1 | Ф125 | 3,87 | Лист (art. -, материал AISI 316, SxWxL: 25x1 500x3 000, кол=0,0035 шт), Труба (art. -, материал AISI 304, DxSxWxL: 114x2x0x0, кол=~0,1 пм), |
| 6 | Моющая головка | 1 | DN40 | 6,48 | Гайка накидная (art. 121D, материал AISI 304L, DxSxWxL: 13x0x0x31, кол=1 шт), Прокладка (art. 131D, материал EPDM, DxSxWxL: 114x5x0x5, кол=1 шт), Прокладка (art. 131D, материал EPDM, DxSxWxL: 52x5x0x5, кол=1 шт), Ниппель резьбовой (art. 102D, материал AI |
| 7 | Выход продукта | 1 | DN100 | 4,30 | Гайка накидная (art. 121D, материал AISI 304L, DxSxWxL: 13x0x0x31, кол=1 шт), Прокладка (art. 131D, материал EPDM, DxSxWxL: 114x5x0x5, кол=1 шт), Ниппель резьбовой (art. 102D, материал AISI 316L, DxSxWxL: 104x2x0x0, кол=1 шт), Штуцер (art. 112D, материал |
| 8 | Вход продукта | 2 | DN65 | 6,06 | Гайка накидная (art. 121D, материал AISI 304L, DxSxWxL: 93x0x0x31, кол=1 шт), Гайка накидная (art. 121D, материал AISI 304L, DxSxWxL: 130x0x0x31, кол=1 шт), Ниппель резьбовой (art. 102D, материал AISI 316L, DxSxWxL: 70x2x0x0, кол=1 шт), Прокладка (art. 13 |
| 9 | Резервный патрубок | 1 | DN80 | 0,82 | Ниппель резьбовой (art. 102D, материал AISI 316L, DxSxWxL: 85x2x0x0, кол=1 шт), Переход (art. 169L, материал AISI 316L, DxSxWxL: 104/85x2x0x67, кол=1 шт), |
| 10 | Патрубки входа-выхода хладогента | 1 | DN40 | 3,28 | Отвод 90 (1,5D) (art. 310D, материал AISI 304L, DxSxWxL: 40x1,5x0x0, кол=4 шт), Тройник (art. 240D, материал AISI 304L, DxSxWxL: 40x1,5x0x120, кол=2 шт), Труба (art. -, материал AISI 304, DxSxWxL: 40x1,5x0x0, кол=0,32 пм), Труба (art. -, материал AISI 304 |
| 11 | Пробоотборник | 1 | DN25 | 2,16 | Прокладка (art. 131D, материал EPDM, DxSxWxL: 40x5x0x5, кол=1 шт), Заглушка коническая (art. 114D, материал AISI 316L, DxSxWxL: 35x0x0x14, кол=1 шт), Затвор дисковый резьбовой (art. 71D, материал AISI 316L, DxSxWxL: 28/52-6x5x0x0, кол=1 шт), Труба (a |
| 15 | Люк верхний | 1 | AlfaLaval | 2,49 | Рупор (art. -, материал AISI 316L, SxWxL: 3x1 500x0, кол=0,07 пм), Люк верхний (art. -, материал AISI 316L, DxSxWxL: 400x40x0x0, кол=1 шт), |
| 16 | Гильза под термодатчик | 3 | 1/4" поставка заказчика | 0,83 | Пруток круглый (art. -, материал AISI 316L, DxSxWxL: 20x0x0x0, кол=0,08 пм), Труба (art. -, материал AISI 304, DxSxWxL: 129x2x0x0, кол=0,1 пм), |
| 19 | Муфта датчика уровня | 1 | DN40 | 1,74 | Прокладка (art. 131D, материал EPDM, DxSxWxL: 52x5x0x5, кол=1 шт), Ниппель резьбовой (art. 102D, материал AISI 316L, DxSxWxL: 40x1,5x0x0, кол=1 шт), Штуцер (art. 112D, материал AISI 316L, DxSxWxL: 40x1,5x0x0, кол=1 шт), Гайка накидная (art. 121D, матери |
| 28 | рубашка навитая | 1 | | 82,95 | Рулон (art. -, материал AISI 304, SxWxL: 2x1 500x0, кол=~3,5 пм), |
| 30 | Обечайка | 2 | s=4+0.8 | 424,87 | Рулон (art. -, материал AISI 304, SxWxL: 0,8x1 500x0, кол=~9,5 пм), Рулон (art. -, материал AISI 316L, SxWxL: 4x1 500x0, кол=~9,434 пм), |
| 31 | Обечайка | 2 | | 335,38 | Рулон (art. -, материал AISI 316L, SxWxL: 3x1 500x0, кол=~6,434 пм), |
| 32 | Обечайка | 1 | s=4+0.8 | 536,80 | Рулон (art. -, материал AISI 304, SxWxL: 0,8x1 500x0, кол=~9,5 пм), Рулон (art. -, материал AISI 316L, SxWxL: 4x1 500x0, кол=~9,437 пм), |
| 35 | Крышка | 1 | | 238,19 | Рулон (art. -, материал AISI 316L, SxWxL: 3x1 500x0, кол=~6,7 пм), |
| 37 | Днище | 1 | | 336,54 | Рулон (art. -, материал AISI 316L, SxWxL: 4x1 500x0, кол=~7,1 пм), |
| 38 | Монтажная петля | 3 | | 11,94 | Лист (art. -, материал AISI 304, SxWxL: 8x1 500x6 000, кол=0,003 шт), Лист (art. -, материал AISI 304L, SxWxL: 12x1 500x6 000, кол=0,012 шт), |
| 40 | Кольцо жесткости нижнее | 1 | 6 сегм 890x150 зав.R1148 | 63,99 | Лист (art. -, материал AISI 304, SxWxL: 10x1 500x6 000, кол=0,09 шт), |
| 41 | Люк боковой | 1 | AlfaLaval | 44,15 | Пруток круглый (материал AISI 304, DxSxWxL: 10x0x0x0, кол=0,58 пм), Пруток круглый (материал AISI 304, DxSxWxL: 10x0x0x0, кол=0,205 пм), Болт (материал 12Х18Н10Т, DxSxWxL: M8x0x0x40, кол=2), Шпинт (art. EMILLA/10, материал -, DxSxWxL: 13/19x0x0x0, кол=2, |
| 50 | Облицовка теплоизоляции | 1 | s=2 | 1 682,70 | Рулон (art. -, материал AISI 304, SxWxL: 2x1 500x0, кол=16 пм), Рулон (art. -, материал AISI 304, SxWxL: 2x1 500x0, кол=55 пм), |
| 51 | Облицовка теплоизоляции | 6 | технолог. | 51,73 | Труба прямоугольная (art. -, материал AISI 304, DxSxWxL: 60x1,5x50x0, кол=12 пм), Рулон (art. -, материал AISI 304, SxWxL: 2x1 500x0, кол=0,4 пм), Рулон (art. -, материал AISI 304, SxWxL: 3x1 500x0, кол=0,4 пм), |
| 52 | Термокомпенсационный шов | 1 | | 67,78 | Лист (материал AISI 304, SxWxL: 5x1 500x6 000, кол=0,02 шт), Труба прямоугольная (art. -, материал AISI 304, DxSxWxL: 50x1,5x25x0, кол=12 пм), Рулон (art. -, материал AISI 304, SxWxL: 2x1 500x0, кол=~1,1 пм), |
| 53 | Теплоизолятор | 1 | мин.вата | | Мин. Вата (art. -, материал -, SxWxL: 50x1 000x1 000, кол=~21 м2), Мин. Вата (art. -, материал -, SxWxL: 50x1 000x1 000, кол=~74 м2), Гвоздь «К» (art. CFN, материал AISI 304, DxSxWxL: 3x0x0x140, кол=800 шт), |
| 58 | Патрубок под предохр.клапан | 1 | DN80 | 2,11 | Ниппель резьбовой (art. 102D, материал AISI 316L, DxSxWxL: 85x2x0x0, кол=1 шт), Прокладка (art. 131D, материал EPDM, DxSxWxL: 95x5x0x5, кол=1 шт), Штуцер (art. 112D, материал AISI 316L, DxSxWxL: 85x2x0x0, кол=1 шт), Гайка накидная (art. 121D, материал AIS |
| 59 | Патрубок под предохр.клапан | 1 | DN65 | 1,16 | Гайка накидная (art. 121D, материал AISI 304L, DxSxWxL: 93x0x0x25, кол=1 шт), Ниппель резьбовой (art. 102D, материал AISI 316L, DxSxWxL: 70x2x0x0, кол=1 шт), Прокладка (art. 131D, материал EPDM, DxSxWxL: 81x5x0x5, кол=1 шт), Штуцер (art. 112D, материал A |
| 100 | Транспортные положементы | 2 | | 191,20 | Лист (art. -, материал AISI 304, SxWxL: 4x1 500x6 000, кол=0,94 шт), Швеллер (art. №16 ГОСТ 8240-89, материал Ст.3, DxSxWxL: 160x0x64x0, кол=12 пм), Лист (art. -, материал Ст.3, SxWxL: 10x1 500x6 000, кол=0,82 шт), |
| 101 | Заземление | 1 | | | Гайка (art. -, материал 12Х18Н10Т, DxSxWxL: M10x0x0x0, кол=8 шт), Шайба (art. -, материал 12Х18Н10Т, DxSxWxL: 10x0x0x0, кол=2 шт), Болт (art. -, материал 12Х18Н10Т, DxSxWxL: M10x0x0x20, кол=4 шт), |

| Изм. | Лист | № докум. | Подп. | Дата |
|---|---|---|---|---|
| Разраб. | | Казаков | | |
| Пров. | | Вотинцев | | |
| Т. контр. | | | | |
| Н. контр. | | | | |
| Утв. | | Разницын | | |

# Капелла 1001

## Емкость 50м3 (55,6) м3

Сборочный чертеж

| Лит. | Масса | Масштаб |
|---|---|---|
| | 6100кг | |

Лист | Листов

Перв. примен | Справ. № | Подп. и дата | Инв. № дубл. | Взам. инв. № | Подп. и дата | Инв. № подл.

Копировал | Формат А1