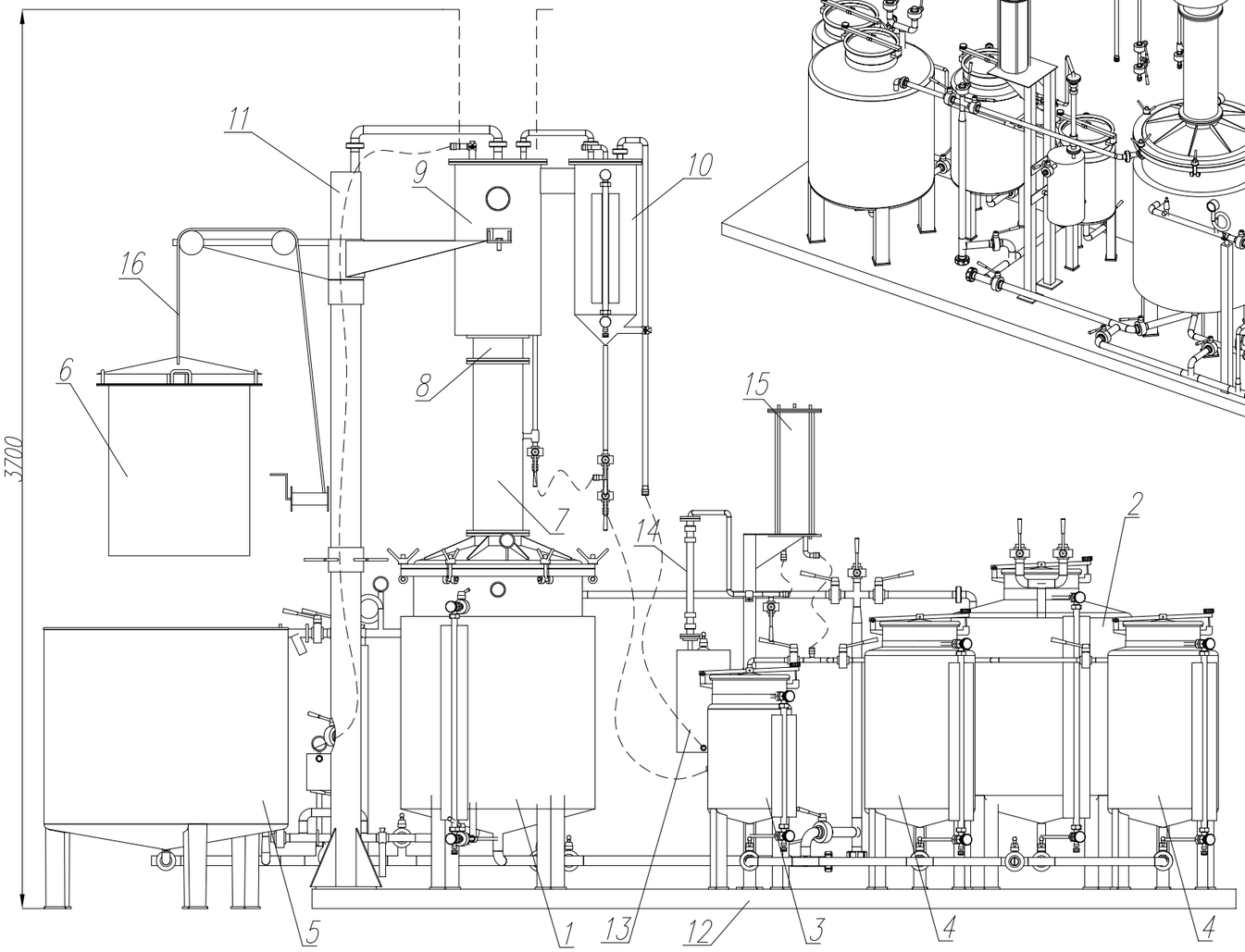

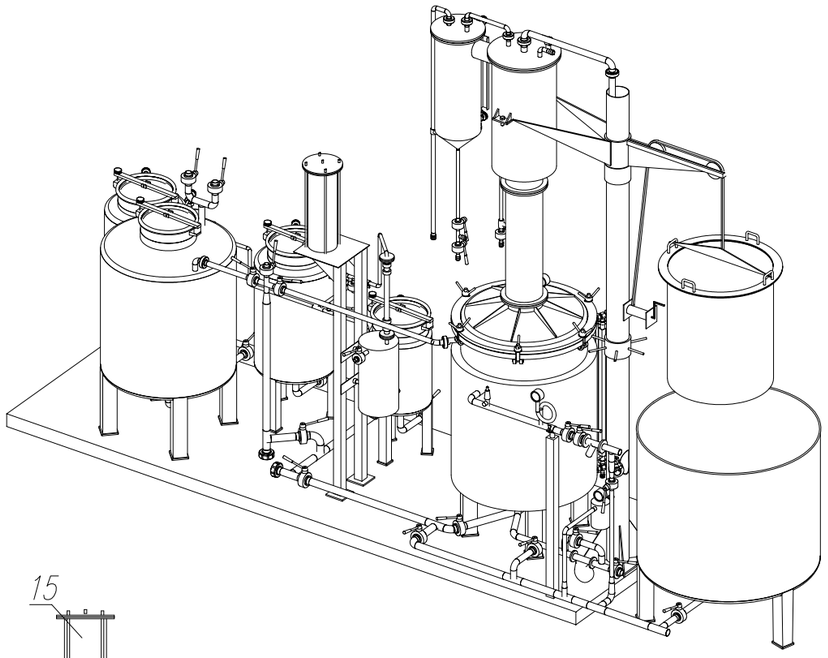

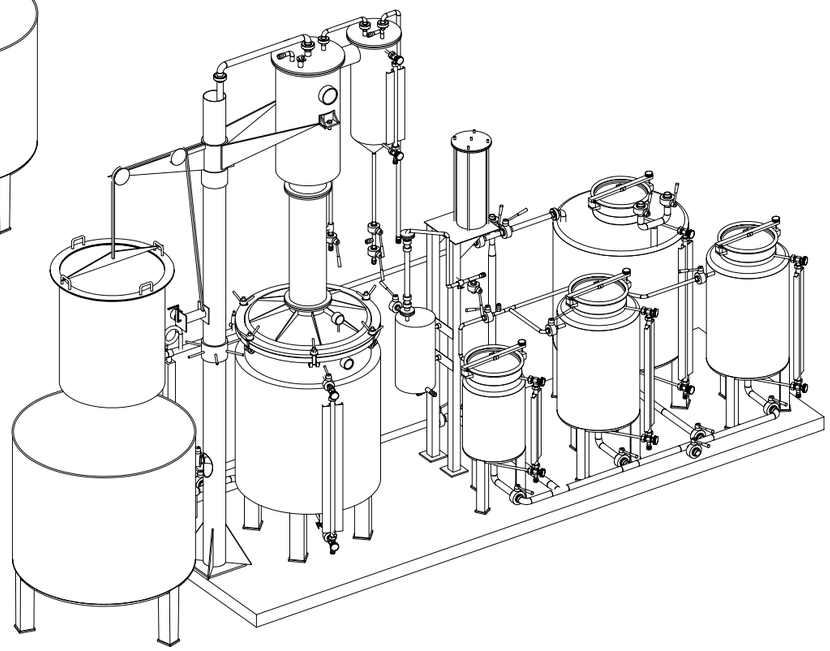

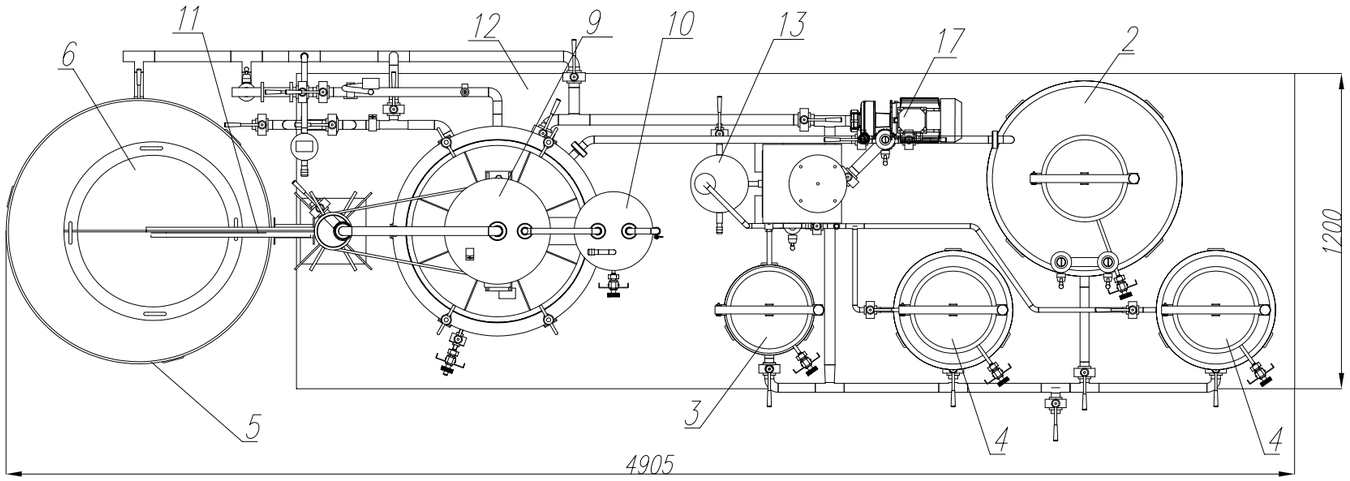

Поз	Наименование	Кол
1	Перегонный куб	1
2	Емкость исходного раствора	1
3	Емкость для головной фракции	1
4	Емкость для основного продукта	2
5	Емкость для мойки корзины	1
6	Корзина с перфорацией	1
7	Ректификационная колонна	1
8	Распределитель флегмы	1
9	Дефлегматор	1
10	Конденсатор	1
11	Поворотная штанга	1
12	Платформа	1
13	Охладитель	1
14	Расходомер	1
15	Фонарь	1
16	Лебедка ручная барабанная	1
17	Насос	1

Техническая характеристика	Значение
Объем одной навалки	0.2 м3
Производительность за смену, л ароматизированных спиртов	250–300
Время одного цикла работы при получении ароматизированных спиртов	7,5
Концентрация спирта в головной фракции ароматизированного погона, %	до 95
Средняя концентрация спирта в остальных фракциях, %	65–73
Давление греющего пара, атм.	1–2
Расход греющего пара, кг/ч	до 160
Температура греющего пара, °С	110–130
Температура охлаждающей воды, °С (летом/зимой)	+25...+30/ +10...+15
Давление в перегонном кубе, атм.	от–0.5 до 1
Температура в перегонном кубе, °С	до 100

Изм.	Лист	N докум.	Подп.	Дата
Разраб.		Казаков		
Пров.		Вотинцев В.В		
Н.контр.				
Утв.		Разницын А.А		

Установка экстракционно–дистилляционная

Габаритный чертеж

Лит.	Масса	Масштаб

Лист | Листов

Milesta

Формат А2

Перв. примен. | Справ. | Подп. и дата | Инв. N дубл. | Взам.инв.N | Подп. и дата | Инв.N подл.