Ведомость рабочих чертежей основного комплекта

Лист	Наименование	Примечание
1	Общие данные	
2	План раполахения силового электооборудования и прокладки элетрических сетей.	
3	Электроосвещение	
4	Заземление	

Ведомость ссылочнных и прилагаемых документов

Обозначение	Наименование	Примечание
	Прилагаемые документы	
30203.02.024-ЭМО	Спецификация оборудования, изделий и материалов	
30203.02.024-ЭМО.СД.Э-????	Локальная смета	В составе 30203.02.000-СД

Общие указания

1. Рабочие чертежи разработаны на основании задания на проектирование "Увеличение производительности Балтийской трубопроводной системы до 62 млн. тонн в год" утвержденного президентом ОАО АК "Транснефть" от 02.10.2003 г..
2. Ведомость основных комплектов рабочих чертежей см. 30203.02.000-ТО.
3. Рабочие чертежи разработаны в соответствии с действующими нормами, правилами и стандартами и обеспечивают взрывопожарную и пожарную безопасность эксплуатации сооружений при соблюдении предусмотренных проектом мероприятий.
4. В данном комплекте разработаны чертежи для производства электромонтажных работ по;
- электроснабжению электроосвещения;
- электроснабжению электрозадвижек 17-3, 18-3 технологических узлов;
- электроснабжению системы вентиляции;
- защитному заземлению электрооборудования.
5. Напряжение силовой сети принято ~380/220 В, 50 Гц, напряжение цепей управления - ~220 В, 50 Гц.
6. Установленная мощность рабочих электроприемников напряжением ~380/220 В: Ру = 9,54 кВт.
7. Питание электроприемников предусмотрено от ЩСУ-1 (см. чертежи 30203.02.001-ЭМ), расположенного в помещении КТП-ЩСУ сооружение 79.
8. Силовая сеть выполняется кабелем марки ВБбШвнг-LS, сеть управления - кабелем КВБбШвнг-LS. Метраж и прокладку кабелей по территории НПС "Правдино" см. 30203.02.000-ЭС.
9. Строительные, монтажные и наладочные работы производить в соответствии со СНиП 12-03-99 и СНиП 3.05.06-85. При стоительстве соблюдать "Правила техники безопасности при электромонтажных и наладочных работах".

Взамен инв.N

Подпись и дата

Инв.N подл.

Изм.	Кол.уч	Лист	N док.	Подпись	Дата
ГИП		Гаевой			03.04
Нач.отд.		Яковенко			03.04
Н.контр.		Яковенко			03.04
Провер.		Жичкин			03.04
Разраб.		Новиков			03.04

30203.02.024-ЭМО

Увеличение производительности Балтийской трубопроводной системы до 62 млн. тонн в год

НПС Правдино.
Система слаживания волн давления

Стадия	Лист	Листов
Р	1	

Общие указания

ОАО "Гипротрубопровод"
филиал
"Самарагипротрубопровод"

Формат А2

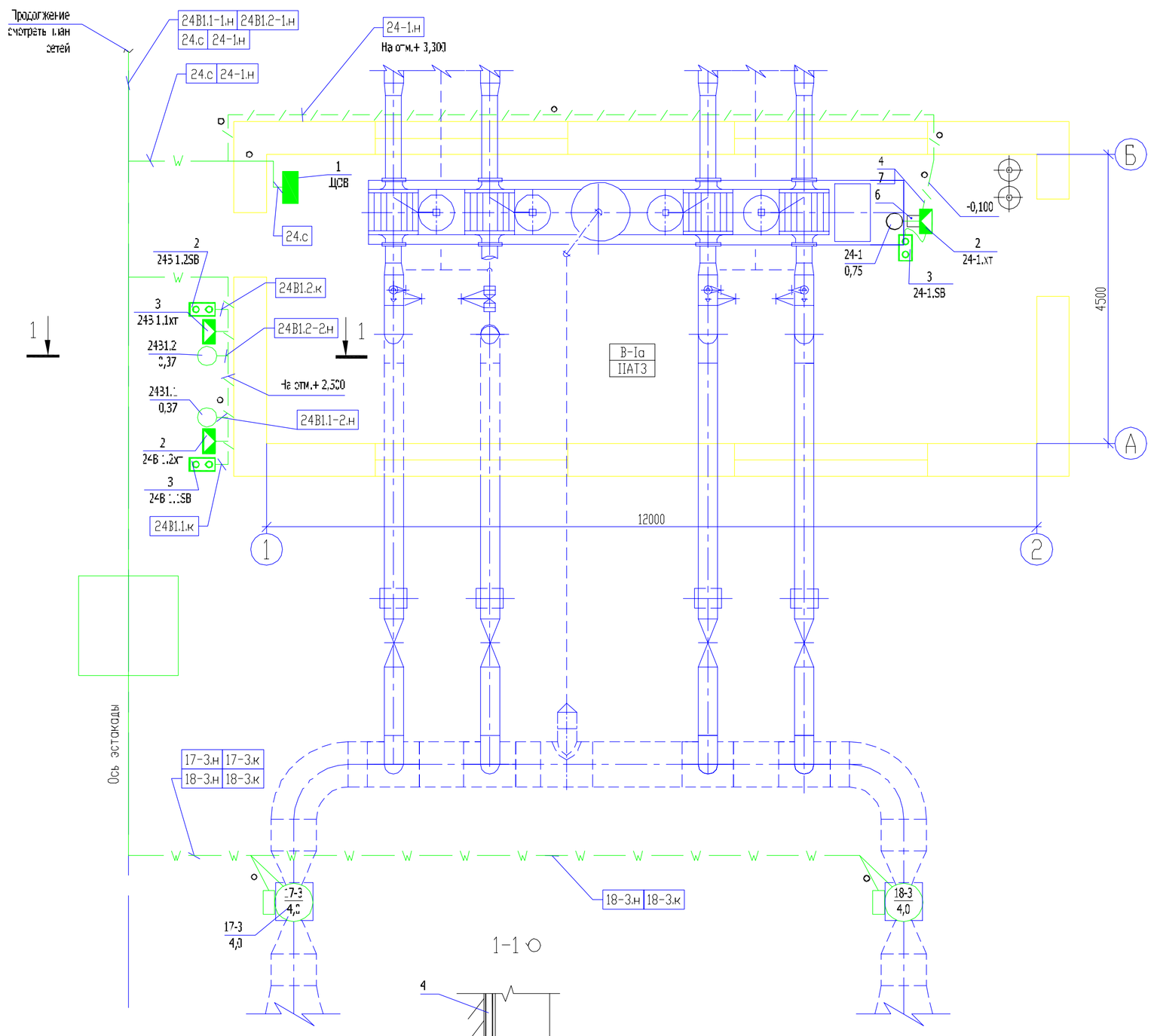

Марка, поз.	Обозначение	Наименование	Кол.	Масса ед.кг	Примеч.
1	ПИНЮ.656517.001 ТУ	ЩОВ-1100Д УХЛ1 щиток освети-			
		тельный взрывозащищенный (1ExedIIBT4)	1	14,4	
2	ТУ16-685.032-86	КП24-2231 У1 коробка соединительная	3	1,5	
3	ТУ16-89ИМШБ.642.254.017ТУ	ПВК-24 У1 пост управления кнопочный	3	1,9	
4	ГОСТ3262-75*	Труба стальная водогазпроводная Ø32х3,2	65	3,09	
5	ГОСТ3262-75*	Труба стальная водогазпроводная Ø25х3,2	65	2,39	
6	ТУ36-1448-82	К143У2 скоба	30	0,04	
7	ТУ 36-22-85	К314УХЛ2 стойка	1	3,8	
8	ТУ 36-1899-80	В28УХЛ2 втулка	10		
9	ТУ 36-631-84	Профиль К239У2	1	5,2	
10	ГОСТ530-95	Кирпичи КР75/1800/35	250		тыс. шт.
11		Песок	1,7		м3

1. Прокладку кабелей от эстакады до здания ССВД выполнить в траншее. Выходы кабелей из земли защитить прокладкой в отрезках стальных труб поз.4,5.
2. Прокладку кабелей снаружи здания выполнить по стенам в трубах поз.5 на скобах поз.6.
3. Прокладку питающего кабеля электропривода насоса внутри здания выполнить в трубе поз.5 в бетонной подготовке пола.
4. Кнопочные посты управления поз.3 крепить к стене на отметке +1,500 м.
5. Щиток ЩОВ поз.1 установить на стене на монтажном профиле поз.8.

Согласовано

Взам.инв.N

Подп. и дата

Инв.N подл.

Изм.	Кол.уч.	Лист	Nдок.	Подп.	Дата
ГИП		Гаевой			03.04
Нач.отд.		Яковенко			03.04
Н.контр.		Яковенко			03.04
Провер.		Жичкин			03.04
Разраб.		Новиков			03.04

30203.02.024-ЭМО

Увеличение производительности Балтийской трубопроводной системы до 62 млн. тонн в год

НПС Правдино. Система слахивания волн давления

Стадия	Лист	Листов
Р	2	

План расположения силового электрооборудования и прокладки электрической сети

ОАО "Гипротрубопровод" филиал "Самарагипротрубопровод"

Формат А2_597х420

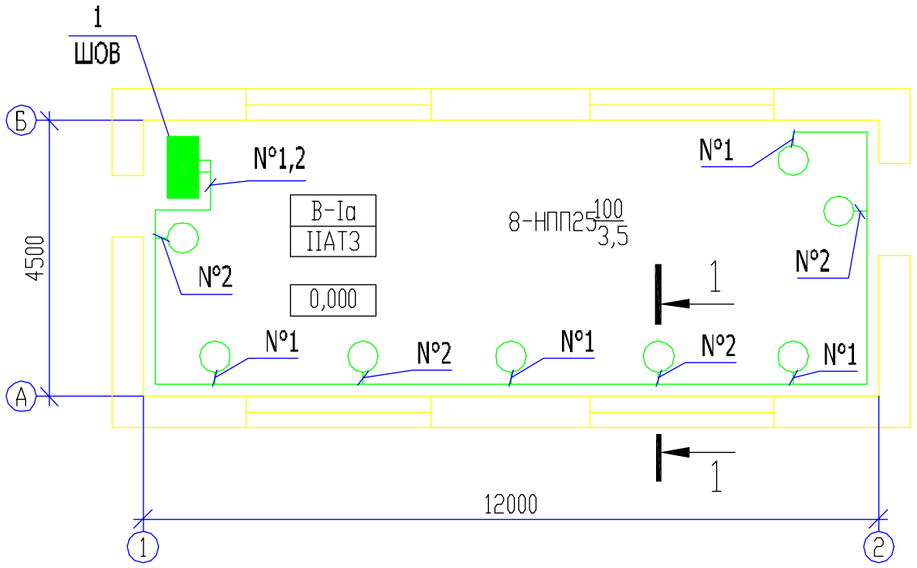

Принципиальная схема щитка ЩОВ
Ру=0,8кВт, Рр.=0,8 А, Iр.=4,0 А

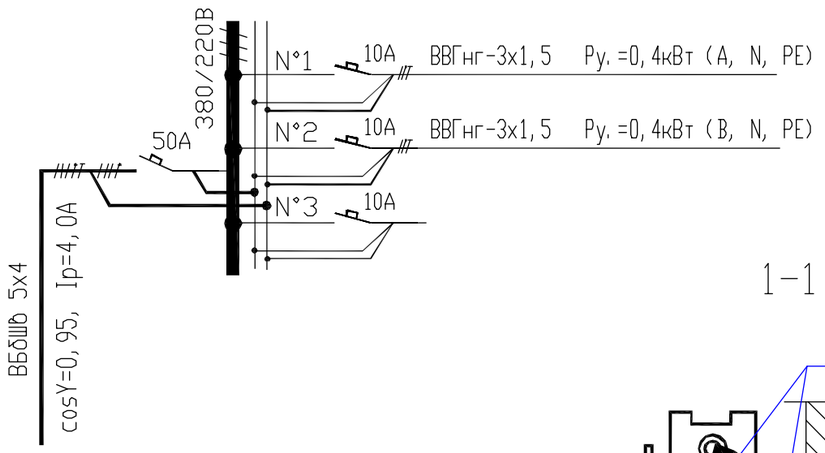

1-1

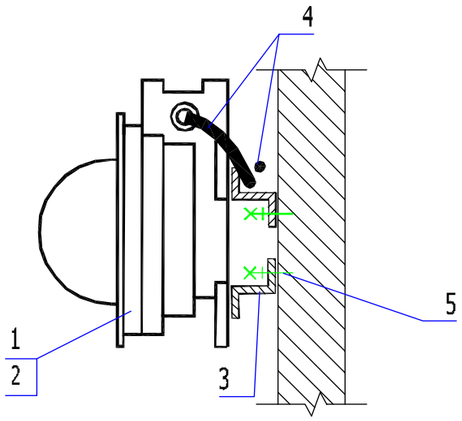

М 1:100

Марка, поз.	Обозначение	Наименование	Кол.	Масса ед.кг	Примеч.
1	ТУ 16-88ИЖЦБ 676117.031 ТУ	Светильник с лампой накаливания			
		взрывозащищенный НПП25-100У3	8	6,5	
2	ГОСТ 2239-79*	Б 220-230-100-I лампа накаливания	8		
3	ТУ 36-631-84	Профиль К239У2	15	5,2	
4	ТУ16.К71-310-2001	ВВГнг-LS 3х1,5 кабель медный	60	107	
5	ТУ36-941-79	У658У3 дюбель Ø8	100	0,0076	

1. Прокладку кабелей поз.4 групповой сети выполнить по профилю поз.3 смотри разрез 1-1.

Изм.	Кол.уч	Лист	N док.	Подпись	Дата
ГИП		Гаевой			03.04
Нач.отд.		Яковенко			03.04
Н.контр.		Яковенко			03.04
Провер.		Жицкин			03.04
Разраб.		Новиков			03.04

30203.02.024-ЭМО

Увеличение производительности Балтийской трубопроводной системы до 62 млн. тонн в год

НПС Правдино.
Система сглаживания волн давления

Стадия	Лист	Листов
Р	3	

Электроосвещение

ОАО "Гипротрубопровод"
филиал
"Самарагипротрубопровод"

Инв.N подл. | Подпись и дата | Взамен инв.N

Формат А2

План на отм. 0,000

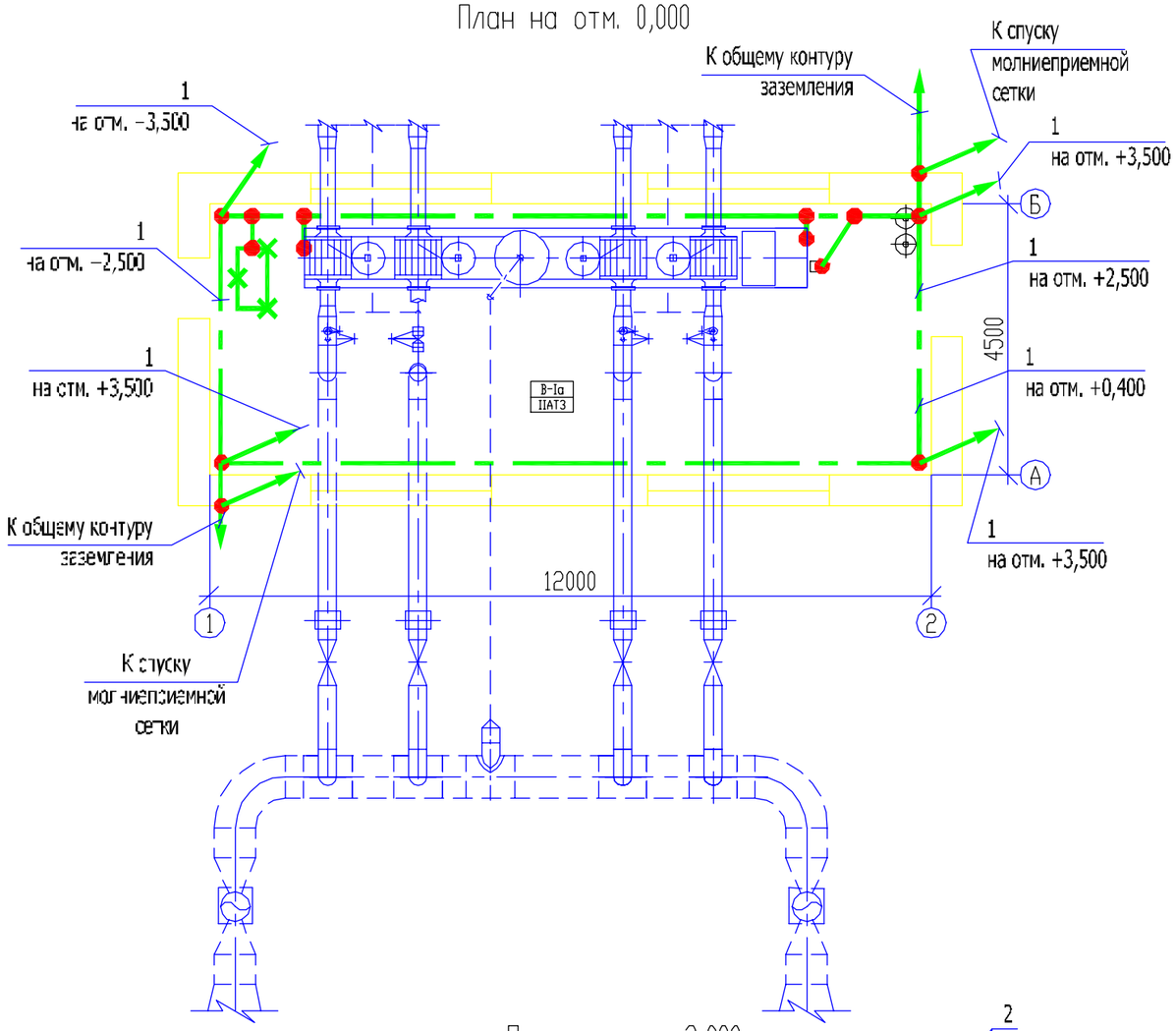

План на отм. 3,000

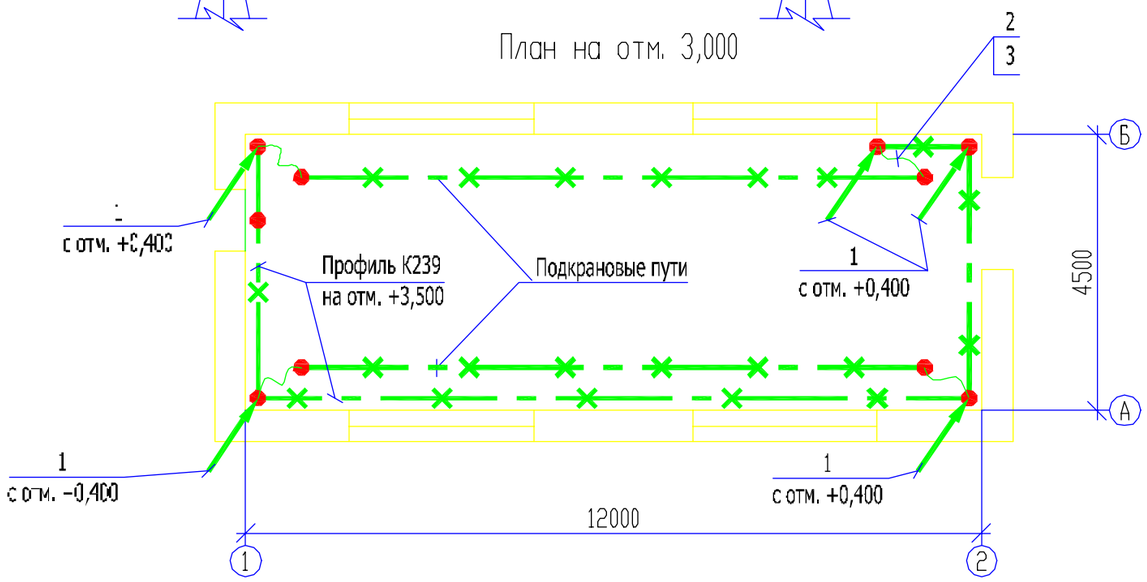

Марка, поз.	Обозначение	Наименование	Кол.	Масса ед.кг	Примеч.
1	Б-2 40х4 ГОСТ103-76 / Ст3. ГОСТ535-88	Полоса стальная Б-2 40х4	154	1,26кг/м	
2	ТУ 36-2466-82	ПГС 95-900У2,5 перемычка	4	0,885 кг/м	
3	ТУ 36-2466-82	Ф95У1 флажок	8	0,041 кг/м	

1. Полосу стальную поз. 1 крепить к стене пристрелкой.
2. Места прохода заземляющих проводников через наружные стены заделать на всю глубину прохода легкопробиваемым составом из смеси цемента марки 300-500 с песком в соотношении 1:5-1:7.
3. Все вводимые в сооружение технологические коммуникации, а также технологическое оборудование и трубопроводы на вводе и внутри сооружения присоединить к заземлению. Непосредственное присоединение их выполняют организации монтирующие это оборудование и трубопроводы.
4. Защита от прямых ударов молний выполняется молниеприемной сеткой (см. часть АС). Выходы вентиляционных каналов присоединить к молниеприемной сетке.

Изм.	Кол.уч	Лист	N док.	Подпись	Дата	30203.02.024-ЭМО			
						Увеличение производительности Балтийской трубопроводной системы до 62 млн. тонн в год			
ГИП		Гаевой			03.04	НПС Правдино. Система сглаживания волн давления	Стадия	Лист	Листов
Нач.отд.		Яковенко			03.04		Р	4	
Н.контр.		Яковенко			03.04	Заземление	ОАО "Гипротрубопровод" филиал "Самарагипротрубопровод"		
Провер.		Жичкин			03.04				
Разраб.		Новиков			03.04				

Инв.N подл. | Подпись и дата | Взамен инв.N

Позиция	Наименование и техническая характеристика	Тип, марка, обозначение документа, опросного листа	Код оборудования, изделия, материала	Завод-изготовитель	Единица изме-рения	Коли-чество	Масса единицы кг	Примечание
	Оборудование и материалы, поставляемые заказчиком							
	Силовое электрооборудование							
	Щиток осветительный взрывозащищенный (IExedIIBT4)	ЩОВ-1100Д УХЛ1 ПИНЮ.656517.001 ТУ			шт.	1	14,4	
	Кабельные изделия							
	Кабель силовой с медными жилами сечением. 4х1,5 мм^2	ВВГнг-LS-0,66кВ ТУ16.К71-310-2001			км.	0,06		
	Электроосветительные приборы							
	Светильник с лампой накаливания взрывозащищенный	НПП25-100У3 ТУ 16-88ИЖЦБ 676117.031 ТУ			шт.	8	6,5	
	Лампа накаливания лампа накаливания	Б 220-230-100-I ГОСТ 2239-79*			шт.	8		
	Оборудование и материалы, поставляемые подрядчиком							
	Электромонтажные изделия							
	Соединительная коробка	КП24-2231 У1 ТУ16-685.032-86			шт.	3	1,5	
	Пост управления кнопочный взрывозащищенный	ПВК-24 У1 ТУ16-89 ИМШБ.642.254.017ТУ			шт.	2	1,9	
	Стойка	К314УХЛ2 ТУ 36-22-85			шт.	1	3,8	
	Профиль	К239У2 ТУ 36-631-84			шт.	16	5,2	
	Втулка	В28УХЛ2 ТУ 36-1899-80			шт.	10		
	Перемычка	ПГС 95-900У2,5 ТУ 36-2466-82			шт.	4	0,885	
	Флажок	Ф95У1 ТУ 36-2466-82			шт.	8	0,041	

Взам. инв.

Подп. и дата

нв.№ подп.

Изм.	Кол. уч.	Лист	№док	Подп.	Дата
ГИП		Гаевой			03.04
Нач. отдела		Яковенко			03.04
Н. контроль		Яковенко			03.04
Рук. группы		Жичкин			03.04
Разработал		Новиков			03.04

30203.02.024-ЭМО.С

Развитие производительности Балтийской трубопроводной системы до 62 млн. тонн в год

НПС «Правдино» Сиситема сглаживания волн давления

Стадия	Лист	Листов
Р	1	5

Спецификация оборудования, изделий и материалов

Филиал ОАО «Гипротрубопровод» - «Самарагипротрубопровод»

Позиция	Наименование и техническая характеристика	Тип, марка, обозначение документа, опросного листа	Код оборудования, изделия, материала	Завод-изготовитель	Единица изме-рения	Коли-чество	Масса единицы кг	Примечание
	Прокат черных металлов							
	Труба стальная водогазопроводная обыкновенная ø32х3,2	ГОСТ 3262-75			т/км	2,0/0,65	3,09кг/м	
	Труба стальная водогазопроводная обыкновенная ø25х3,2	ГОСТ 3262-75			т/км	1,55/0,65	2,39кг/м	
	Полоса Б-2 40х4	Б-2 40х4 ГОСТ103-76 Ст3. ГОСТ535-88			т/км	0,2/0,16	1,26кг/м	
	Материалы							
	Кабельный наконечник	4-5-3 МУХЛ3 ГОСТ7386-80			шт.	150	0,0034	
	Дюбель ø8	У658У3 ТУ36-941-79			шт.	100	0,0076	
	Кирпичи КР75/1800/35	ГОСТ530-95			тыс. шт.	250		
	Песок				$м^3$	1,7		

Взам. инв.

Подп. и дата

Инв. №