ООО "СК БИРПЕКС"

СТРУКТУРИРОВАННАЯ КАБЕЛЬНАЯ СИСТЕМА ТОРГОВОГО ЦЕНТРА

Раздел: ТЦ.СС2

Стадия: П

Согласовано:

_____ /

"___" _____ 200__ г.

_____ /

"___" _____ 200__ г.

Москва, 2007

Ведомость основных комплектов проектной документации

Обозначение	Наименование	Прим.
ТЦ.СКД	Система контроля и управления доступом.	
ТЦ.РТ1	Система коллективного приема эфирного и	
	спутникового телевидения.	
ТЦ.РТ2	Система радиофикации.	
ТЦ.СС1	Система телефонной связи.	
ТЦ.СС2	Структурированная кабельная система.	

Ведомость основного комплекта ТЦ-СКД

Лист	Наименование	Прим.
1	Общие данные	
2	Пояснительная записка	на 2 листах
3	Общая схема	

Общие указания.

Данный комплект проектной документации выполнен на основании Технического задания на разработку проекта.

Объектом проектирования является структурированная кабельная система торгового центра по адресу: г.Щербинка, ул.Спортивная.

Рабочая документация разработана в соответствии с требованиями следующих нормативных документов:

- Международный стандарт ISO/IES 11801 - «Information Technology. Generic Cabling for Customer Premises - Информационная технология. Универсальная кабельная система для зданий".
- Американский стандарт TIA/EIA 568 на кабельные системы коммерческих зданий.
- ПУЭ-2001*.
- ГОСТ 12.1.030-81. ССБТ. Электробезопасность. Защитное заземление, зануление.

Согласовано

Взам. инв. №

Подп. и дата

Инв. № подл.

Изм.	Кол.уч.	Лист	№док.	Подп.	Дата
Разраб.		Ковальчук			
Пров.		Левин			
ГИП					
Утв.					

Заказчик: СК "ОТО" ТЦ.СС2-ДО

Объект: «Торговый комплекс»

г. Щербинка, ул. Спортивная (Варшавское шоссе)

Структурированная кабельная система

Стадия	Лист	Листов
П	1	4

Общие данные

ООО "СК БИРПЕКС"

ПОЯСНИТЕЛЬНАЯ ЗАПИСКА

ВВЕДЕНИЕ

Настоящий материал является описанием базовых системно-технических решений и принципов построения структурированной кабельной системы Торгового центра "Щербинка".

Проект разработан в соответствии с действующими нормами и правилами.

НАЗНАЧЕНИЕ СИСТЕМЫ

Структурированная кабельная система (СКС) входит в состав люкальной выочислительной сети (ЛВС) и предназначена для соединения физическими линиями передачи сигналов активного оборудования ЛВС с ее пасивными элементами.

СТРУКТУРА СИСТЕМЫ

СКС необходимо спроектировать в виде слаботочной системы по топологии "распределенная звезда".

В зависимости от назначения кабельной сети, траффика и требуемой пропускной способности каналов передачи данных, определяемых на этапе проектирования ЛВС, для построения кабельной сети использовать неэкранированную витую пару категории 5е, 6 или оптические кабели.

Устанавливаемая кабельная система строится по иерархическому принципу с применением однотипных решений для каждого уровня иерархии.

В соответствии с ISO/IES 11801, TIA/EIA 568 кабельная система торгового центра разбивается на следующиеиерархически связанные подсистемы:

- Горизонтальная подсистема;
- Вертикальная подсистема;
- Рабочая зона;
- Телекоммуникационный шкаф;
- Аппаратная (серверная);

СОСТАВ ОБОРУДОВАНИЯ СИСТЕМЫ

В состав горизонтальной подсистемы (подсистемы этажа) входят:

1. Горизонтальная кабельная система;
2. Горизонтальный кросс;
3. Телекоммуникационная розетка/коннектор.
4. Активное сетевое оборудование уровня рабочих групп.

Согласовано

Взам. инв. №

Подп. и дата

Инв. № подл.

Изм.	Кол.уч.	Лист	№док.	Подп.	Дата	Заказчик: СК "ОТО"	ТЦ.СС2-ПЗ		
Разраб.		Ковальчук				Структурированная кабельная система. Пояснительная записка.	Стадия	Лист	Листов
Пров.		Левин					П	2	4
ГИП							ООО "СК БИРПЕКС"		
Утв.									

В состав вертикальной кабельной подсистем (подсистема внутренних магистралей) входят:
1. Вертикальная кабельная система;
2. Вертикальный кросс;

В состав рабочей зоны (подсистема рабочего места) входят:
1. Оборудование рабочего места;
2. Коммутационные шнуры.

В состав серверной/аппаратной входят:
1. Телекоммуникационные шкафы;
2. Главный кросс;
3. Кросс УАТС;
4. Активное сетевое оборудование уровня ядра сети;
5. Оборудование каналообразующей аппаратуры;

РАЗМЕЩЕНИЕ ОБОРУДОВАНИЯ

На этапе подготовки рабочей документации, при выборе состава и мест размещения оборудования каждой из подсистем следует руководствоваться:
- требованиями окружающей среды, предъявляемыми к установке активного оборудования СКС и ЛВС (тепло-влажностные показатели, запыленность, вентилируемость);
- требованиями электромагнитной совместимости;
- соображениями удобства сервисного обслуживания и администрирования, а также безопасносного размещения оборудования от доступа посторонних лиц;
- обеспечением резервных систем электроснабжения и каналов передачи данных.

Обозначения:

- UTP cat. 5e (6)

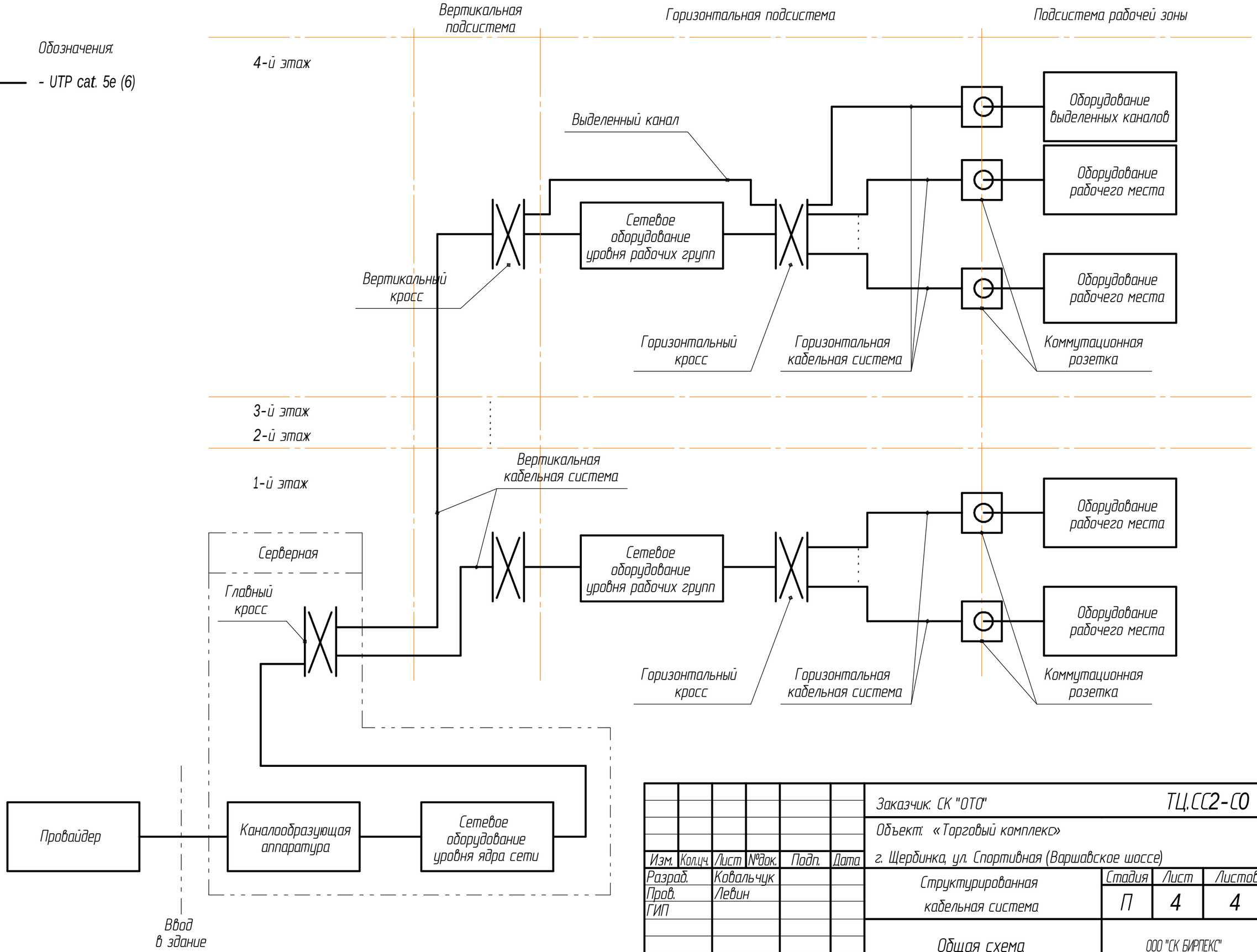

Согласовано

Взам. инв. №

Подп. и дата

Инв. № подл.

Изм.	Кол.уч.	Лист	№док.	Подп.	Дата
Разраб.		Ковальчук			
Пров.		Левин			
ГИП					
Утв.					

Заказчик: СК "ОТО"

ТЦ.СС2-СО

Объект: «Торговый комплекс»

г. Щербинка, ул. Спортивная (Варшавское шоссе)

Структурированная кабельная система

Стадия	Лист	Листов
П	4	4

Общая схема

ООО "СК БИРПЕКС"