ВЕДОМОСТЬ ЧЕРТЕЖЕЙ ОСНОВНОГО КОМПЛЕКТА

Лист	Наименование	Примечание
1	Общие данные.	
1.1	Ведомость чертежей основного комплекта	
1.2	Ведомость ссылочных и прилагаемых документов	
1.3 – 1.4	Общие указания	
	Чертежи	
2	Принципиальная схема питающей сети. Щит ЩП.	
3	Расчетно-монтажная схема распределительной сети. Щит ЩС.	
4	Принципиальная электрическая схема управления. Вентилятор В4	
5	Питающая и распределительная сети. План на отм. 0,000	
6	План молниезащиты и заземления.	
7	Подставка под ВРУ.	

Взам. инв №

Подпись и дата

Инв. № подл.

Изм	Кол.уч	Лист	№ док.	Подпись	Дата
ГИП		Котельников			
Нач.отд.		Архангелов			
Н.контр.		Архангелов			
Нач.гр.		Кайдарова			
Инженер		Новиков			

13977-2-ЭМ

Крытый цех по сборке стрелочных переводов на звеносборочной базе ПМС-208 Самарская область, г. Кинель, ул. Орджоникидзе 122Б

Бытовые помещения

Стадия	Лист	Листов
РП	1.1	7

Общие данные

Желдорпроект Поволжья ОАО «РЖД»

Ведомость ссылочных и прилагаемых документов

Обозначение	Наименование	Примечание
Ссылочные документы		
СНиП 2.09.02-85	Производственные здания	
СНиП 3.05.06-85	Электротехнические устройства	
ПУЭ-98г.	Правила устройства электроустановок.	
ПУЭ-2003г. разд.1, 7		
СО 153-34.21.122-2003	Инструкция по устройству молниезащиты	
	зданий, сооружений и промышленных ком-	
	муникаций	
		.
Прилагаемые документы		
13977-2-ЭМ.С	Спецификация оборудования, изделий	на 4-х
	и материалов	листах
13977-2-ЭМ.С1	Спецификация на пусконаладочные работы	

Взам. инв №

Подпись и дата

Инв. № подл.

Изм	Кол.уч	Лист	№ док.	Подпись	Дата	13977-1-ЭМ	Лист 1.2

Формат А4

Общие указания

Технические решения, принятые в рабочих чертежах, соответствуют требованиям экологических, санитарно-гигиенических, противопожарных и других норм, действующих на территории Российской Федерации, и обеспечивают безопасную для жизни и здоровья людей эксплуатацию объекта при соблюдении предусмотренных рабочими чертежами мероприятий.

Электроприемниками бытовых помещений здания крытого цеха по сборке стрелочных переводов являются технологическое и сантехническое оборудование, относящиеся ко 2-ой категории электроснабжения.

Питание предусмотрено через вводное распределительное устройство ВРУМ1-11-10 (по плану – ВРУ).

Основные показатели электроснабжения смотри на схеме питающей сети лист 2.

Сети выполнены напряжением ~380/220В. В качестве питающих и распределительных шкафов приняты распределительные шкафы серии «Ekinoxe TX» фирмы «LEGRAND».

В качестве пусковой аппаратуры, не поступающей комплектно с оборудованием, приняты магнитные пускатели типа ПМЛ и ПМ12.

Групповые сети выполнены 3-х (5-и) проводными: фаза, нулевой рабочий и нулевой защитный проводник, имеющий желто-зеленую окраску. При этом нулевой рабочий и нулевой защитный проводники не следует подключать на щитке под один контактный зажим.

Расчетно-монтажную схему подключения приточной системы П1 и канального вентилятора В4 к ШР2 и канальных вентиляторов В1, В2 к ШР1 смотреть в проекте 13977-1-ЭМ. Приточная система П1 сблокирована с вентилятором В4.

Места установки приборов следует выбирать с учетом требований к удобству обслуживания.

Для защиты от поражения электрическим током согласно ГОСТ 30331.3-95 (МЭК 364-4-41-92) и ПУЭ-98 гл.1.7 обеспечить надежное защитное зануление приборов. В качестве защитного нулевого проводника использовать дополнительную жилу «PE», имеющую желто-зеленую окраску.

Прокладка питающих и распределительных сетей выполняется кабелем марок ВВГнг и ВВГнг-LS по стенам на скобах, скрыто под слоем штукатурки, открыто в лотках НЛ. Прокладку в полу выполнить в стальных трубах.

Молниезащита выполняется в соответствии с СО-153-34.21.122-2003 «Инструкция

по устройству молниезащиты зданий, сооружений и промышленных коммуникаций». Молниеприемником служит металлическая сетка кровля. Шаг сетки 6х6 м..

Металлическая сетка здания соединена с наружным контуром заземления токоотводами (металлические колонны).

Внутренний контур заземления выполнен из стальной полосы 4х40. Полоса прокладывается по стене на отметке 0,4 м. от уровня от пола. Соединение внутреннего контура с наружным контуром выполнить с помощью стальной полосы 4х40.

Наружный контур заземления и молниезащиты состоит из горизонтального заземлителя (полоса 4х40 мм) и вертикальных заземлителей (уголок 50х50х5).

К системе заземления присоединяются нулевой защитный проводник питающей линии (РЕ-провод), металлические части каркаса здания, наружные и внутренние коммуникации, все открытые и сторонние проводящие части электрооборудования. От шины «РЕ» вводно-распределительного устройства заземляющий проводник присоединяется к шине «РЕ» распределительного щитка через который РЕ-провод от щитка присоединяется к электроприемникам.

Все соединения заземляющего устройства и молниезащиты выполнить сваркой внахлест по ГОСТ 5264-80*.

Все электромонтажные работы выполнить согласно ПУЭ-98г. и СНиП 3-05.06-85.

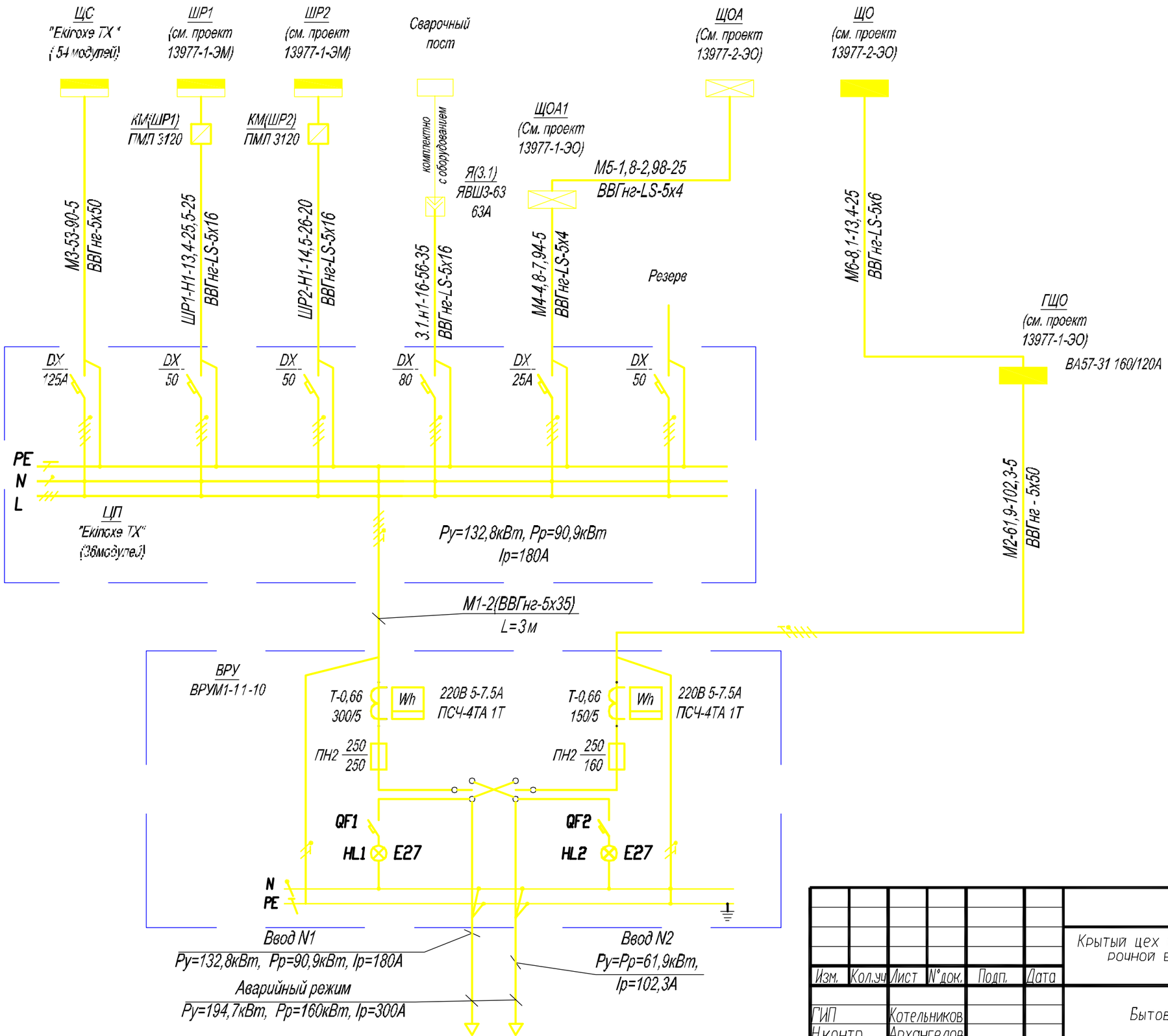

Изм.	Кол.уч.	Лист	N°док.	Подп.	Дата
ГИП		Котельников			
Н.контр.		Архангелов			
Нач.отд.		Архангелов			
Нач.гр.		Каидарова			
Инженер		Новиков			

13977-2-ЭМ

Крытый цех по сборке стрелочных переводов на звеносборочной базе ПМС-208 Самарская область, г. Кинель, ул. Орджоникидзе 122Б

Бытовые помещения

Стадия	Лист	Листов
РП		

Принципиальная схема питающей сети Щит ЩП

Желдорпроект Поволжья ОАО "РЖД"

Формат А3

Взам. инв.N

Подпись и дата

Инв.N подл.

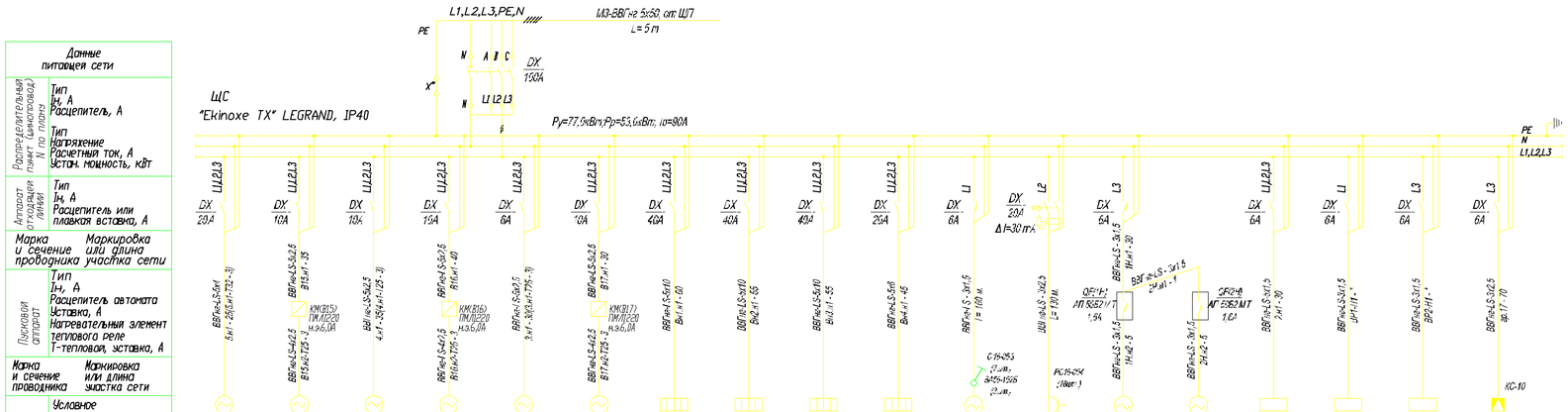

Электроприемник																		
Условное обозначение на плане																		
Номер группы		гр. 1	гр. 2	гр. 3	гр. 4	гр. 5	гр. 6	гр. 7	гр. 8	гр. 9	гр. 10	гр. 11	гр. 12	гр. 13		гр. 14	гр. 15	гр. 16	гр. 17
Номер по плану		5	В15	4	В16	3	В17	Вн1	Вн2	Вн3	Вн4	–	–	1Н	2Н	2	ВР1	ВР2	ХТ1
Тип		–	4АХ80В2У3	–	4АХ80В2У3	–	4АХ80В2У3	–	–	–	–	–	–	–	–	–	–	–	–
Рн, кВт		7,5	2,2	2,2	2,2	1,3	2,2	15,0	15,0	15,0	9,0	0,2	3,74	0,09	0,09	0,37	0,45	0,45	0,05
Ток, А	Iн	17,7	4,7	4,8	4,7	3,55	4,7	31,7	31,7	31,7	16,0	1,26	17,0	0,4	0,4	0,8	4,0	4,0	0,23
	Iп	–	–	–	–	–	–	–	–	–	–	–	–	–	–	–	–	–	–
Наименование механизма по плану		Токарно-винторезный станок	ЗИЛ 900М	Точильно-шлифовальный станок	ЗИЛ 900М	Сверлильный станок	ЗИЛ 900М	Водонагреватель (пом.8)	Водонагреватель (пом.8)	Водонагреватель (пом.8)	Водонагреватель (пом.11)	Оконный оконный вентилятор В5,В6,В7,В8,В9, В10,В11,В12, В13,В14	Розеточная сеть	Насос циркуляционный	Насос циркуляционный	Стол сварщика	Привод ворот	Привод ворот	Коробка клеммная см. 13977-4,5-АПТ

Кабель помечены * учтен в проекте 13977-1-ЭМ

Изм.	Кол.уч.	Лист	N док.	Подп.	Дата	13977-2-ЭМ			
						Крытый цех по сборке стрелочных переводов на звеносборочной базе ПМС-208 Самарская область, г. Кинель, ул. Ордхоникидзе 122Б			
ГИП		Котельников				Бытовые помещения	Стадия	Лист	Листов
Н.контр.		Архангелов					РП	3	
Нач.отд.		Архангелов				Расчетно-монтажная схема распределительной сети. Щит ЩС	Желдорпроект Поволжья ОАО "РЖД"		
Нач.гр.		Хайдарова							
Инженер		Новиков							

Формат А4х4

Взам. инв.N | Подпись и дата | Инв.N подл.

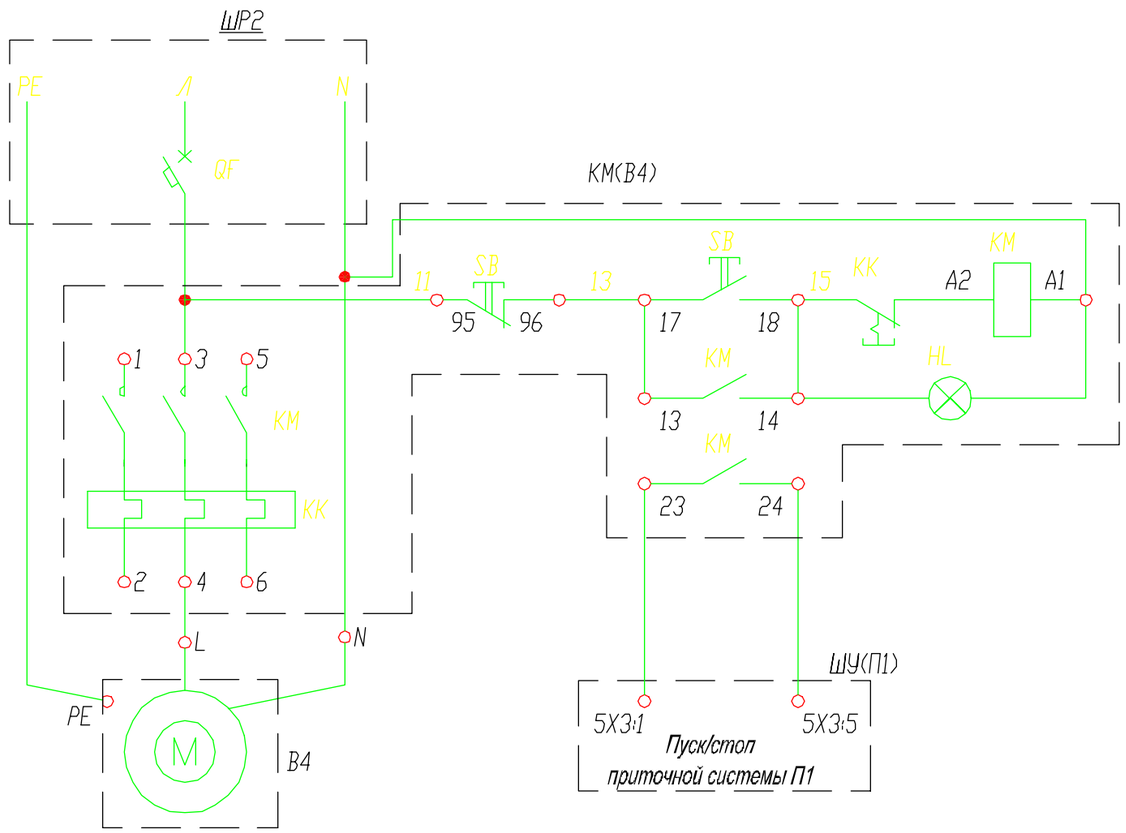

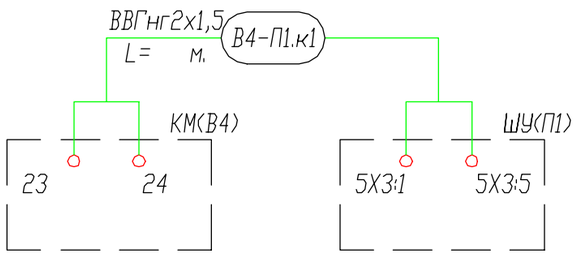

Перечень элементов принципиальной схемы

Поз. Обозн.	Наименование	Кол.	Примечание
	ШР2		
QF	Автоматический выключатель	1	см. проект 13977-2-ЭМ
	КМ(В4)		
KM	Магнитный пускатель ПМ12-010	1	
KK	Реле тепловое РТТ5-10	1	
SB	Кнопка управления "Стоп"	1	
SB	Кнопка управления "Пуск"	1	
HL	Синальная лампа	1	
	ШУ(П1)		Поставляется комплектно с оборудованием П1

Изм.	Кол.уч.	Лист	N°док.	Подп.	Дата
ГИП		Котельников			
Н.контр.		Архангелов			
Нач.отд.		Архангелов			
Нач.гр.		Кайдарова			
Инженер		Новиков			

13977-2-ЭМ

Крытый цех по сборке стрелочных переводов на звеносборочной базе ПМС-208 Самарская область, г. Кинель, ул. Орджоникидзе 122Б

Бытовые помещения

Стадия	Лист	Листов
РП	4	

Принципиальная электрическая схема управления. Вентилятор В4

Желдорпроект Поволжья ОАО "РЖД"

Взам. инв.N

Подпись и дата

Инв.N подл.

Формат А3

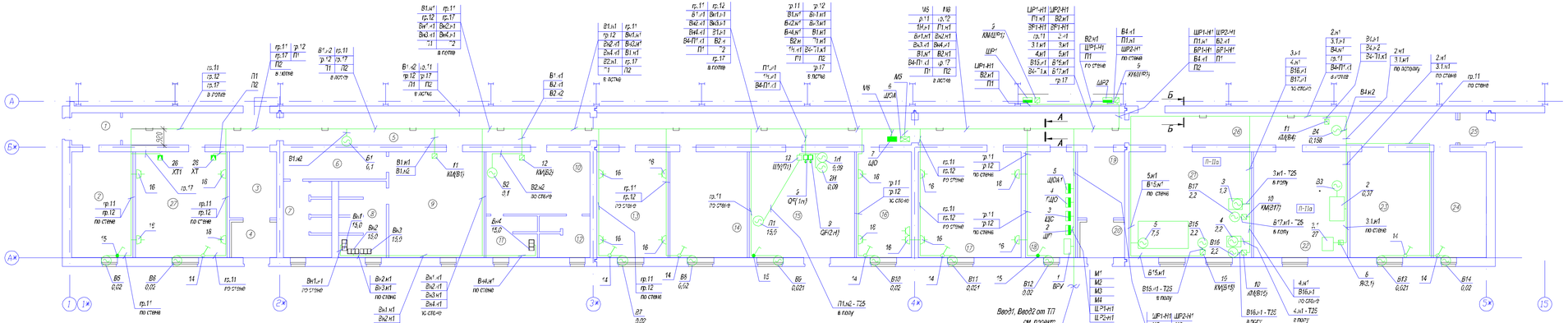

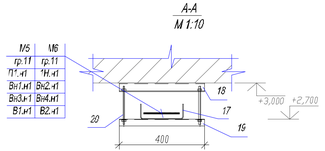

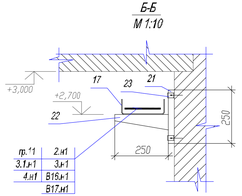

Экспликация помещений

Номер по плану	Наименование
1	Тамбур
2	Помещение для водомерного узла
3	Коридор
4	Тамбур
5	Коридор
6	Коридор
7	С/У
8	Душевые
9	Раздевалка
10	Раздевалка
11	Душевые
12	С/У
13	Комната приема пищи
14	Кладовая для хранения спецодежды
15	Тепловой узел
16	Комната сменного мастера
17	Красный уголок
18	Электрощитовая
19	Коридор
20	Тамбур
21	Слесарная мастерская
22	Сварочный пост
23	Кладовая электроинструмента
24	Инвентарная уборочного инвентаря
25	Тамбур
26	Коридор
27	Тех. пом.

Марка, поз.	Обозначение	Наименование	Кол.	Масса ед.кг	Примеч.
25	КМ(ШР1), КМ(ШР2)	Пускатель магнитный ПМЛ 3120	2		
26	ХТ1, ХТ	Коробка клеммная КС-10	2		Изд.1 13977-1-3.4.ТР
	М-Р-32х2,8 ГОСТ 3262-75*	Труба водогазопроводная Ду 32	0,02		
	М-Р-25х2,8 ГОСТ 3262-75*	Труба водогазопроводная Ду 25	0,01		

Марка, поз.	Обозначение	Наименование	Кол.	Масса ед.кг	Примеч.
15	ВА66-102Б	Выключатель однополюсный для открытой установки IP44	3		
16	РС16-004	Розетка штепсельная для скрытой установки IP20	16		
17	НЛ-20П	Лоток НЛ для прокладки проводов и кабелей	36		
18	К239	Зетовый профиль L=400 мм.	30		
19	К243	Швеллер L=400 мм.	30		
20	К122	Шпилька	60		
21	К1150У3	Стойка	7		
22	К1160У3	Полка	7		
23	К1157У3	Скоба	14		
24	ШР1, ШР2	Шкаф распределительный	2		
	13977-1-3М				

Марка, поз.	Обозначение	Наименование	Кол.	Масса ед.кг	Примеч.
8	Я(3.1)	Ящик с выключателем и штепсельным разъемом ЯШВ3-63	1		
9	QF(1H), QF(2H)	Выключатель автоматический АП 50Б2МТ	2		
10	КМ(В15), КМ(В16), КМ(В17)	Пускатель электромагнитный ПМЛ 1220, Iн.з.=6 А	3		
11	КМ(В1), КМ(В4)	Пускатель электромагнитный ПМ12-004231, Iн.з.=0,9 А	2		
12	КМ(В2)	Пускатель электромагнитный ПМ12-004230, Iн.з.=0,6 А	1		
13	ШУ(П1)	Шкаф управления	1		Поставляется изменено
14	С16-053	Выключатель однополюсный для скрытой установки IP20	7		

Марка, поз.	Обозначение	Наименование	Кол.	Масса ед.кг	Примеч.
1	ВРУ	Вводно-распределительное устройство ВРУ1-11-10	1		
	13977-2-3М лист2				
2	ЩП	Щит питающей сети	1		
	13977-2-3М лист2				
3	ЩС	Щит силовой распределительной сети	1		
	13977-2-3М лист3				
4	ГЩО	Главный щит освещения	1		Учтён в 13977-1-30
	13977-1-30				
5	ЩОА1	Щит аварийного освещения	1		Учтён в 13977-1-30
	13977-1-30				
6	ЩОА	Щит аварийного освещения	1		Учтён в 13977-1-30
	13977-2-30				
7	ЩО	Щит освещения	1		Учтён в 13977-1-30
	13977-2-30				

1. Расчетно-монтажную схему подключения для В1, В2, П1, В4 см. проект 13977-1-3М. Кабели для В1, В2, П1, В4 учтены в спецификации оборудования, изделий и материалов.

Изм.	Кол.уч.	Лист	N°док.	Подп.	Дата
ГИП		Котельников			
Н.контр.		Архангелов			
Нач.отд.		Архангелов			
Нач.гр.		Кайдарова			
Инженер		Новиков			

13977-2-3М

Крытый цех по сборке стрелочных переводов на звеносборочной базе ПМС-208 Самарская область, г. Кинель, ул. Орджоникидзе 122Б

Бытовые помещения

Питающая и распределительная сети. План на отм. 0,000

Стадия	Лист	Листов
РП	5	

Желдорпроект Поволжья ОАО "РЖД"

Формат А3х4

Согласовано:

Взам. инв.N

Подпись и дата

Инв.N подл.

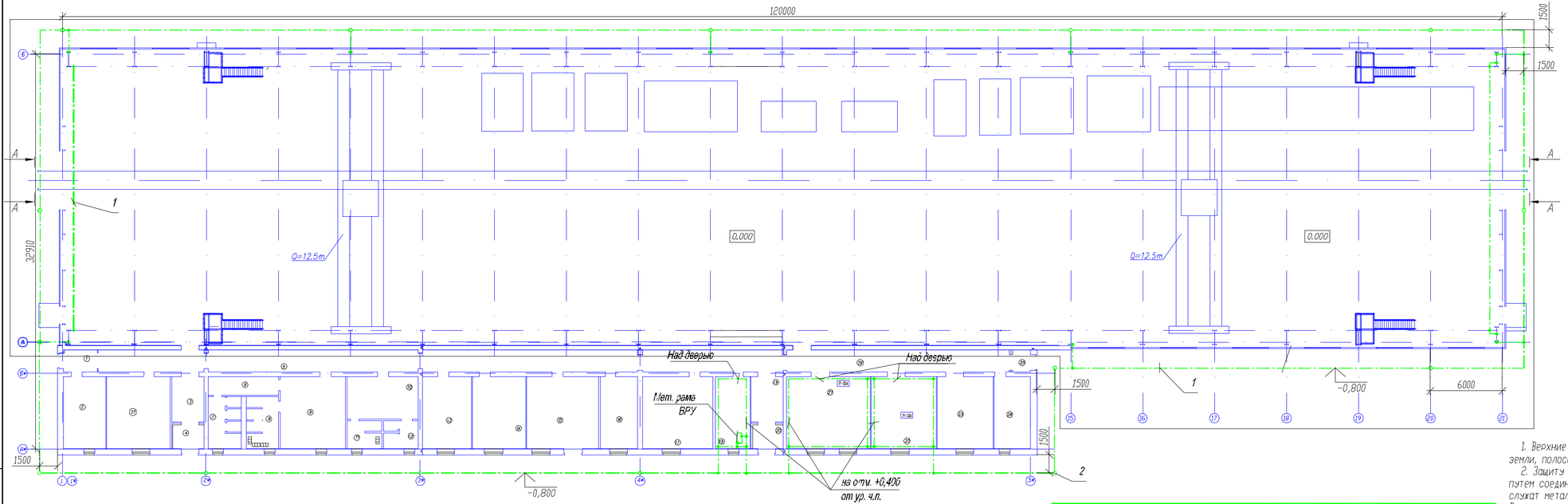

А-А

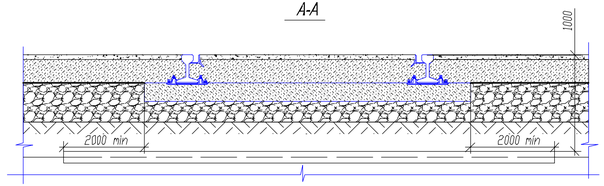

1. Верхние концы электродов заземления должны быть на глубине 0,6м от уровня земли, полоса наружного контура прокладывается на глубине 0,8м.
2. Защиту здания от прямых ударов молнии выполнить в соответствии с СО 153-34.21.122-2003 путем соединения металлической сетки с наружным контуром заземления. Токоотводами служат металлические колонны.
Все соединения выполнить сваркой внахлест.

Марка, поз.	Обозначение	Наименование	Кол.	Масса ед.кг	Примеч.
1	ГОСТ 103-76ж	Полоса Б-4х40 (Горизонт. заземл-ль)	500	1,26	м.
2	ГОСТ 8509-93	Уголок 50х50х5, L=3м (Вертик. заземл-ль)	15	3,77	шт.
3	ГОСТ 1839-80ж	Труба асбестоцементная (безнапорная) БНТ Ø100 L=4м.	5		шт.

Изм.	Кол.уч.	Лист	№док.	Подп.	Дата
ГИП		Котельников			
Н.контр.		Архангелов			
Нач.отд.		Архангелов			
Нач.гр.		Кайдарова			
Инженер		Новиков			

13977-2-ЭМ

Крытый цех по сборке стрелочных переводов на звеносборочной базе ПМС-208 Самарская область, г. Кинель, ул. Орджоникидзе 122б

Бытовые помещения

План молниезащиты и заземления.

Стадия	Лист	Листов
РП	6	

Желдорпроект Поволжья ОАО "РЖД"

Формат А4х4

Взам. инв.N | Подпись и дата | Инв.N подл.

Подставка под ВРУ

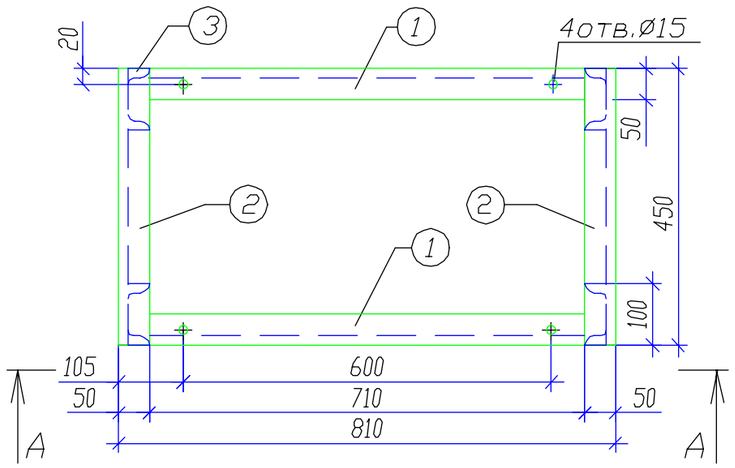

Вид А-А

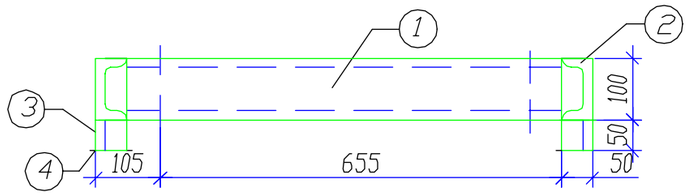

Марка, поз.	Обозначение	Наименование	Кол.	Масса ед.кг	Примеч.
		Подставка под ВРУ			
1	ГОСТ 8240 - 97*	Швеллер С10 L=710 мм	2	6,10	
2	ГОСТ 8240 - 97*	Швеллер С10 L=450 мм	2	3,87	
3	ГОСТ 8240 - 97*	Швеллер С10 L=47 мм	4	0,40	
4	ГОСТ 19904 - 74*	Лист 3х60 L=110 мм	4	0,155	
		Итого:		22,16	
	ГОСТ 5915 - 70*	Гайка d12	4	0,015	
	ГОСТ 11371 - 78*	Шайба d12	4	0,0083	
	ГОСТ 7798 - 70*	Болт d12 L=130 мм	4	0,133	

1. Сварку производить электродом Э-42 (4мм)
2. Все металлические изделия покрасить масляной краской за 2 раза.
3. Подставку под ВРУ изготовить в количестве 1 шт.,

Взам. инв.N

Подпись и дата

Инв.N подл.

Изм.	Кол.уч.	Лист	N°док.	Подп.	Дата
ГИП		Котельников			
Н.контр.		Архангелов			
Нач.отд.		Архангелов			
Нач.гр.		Кайдарова			
Инженер		Новиков			

13977-2-ЭМ

Крытый цех по сборке стрелочных переводов на звеносборочной базе ПМС-208 Самарская область, г. Кинель, ул. Орджоникидзе 122Б

Бытовые помещения

Стадия	Лист	Листов
РП	7	

Подставка под ВРУ

Желдорпроект Поволжья ОАО "РЖД"

Формат А3

Позиция	Наименование и техническая характеристика	Тип, марка, обозначение документа, опросного листа	Код оборудования изделия, материала	Завод-изготовитель	Единица измере-ния	Количе-ство	Масса единицы, кг	Примечания
1	2	3	4	5	6	7	8	9
1.	Вводная панель на 250А, для установки в щитовых помеще-	ВРУМ1-11-10 УХЛ4		Опытный завод	шт.	1		
ВРУ	ниях с 2-мя переключателями на вводе на 250А, с плавкими	ИГТЛ 656200.004ТУ		НИИ «Электропривода»				
	вставками в предохранителях ПН2 - 250/160А-3шт; 250/250А-			г.Москва				
	3шт, счетчиками ЦЭ 6803В-2шт, трансформаторами тока							
	Т-0,66-150/5А-3шт. и 300/5А-3шт.; с шинками «N» и «PE».							
2.	Счетчик электронный трансформаторного включения,	ПСЧ-4ТА 03.1		ФГУП «Нижегородский	шт.	2		Установить во ВРУ
	3Т, 3х57,5/110В, 5…7,5А, 3фазн., 4провод.	ЭИНЕС.411152.028-22		завод М.В. Фрунзе»				
3.	Щит распределительный IP40, навесной, с дверцей на	«Ekinoxe TX»	016 02	Фирма «Legrand»	шт.	1		
ЩП	36 модулей, ~380/220В, 50Гц. Размеры: 460х425х117							
	Фидерные автоматические выключатели:							
	4-х полюсн., Iрасц.=125А.	DX tm-D	066 82		шт.	1		
	4-х полюсн., Iрасц.=80А.	DX tm-D	066 80		шт.	1		
	4-х полюсн., Iрасц.=50А.	DX tm-D	066 78		шт.	3		
	4-х полюсн., Iрасц.=25А.	DX tm-D	066 75		шт.	1		
4.	Щит распределительный IP40, навесной, с дверцей на	«Ekinoxe TX»	016 03	Фирма «Legrand»	шт.	1		
ЩС	54 модулей, ~380/220В, 50Гц. Размеры: 610х425х117							
	Вводной автоматический выключатель:							
	4-хполюсн., Iрасц.=100А.	DX tm	066 82		шт.	1		
	Фидерные автоматические выключатели:							
	3-хполюсн., Iрасц.=40А.	DX tm	062 89		шт.	3		
	3-хполюсн., Iрасц.=20А.	DX tm	062 86		шт.	2		
	3-хполюсн., Iрасц.=10А.	DX tm	062 83		шт.	4		
	3-хполюсн., Iрасц.=6А.	DX tm	062 81		шт.	2		
	дифференциальный полюс+N, Iрасц.=20А.,ΔI=30mA.	DX tm	078 87		шт.	1		
	1-полюсн., Iрасц.=6А.	DX tm	061 56		шт.	4		
5.	Ящик с выключателем и штепсельным разъемом, Iн.=63А	ЯВШ3-63 У2			шт.	1		

Взам. инв №

Подпись и дата

Инв. № подл.

Изм	Кол.уч	Лист	№док	Подпись	Дата	13977-2- ЭМ.С		
						Крытый цех по сборке стрелочных переводов на звено-сборочной базе ПМС-208 Самарская область, г. Кинель, ул. Орджоникидзе 122Б		
ГИП		Котельников				Бытовые помещения	Стадия	Лист	Листов
							РП	1	4
Н.контр.		Архангелов							
Нач.отд.		Архангелов				Спецификация оборудования, изделий и материалов	ЖЕЛДОРПРОЕКТ ПОВОЛЖЬЯ ОАО «РЖД»	
Нач.гр.		Кайдарова						
Инженер		Новиков						

Формат А3

Позиция	Наименование и техническая характеристика	Тип, марка, обозначение документа, опросного листа	Код оборудования изделия, материала	Завод-изготовитель	Единица измере-ния	Количе-ство	Масса единицы, кг	Примечания
1	2	3	4	5	6	7	8	9
		ТУ16-536.007-72						
6.	Автоматический выключатель Iн.=1,6А.	АП 50Б2МТ		ЗАО «ЭТМ»	шт.	2		
QF(1H), QF(2H)		ТУ16-522.139-78						
7.	Пускатель электромагнитный,Uном.кат=~220В, IP54	ПМЛ3120		ЗАО «ЭТМ»	шт.	2		
КМ(ШР1), КМ(ШР2)	без теплового реле	ТУ 16-644.001-83						
8.	Пускатель электромагнитный, Uном.кат~220В, IP54,	ПМЛ1220		ЗАО «ЭТМ»	шт.	3		
КМ(В15), КМ(В16), КМ(В17)	Iн.э.=6,0А.	ТУ 16-644.001-83						
9.	Пускатель электромагнитный, Uном.кат~220В, IP54,	ПМ 12-010		ЗАО «ЭТМ»	шт.	2		
КМ(В1), КМ(В4)	Iн.э.=0,9А	ТУ 16-89ИГФР.644236.033 ТУ						
10.	Пускатель электромагнитный, Uном.кат~220В, IP54,	ПМ 12-010		ЗАО «ЭТМ»	шт.	1		
КМ(В2)	Iн.э.=0,6А. в оболочке							
11.	Реле промежуточное Uном.кат.~220 В	РП21М-220		ОАО «ВНИИР»	шт.	1		
К1				г. Чебоксары				
12.	Оболочка защитная с дверцей	ОЗР-4		ОА «Электроаппарат»	шт.	1		
А1		ТУ3464-013-05757109-99		г. Курск				
13.	Розетка двухполюсная с заземляющим контактом для	РС16-004		ЗАО «ЭТМ»	шт.	16		
	открытой установки, ~220В , 2К+3, 16А, IP20							
14.	Выключатель одноклавишный для открытой проводки,	ВА66-102Б		ЗАО «ЭТМ»	шт.	3		
	6А, 250В, IP44							
15.	Выключатель одноклавишный для скрытой проводки,	С16-053		ЗАО «ЭТМ»	шт.	7		
	6А, 250В, IP20							
16.	Пластмассовая коробка (ответвительная) IP65	У409У1	34 6474 4611		шт.	9		
		ТУ 36-1895-75						

Взам. инв №

Подпись и дата

Инв. № подл.

Позиция	Наименование и техническая характеристика	Тип, марка, обозначение документа, опросного листа	Код оборудования изделия, материала	Завод-изготовитель	Единица измере-ния	Количе-ство	Масса единицы, кг	Примечания
1	2	3	4	5	6	7	8	9
17.	Профиль зетовый	К239У2	34 4962 6191		шт.	6		
		ТУ16-1434-82						
18.	Швеллер	К243У2	34 4962 6134		шт.	6		
		ТУ16-1434-82						
19.	Шпилька	К122У3	34 6473 2111		шт.	60		
		ТУ16-1434-82						
20.	Стойка	К1150У3	34 4962 5011		шт.	7		
		ТУ16-1496-82						
21.	Полка	К1160У3	34 4962 5011		шт.	7		
		ТУ16-1496-82						
22.	Скоба	К1157	34 4962 5011		шт.	14		
		ТУ16-1496-82						
23.	Лоток L=2000 мм.	НЛ-20П1,8У2,5	34 4961 5255		шт.	36		
		ТУ36-2486-82						
24.	Коробка клеммная	КС-10			шт.	1		
ХТ								
25.	Материал для заземления:							
25.1	Сталь полосовая 4х40мм	ГОСТ 103-76*	093300 0017		км./т.	0,5/0,63		
25.2	Уголок равнополочный 50х50х5, L=3м	ГОСТ 8509-93	093100 0000		км./т.	0,045/0,17		
25.3	Труба асбестоцементная (безнапорная) Ø100 L=4 м.	БНТ 100	578 631		шт.	5		
	с муфтой	ГОСТ 1839-80*						
26.	Подставка под ВРУ:							
26.1	Швеллер №10	ГОСТ 8240-89	092500 0000		т.	0,022		
26.2	Лист 3х60	ГОСТ19904-74	097100 0000		т.	0,002		

Взам. инв №

Подпись и дата

Инв. № подл.

Позиция	Наименование и техническая характеристика	Тип, марка, обозначение документа, опросного листа	Код оборудования изделия, материала	Завод-изготовитель	Единица измере-ния	Количе-ство	Масса единицы, кг	Примечания
1	2	3	4	5	6	7	8	9
	Кабель силовой, ~660В сечением мм^2:	ВВГнг-LS	35 21223100	ОАО «Саранскккабель»				
27.	3х1,5	ТУ16.К71-310-2001			км.	0,22		
28.	3х2,5				км.	0,20		
29.	4х2,5				км.	0,01		
30.	5х1,5				км.	0,03		
31.	5х2,5				км.	0,21		
32.	5х4				км.	0,055		
33.	5х6				км.	0,07		
34.	5х10				км.	0,17		
35.	5х16				км.	0,08		
36.	5х25				км.	0,1		
	Кабель силовой, ~1000В сечением мм^2:	ВВГнг						
37.	5х35	ГОСТ 16442-80			км.	0,01		
38.	5х50				км.	0,01		
39.	Кабель контрольный, сечением мм^2:	КВВГнг-LS			км.	0,13		
	4х1,0	ТУ16.К71-310-2001						
40.	Провод установочный, ~660В, 1х1,5	ПВ3			км.	0,01		
		ГОСТ 6323-79						
	Труба водогазопроводная легкая:	ГОСТ3262-75						
41.	М-Р-32х2,8		138500		км./т.	0,02/0,036		
42.	М-Р-25х2,8		138500		км./т.	0,02/0,036		
43.	Металлорукав негерметичный:	РЗ-Ц-Х-22		З-д «Металлорукав»	м.	5		
		ТУ22-5570-83		г. Москва				

Взам. инв №

Подпись и дата

Инв. № подл.

Позиция	Наименование и техническая характеристика	Тип, марка, обозначение документа, опросного листа	Код оборудования изделия, материала	Завод-изготовитель	Единица измере-ния	Количе-ство	Масса единицы, кг	Примечания
1	2	3	4	5	6	7	8	9
1.	Выключатель однополюсный с комбинированным	01-03-001-01			шт	5		
	расцепителем							
2.	Выключатель однополюсный с устройством	01-03-001-02			шт	1		
	защитного отключения							
3.	Выключатель трехполюсный с комбинированным	01-03-002-04			шт	15		
	расцепителем до 50А							
4.	Выключатель трехполюсный с комбинированным	01-03-002-05			шт	3		
	расцепителем до 200А							
5.	Асинхронные электродвигатели с короткозамкнутым							
	ротором мощностью:							
	до 1 кВт	01-07-001-01			шт	12		
	до 300 кВт	01-07-001-02			шт	6		
6.	Замер полного сопротивления цепи «фаза-ноль»	01-11-013-01			шт	50		
7.	Измерение сопротивления изоляции мегаомметром	01-11-028-01			шт	58		
8.	Измерение сопротивления растеканию тока:							
	- заземлителя	01-11-010-01			измер	15		
	- контура с диагональю до 200м	01-11-010-03			измер	4		
9.	Проверка наличия цепи между заземлителями и	01-11-011-01			шт.точек	100		
	заземленными элементами							

Взам. инв №

Подпись и дата

Инв. № подл.

Изм	Кол.уч	Лист	№док	Подпись	Дата
ГИП		Котельников			
Н.контр.		Архангелов			
Нач.отд.		Архангелов			
Нач.гр.		Кайдарова			
Инж.		Новиков			

13977-2- ЭМ.С1

Крытый цех по сборке стрелочных переводов на звено-сборочной базе ПМС-208 Самарская область, г. Кинель, ул. Орджоникидзе 122Б

Бытовые помещения

Стадия	Лист	Листов
РП		1

Спецификация на пусконаладочные работы

ЖЕЛДОРПРОЕКТ ПОВОЛЖЬЯ ОАО «РЖД»

Формат А3