PDF created with pdfFactory Pro trial version www.pdffactory.com

ПЛАН НА ОТМЕТКЕ 0.00

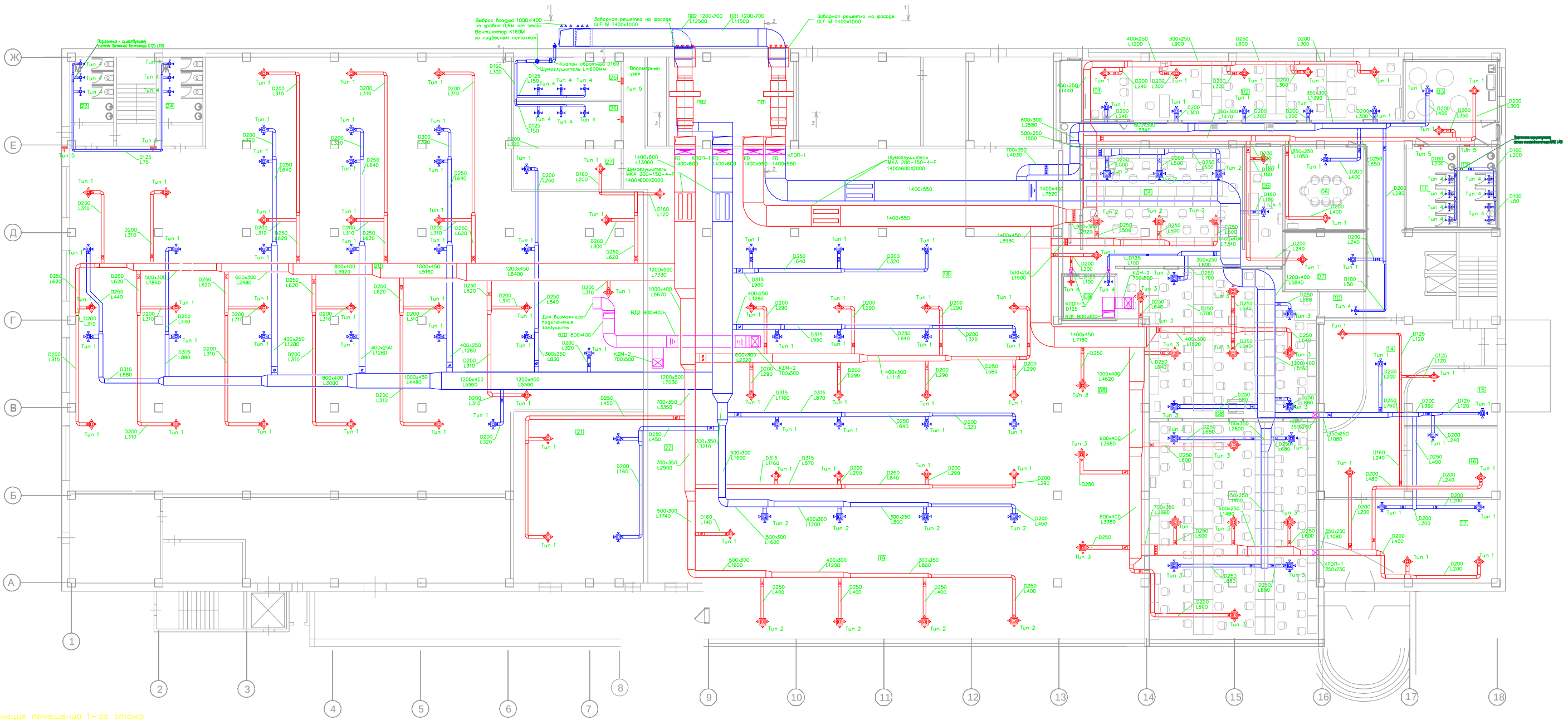

Экспликация помещений 1-го этажа

Номер	Наименование	Площадь м²
01	Офисное помещение	14,0
02	Офисное помещение	75,0
03	Комната приема пищи	26,0
04	Офисное помещение	75,0
05	Офисное помещение	18,0
06	Переговорная	30,0
07	Комната отдыха	21,0
08	Офисное помещение	300,0
09	Серверная	10,5
10	Склад	7,0
11	Санузел	16,0
12	Санузел	16,0
13	Коридор	80,0
14	Вестибюль	40,0
15	Переговорная отдела кадров	22,0
16	Переговорная отдела кадров	28,0
17	Холл	72
18	Офис	558
19	Магазин	270
20	Офис	891
21	Приемный пункт	108
22	Коридор-холл	
23	Санузел	
24	Санузел	
25	Санузел	
26	Санузел	
27	Комната приема пищи	

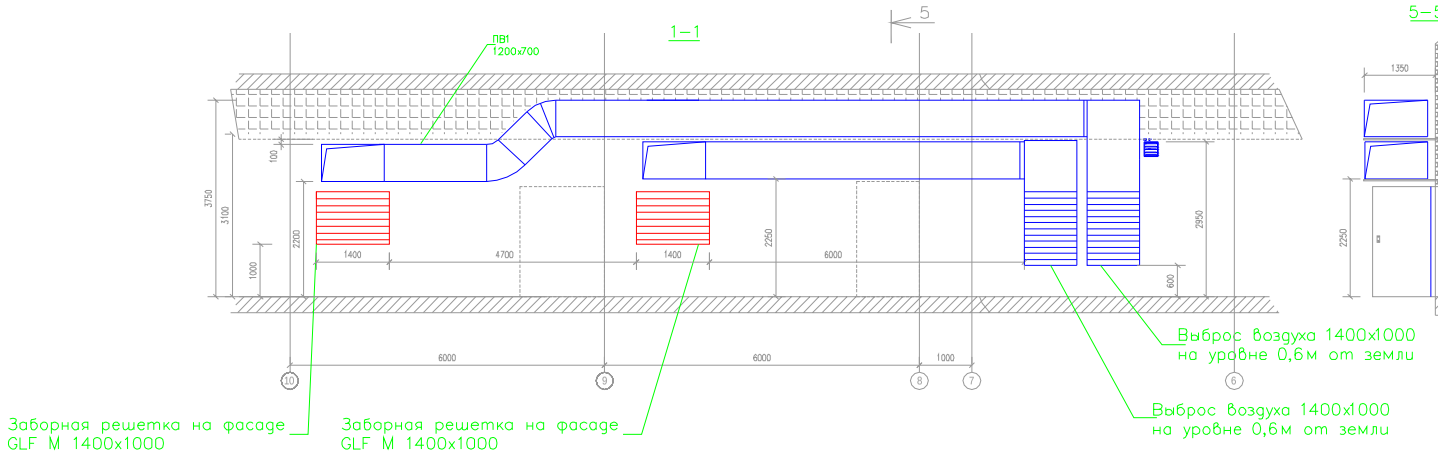

Установка клапана дымоудаления (Call Центр)

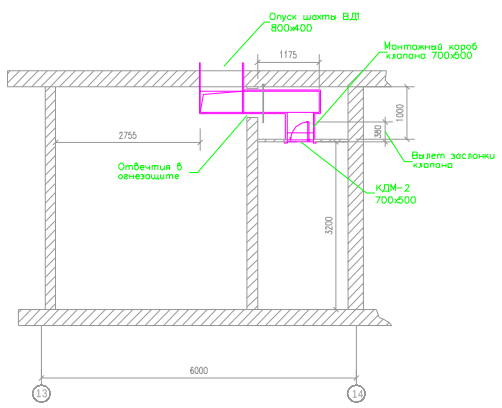

Экспликация воздухораспределительных устройств

Тип	Назначение	Обозначение по каталогу	Производитель	Расход м3/ч	Кол-во
Тип 1	приток/вытяжка	DCQ-MOD 300x300	ModAir	200–400	33
Тип 2	приток/вытяжка	DCQ-MOD 450x450	ModAir	400–600	6
Тип 3	приток/вытяжка	DCQ-MOD 525x525	ModAir	600–800	19
Тип 4	приток/вытяжка	BRE.N M 100	ModAir	10–120	11
Тип 5	Переточная	GFV M 91 700	ModAir	150–200	2

Изм.	Кол.уч.	Лист	N. док.	Подп.	Дата

СК-П-2805 ОВ

ЗАО СНМТ "М-Видео"
1-ый варшавский проезд д.1а, строение 1

Реконструкция с перепрофилированием
Отопление вентиляция и кондиционирование

Стадия	Лист	Листов
РП	5	

ГИП	Федоров		06.08
Разработал	Остапчук		06.08
Нач. отдел	Смирнов		
Утвердил	Максимов		

Система вентиляции
План первого этажа

ТБН Техно Проект