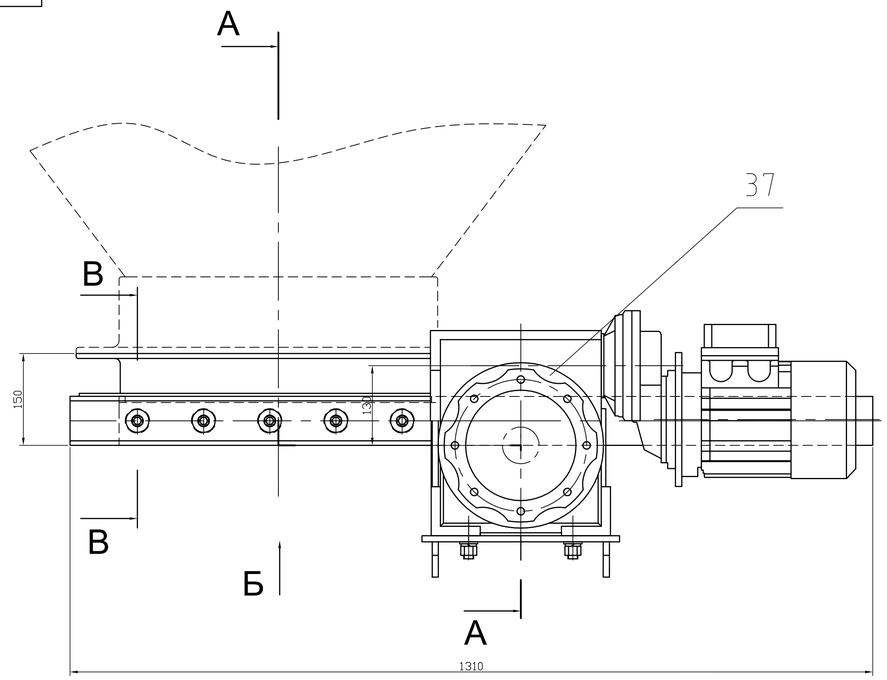

А - А

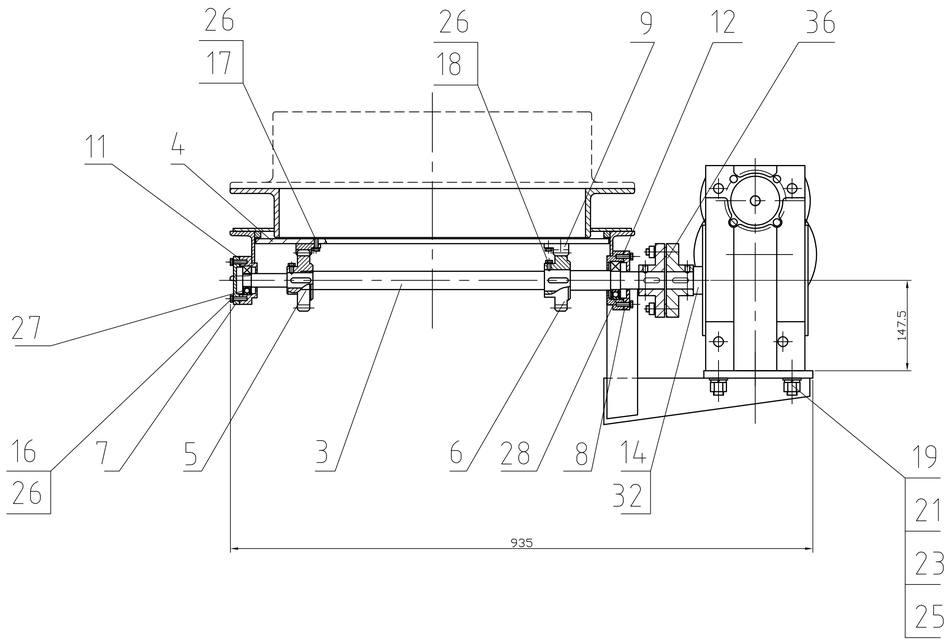

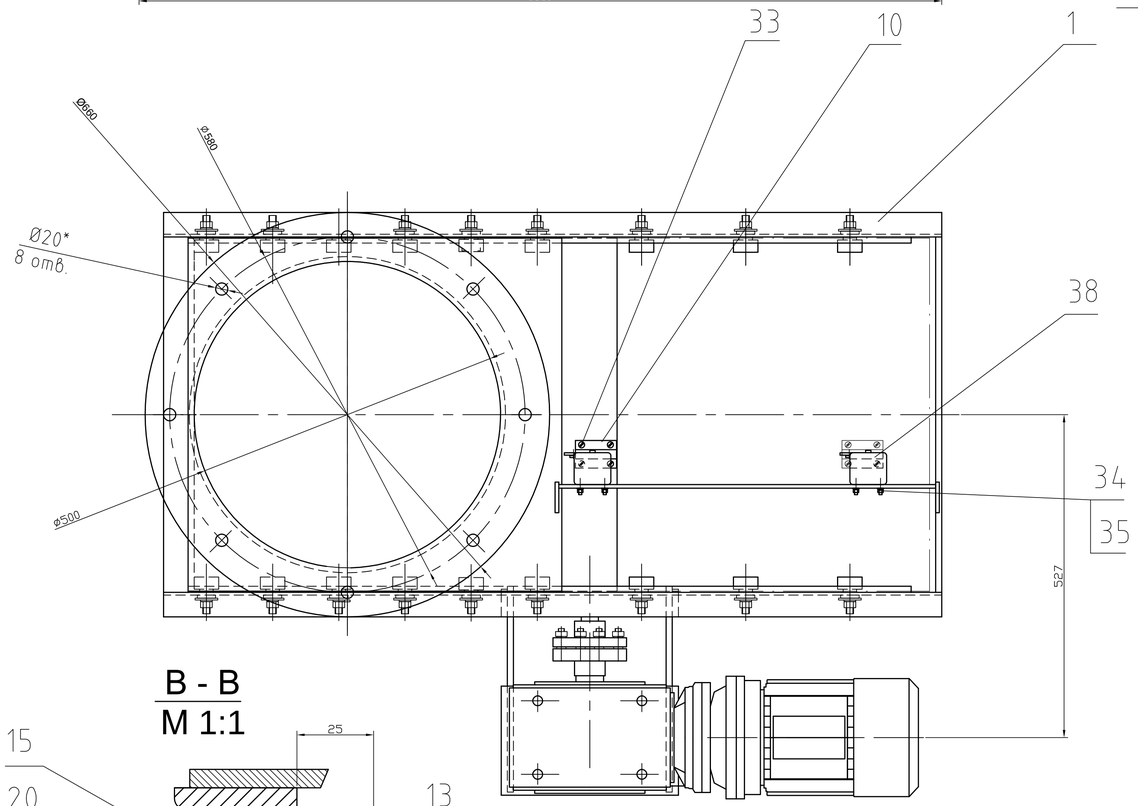

Вид Б

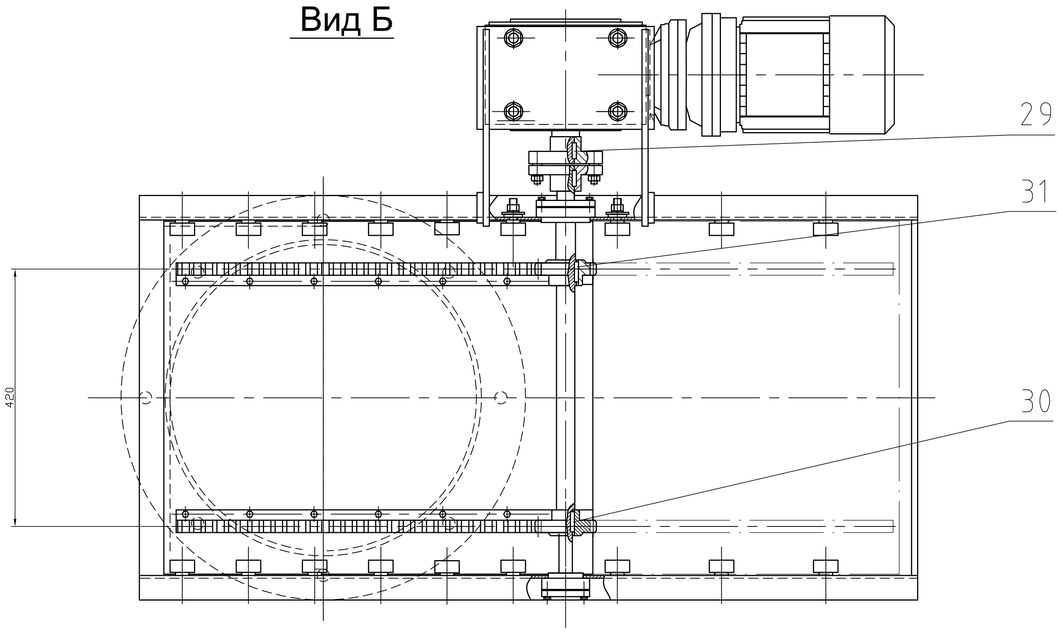

В - В
М 1:1

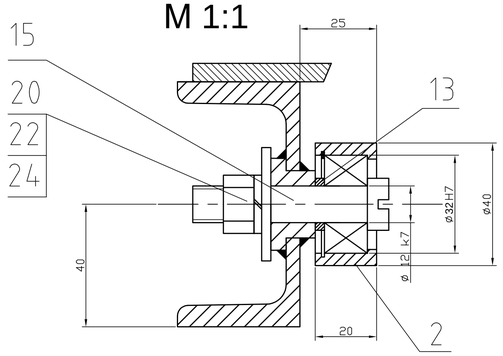

1. Все подшипниковые узлы при сборке заполнить на 2/3 объема солидолом марки "Ж" по ГОСТ1033-79 .
2. Соосность оси мотор-редуктора и вала шестерен в пределах 0,1мм обеспечить установкой прокладок под опорную поверхность мотор-редуктора.
3. При сборке обеспечить плавность работы всех подвижных частей затвора.
4. Покрытие: грунтовка ГФ-0119 красно-коричневая ГОСТ23343-78
   1 слой и окраска 2 слоя эмаль ХВ-110 (синяя) ГОСТ18374-79.
5. * Размеры для справок

					Завод керамзитового гравия г. Карабулак Республика Ингушетия			
					Р4247-62-00.00.000 СБ			
Изм	Лист	N докум.	Подпись	Дата	Затвор реечный с электроприводом	Лит.	Масса	Масштаб
Разраб.		Наумов		15.03.08			110	1:5
Проверил						Лист 1	Листов 1	
Т.контр						ООО РОСТОВГИПРОШАХТ		
Нач. группы		Даниленко						
Н.контр.								
Утвердил		Кольцов						

Подпись и дата | Инв. N дубликата | Взам. инв. N | Подпись и дата | Инв. N подлин.