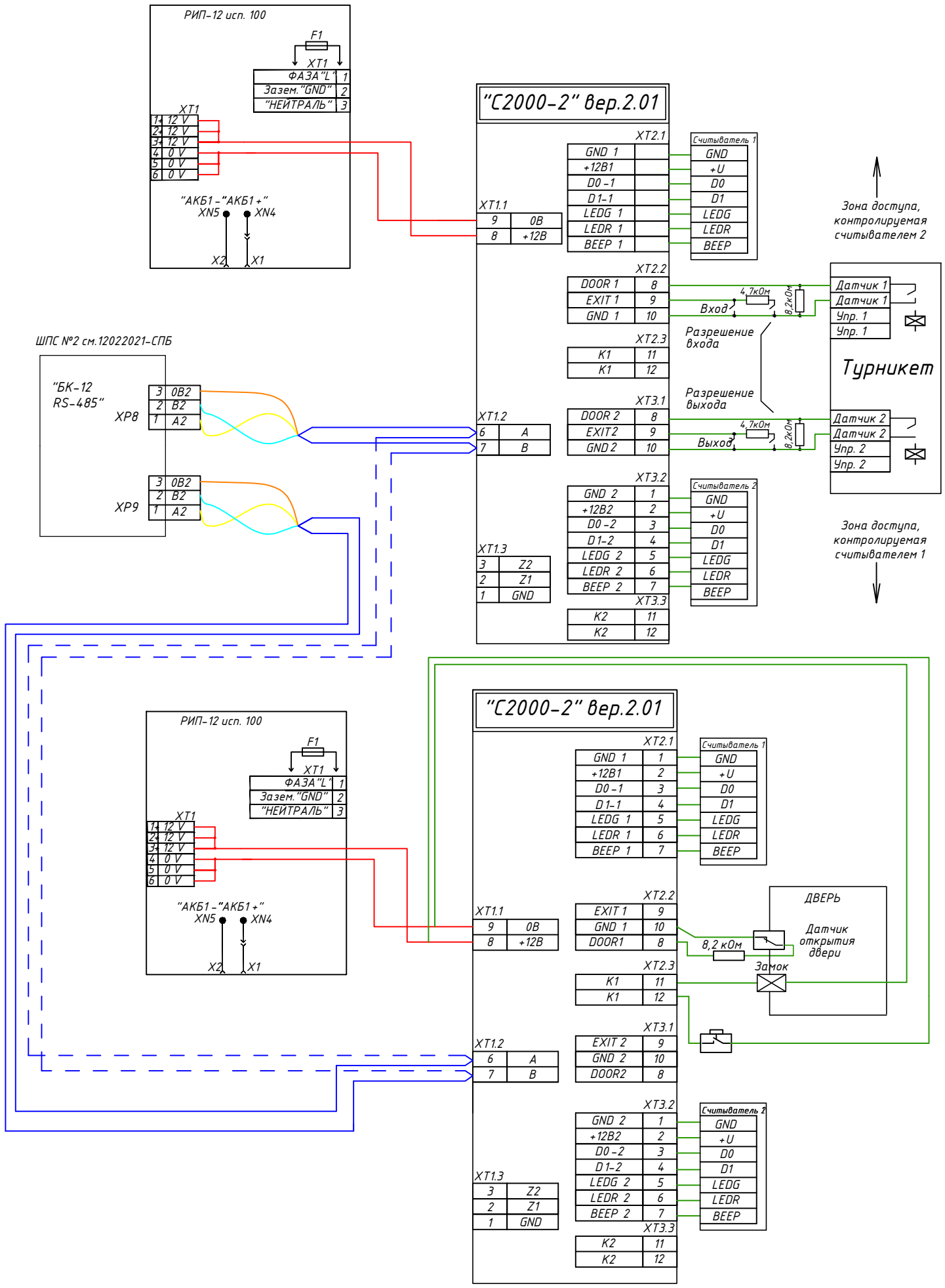

Согласовано

Взам. инв. №

Подпись и дата

Инв. № подл.

Изм.	Кол.уч.	Лист	№док.	Подп.	Дата
Разраб.		РАЗРАБ.			ДАТА1
Провер.		ПРОВЕР.			ДАТА2
ГИП		ГИП			ДАТА3
Н. контр.		Н.КОНТР.			ДАТА4

ШИФР

НАИМЕНОВАНИЕ_ОБЪЕКТА

НАИМЕНОВАНИЕ_РАЗДЕЛА

Стадия	Лист	Листов
СТАДИЯ	ЛИСТ	ЛИСТОВ

НАИМЕНОВАНИЕ_ЧЕРТЕЖА

ОРГАНИЗАЦИЯ

ФОРМАТ_ЛИСТА