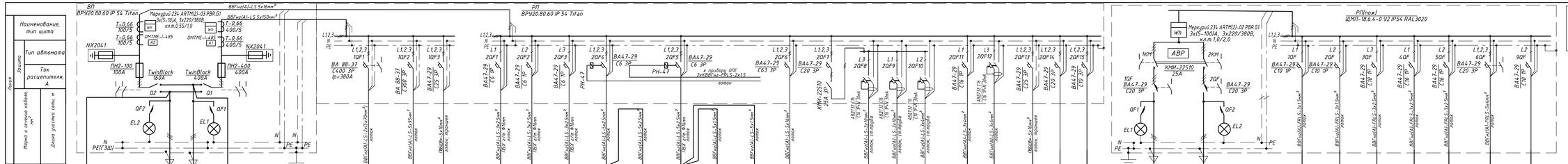

Наименование, тип щита	ВП	РП	РП(пож)
Тип автомата	NX2041	BA 88-37	BA47-29
Ток расцепителя, А	100/5	380	10
Марка и сечение кабеля, мм²	5x16	5x150	5x1,5
Длина участка сети, м	20	20	20
Обозначение на планах сети	Щит ШС1 технологического оборудования	Конденсатная установка	Резервуар ШУ(Р) (резервн)
Ру, кВт	149.10	150.00	5.50
Iр, А	328.70	240.18	8.81
cosφ	0.69	0.95	0.95
Ток к.з.одн., А	4,2777.78	21388.89	718.95
ΔUнорм, %	0.30	0.60	0.66
I к.з. / I н.расц.	106.94	53.47	1.80
срабат. защиты	0.20	0.20	0.20
Наименование	Щит ШС1 технологического оборудования	Конденсатная установка	Резервуар ШУ(Р) (резервн)
Расстояние до токоприемника удаленного потребителя	16	114	77.00
Сечение кабеля	2.5	2.5	2.5

Наименование, тип щита	Гр.а-1	Гр.а-2	Гр.а-3	Гр.в-1/1	Гр.в-1/2	Гр.в-2/1	Гр.в-2/2	Гр.в-2/3	П-3	П-4
Тип автомата	BA47-29	BA47-29	BA47-29	AB1T13	AB1T13	AB1T13	AB1T13	AB1T13	BA47-29	BA47-29
Ток расцепителя, А	6	6	6	6	6	6	6	6	6	6
Марка и сечение кабеля, мм²	BBГнг(А)-FRLS 3x1,5мм²	BBГнг(А)-FRLS 3x1,5мм²	BBГнг(А)-FRLS 3x1,5мм²	BBГнг(А)-FRLS 5x2,5мм²	BBГнг(А)-FRLS 5x2,5мм²	BBГнг(А)-FRLS 5x2,5мм²	BBГнг(А)-FRLS 5x2,5мм²	BBГнг(А)-FRLS 5x2,5мм²	BBГнг(А)-FRLS 5x1,5мм²	BBГнг(А)-FRLS 5x1,5мм²
Длина участка сети, м	0.22	0.32	0.06	1.10	1.10	1.10	0.55	0.55	27.00	6.74
Обозначение на планах сети	Гр.а-1	Гр.а-2	Гр.а-3	Гр.в-1/1	Гр.в-1/2	Гр.в-2/1	Гр.в-2/2	Гр.в-2/3	П-3	П-4
Ру, кВт	1.04	1.48	0.30	2.09	2.09	2.09	1.05	1.05	51.34	10.46
Iр, А	0.98	0.98	0.98	0.80	0.80	0.80	0.80	0.80	0.80	0.98
cosφ	940.17	134.31	198.41	424.38	1527.78	763.89	366.67	366.67	1552.03	
Ток к.з.одн., А	0.11	1.05	0.14	0.22	0.06	0.12	0.13	0.13	1.49	
ΔUнорм, %	156.70	22.39	33.07	6.43	254.63	127.31	61.11	61.11	24.64	
I к.з. / I н.расц.	0.20	0.20	0.20	0.20	0.20	0.20	0.20	0.20	0.20	0.20
срабат. защиты	0.20	0.20	0.20	0.20	0.20	0.20	0.20	0.20	0.20	0.20
Наименование	рабочее освещение пом.электр ощитов	рабочее освещение пом.электр ощитов	рабочее освещение пом.электр ощитов	ПУ (к-тно) вытяжной вентилятор ами В1,В2	Приточная установка П1	ПУ (к-тно) вытяжной вентилятор ами В1,В2	Вытяжной вентилятор В1	Вытяжной вентилятор В2	Отопление (инфракрасные обогреватели)	Обогрев кровли
Расстояние до токоприемника удаленного потребителя	16	114	77.00	36	10	20	25	25	63	
Сечение кабеля	2.5	2.5	2.5	2.5	2.5	2.5	1.5	1.5	16.0	

Наименование, тип щита	П-4/1	П-4/2	П-4/3	П-5	Гр.р-1	П-10				
Тип автомата	BA47-29	BA47-29	BA47-29	BA47-29	BA47-29	BA47-29				
Ток расцепителя, А	6	6	6	6	6	6				
Марка и сечение кабеля, мм²	BBГнг(А)-LS 3x2,5мм²	BBГнг(А)-LS 3x2,5мм²	BBГнг(А)-LS 3x2,5мм²	BBГнг(А)-LS 5x1,5мм²	BBГнг(А)-LS 3x2,5мм²	BBГнг(А)-LS 5x2,5мм²				
Длина участка сети, м	3.01	3.01	0.73	1.00	2.20	5.50				
Обозначение на планах сети	П-4/1	П-4/2	П-4/3	П-5	Гр.р-1	П-10				
Ру, кВт	13.96	13.96	3.40	4.64	10.87	8.81				
Iр, А	0.98	0.98	0.98	0.98	0.92	0.95				
cosφ	1273.15	1608.19	370.37	330.33	353.41	718.95				
Ток к.з.одн., А	1.04	0.83	0.87	1.34	2.75	0.66				
ΔUнорм, %	79.57	100.51	23.15	33.03	22.09	1.80				
I к.з. / I н.расц.	0.20	0.20	0.20	0.20	0.20	0.20				
срабат. защиты	0.20	0.20	0.20	0.20	0.20	0.20				
Наименование	Обогрев крыши	Обогрев крыши	Обогрев воронок	Наружное освещение	переносной электроинструмент	Резервуар ШУ(Р) (основн)	резерв	резерв		
Расстояние до токоприемника удаленного потребителя	4.8	38	66	74	104	85				
Сечение кабеля	10.0	10.0	4.0	4.0	6.0	10.0				

Наименование, тип щита	Г-1	Г-2	Гр.а-1	Гр.а-2	Гр.а-3	Гр.а-4	Гр.а-5	П-6
Тип автомата								
Ток расцепителя, А								
Марка и сечение кабеля, мм²								
Длина участка сети, м	2.54	2.54	0.06	0.10	0.28	1.00	1.50	2.00
Обозначение на планах сети	Г-1	Г-2	Гр.а-1	Гр.а-2	Гр.а-3	Гр.а-4	Гр.а-5	П-6
Ру, кВт	4.29	4.29	0.26	0.45	1.31	5.35	8.02	3.38
Iр, А	0.90	0.90	0.98	0.98	0.98	0.85	0.85	0.90
cosφ	1222.22	1222.22	114.58	77.19	156.70	763.89	763.89	977.78
Ток к.з.одн., А	0.18	0.18	0.22	0.55	0.80	0.58	0.87	0.18
ΔUнорм, %	61.11	61.11	11.46	7.72	15.67	47.74	47.74	39.11
I к.з. / I н.расц.	0.20	0.20	0.20	0.20	0.20	0.20	0.20	0.20
срабат. защиты	0.20	0.20	аварийное освещение входа и эвакуационное	аварийное освещение пом.дочистки	аварийное освещение пом.электр ощитов	ОПС	СОТ	Шкаф управления ШУ41
Наименование	Ввод 2 (резервный)	Ввод 1 (рабочий)	80	119	98	20	20	25
Расстояние до токоприемника удаленного потребителя	20	20	1.5	1.5	2.5	2.5	2.5	4.0
Сечение кабеля	4.0	4.0						

Основные параметры щита П11(с ш.Iс компенсации)		
Ру=	194.88	кВт
Кс=	0.80	
Рр=	157.0	кВт
Iр=	334,5	А
cos φ=	0.69	
Sр=	219,9	кВА

Основные параметры щита П11(с ш.Iс компенсации) 150кВАр)		
Ру=	194.88	кВт
Кс=	0.77	
Рр=	151.0	кВт
Iр=	230,2	А
cos φ=	0.99	
Sр=	151,3	кВА

Основные параметры щита Ввод 1 (без компенсации)		
Ру=	54.90	кВт
Кс=	0.78	
Рр=	42,7	кВт
Iр=	71,4	А
cos φ=	0.91	
Sр=	50,0	кВА

Основные параметры щита Ввод 1 (с компенсацией)		
Ру=	54.90	кВт
Кс=	0.78	
Рр=	42,7	кВт
Iр=	71,4	А
cos φ=	0.91	
Sр=	50,0	кВА

Основные параметры щита аварийного режима(без компенсации)		
Ру=	249.80	кВт
Кс=	0.78	
Рр=	193,7	кВт
Iр=	367,6	А
cos φ=	0.80	
Sр=	241,9	кВА

Основные параметры щита аварийного режима (с компенсацией) 150кВАр)		
Ру=	249.80	кВт
Кс=	0.78	
Рр=	193,7	кВт
Iр=	307,8	А
cos φ=	0.96	
Sр=	202,6	кВА

Основные параметры щита аварийного режима (с компенсацией) 150кВАр, режим пожара)		
Ру=	249.80	кВт
Кс=	0.76	
Рр=	189,4	кВт
Iр=	297,9	А
cos φ=	0.97	
Sр=	195,5	кВА

Основные параметры щита П11(с ш.Iс компенсации)		
Ру=	194.88	кВт
Кс=	0.80	
Рр=	157,0	кВт
Iр=	334,5	А
cos φ=	0.69	
Sр=	219,9	кВА

Основные параметры щита П11(с ш.Iс компенсации) 150кВАр)		
Ру=	194.88	кВт
Кс=	0.77	
Рр=	151,0	кВт
Iр=	230,2	А
cos φ=	0.99	
Sр=	151,3	кВА

ТЕХНИЧЕСКИЕ ПАРАМЕТРЫ ШКАФА ВП/РП:
Производитель – ИЭК
Щит распределительный напольный BP520.80.60 IP 54 Titan

1. По данной схеме изготовить щиты ВП, РП как отдельно стоящий электрический щит напольного исполнения в соответствии с ГОСТ 32396-2013 с лицевой панелью, степень защиты IP54 (со стороны дверцы) Ввод-снизу, вывод – сверху.
2. По данной схеме изготовить щит РП(пож) как отдельно стоящий электрический щит напольного исполнения в соответствии с ГОСТ Р 51321-2007 с лицевой панелью, степень защиты IP54 (со стороны дверцы). Ввод-сверху, вывод – сверху.
3. Марки автоматов указаны по каталогу Eaton.
4. Заказчик вправе применить оборудование и марки кабелей других производителей при условии эквивалентности технических характеристик.

ТЕХНИЧЕСКИЕ ПАРАМЕТРЫ ШКАФА РП(пож):
Производитель – ИЭК
Щит распределительный напольный
ЩМП-18.6.4-0 92 IP54 RAL3020

Основные параметры щита РП(пож) (нормальный режим)		
Ру=	4.64	кВт
Кс=	1.00	
Рр=	4,6	кВт
Iр=	7,7	А
cos φ=	0.92	
Sр=	5,0	кВА

Основные параметры щита РП(пож) (режим пожара)		
Ру=	4.64	кВт
Кс=	1.00	
Рр=	4,6	кВт
Iр=	7,8	А
cos φ=	0.91	
Sр=	5,1	кВА

Основные параметры щита РП(пож) (нормальный режим)		
Ру=	4.64	кВт
Кс=	1.00	
Рр=	4,6	кВт
Iр=	7,6	А
cos φ=	0.92	
Sр=	5,0	кВА

Основные параметры щита РП(пож) (режим пожара)		
Ру=	4.64	кВт
Кс=	1.00	
Рр=	4,6	кВт
Iр=	7,7	А
cos φ=	0.91	
Sр=	5,1	кВА

Отключение электропитания при пожаре

Согласовано

Взам. инв. №

Подп. и дата

Инв. № подл.

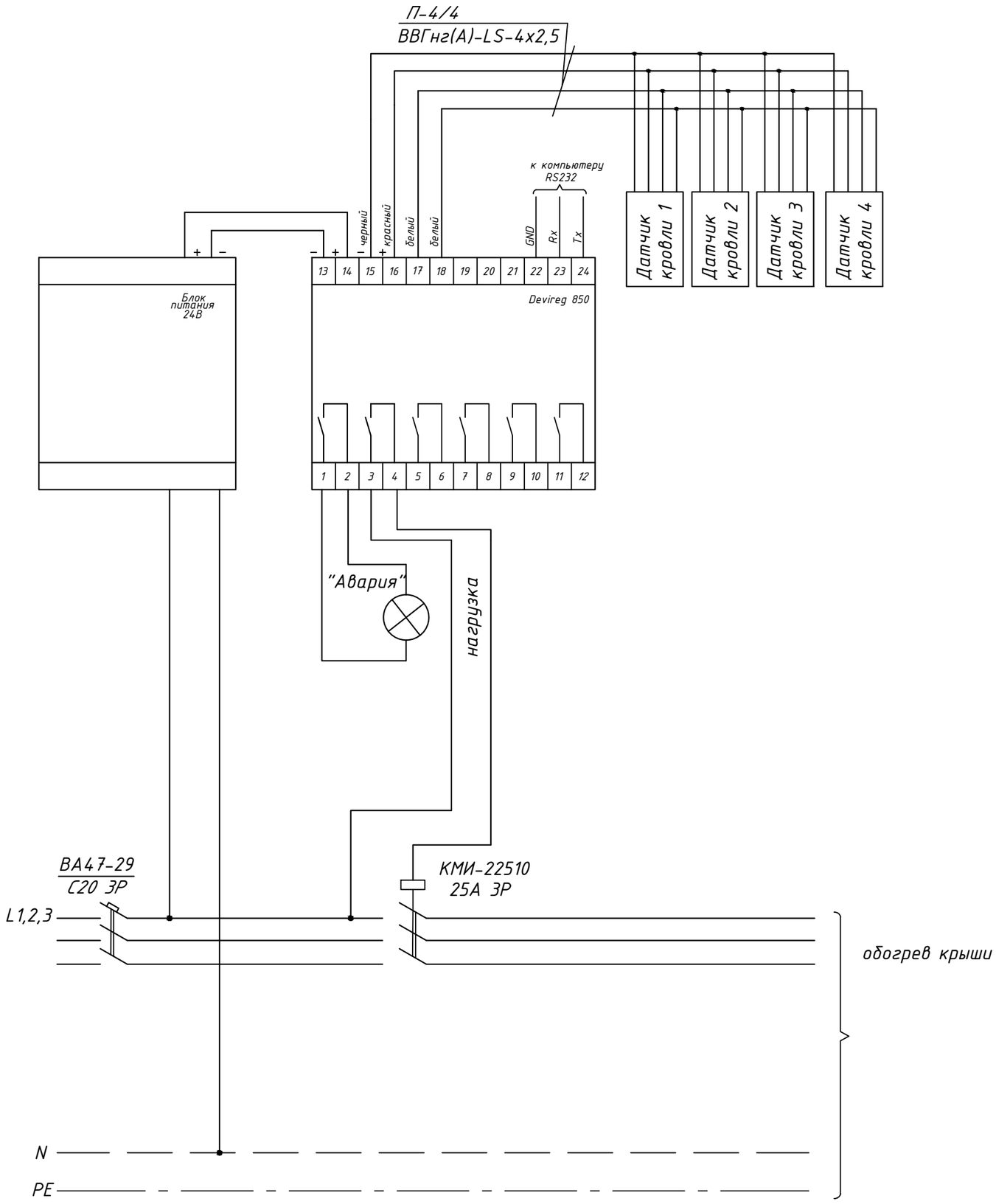

Описание терморегулятора

Регулятор для системы снеготаяния Devireg 850 поставляется вместе с блоком питания.

Монтируется на DIN-рейку.

- габаритные размеры регулятора 53х86х105 мм
- рабочий диапазон температур -10°С ÷ +40°С
- напряжение питания ~230 В, +10%/-20%
- язык русский/английский

Согласовано

Взам. инв.N

Подпись и дата

Инв.N подл.

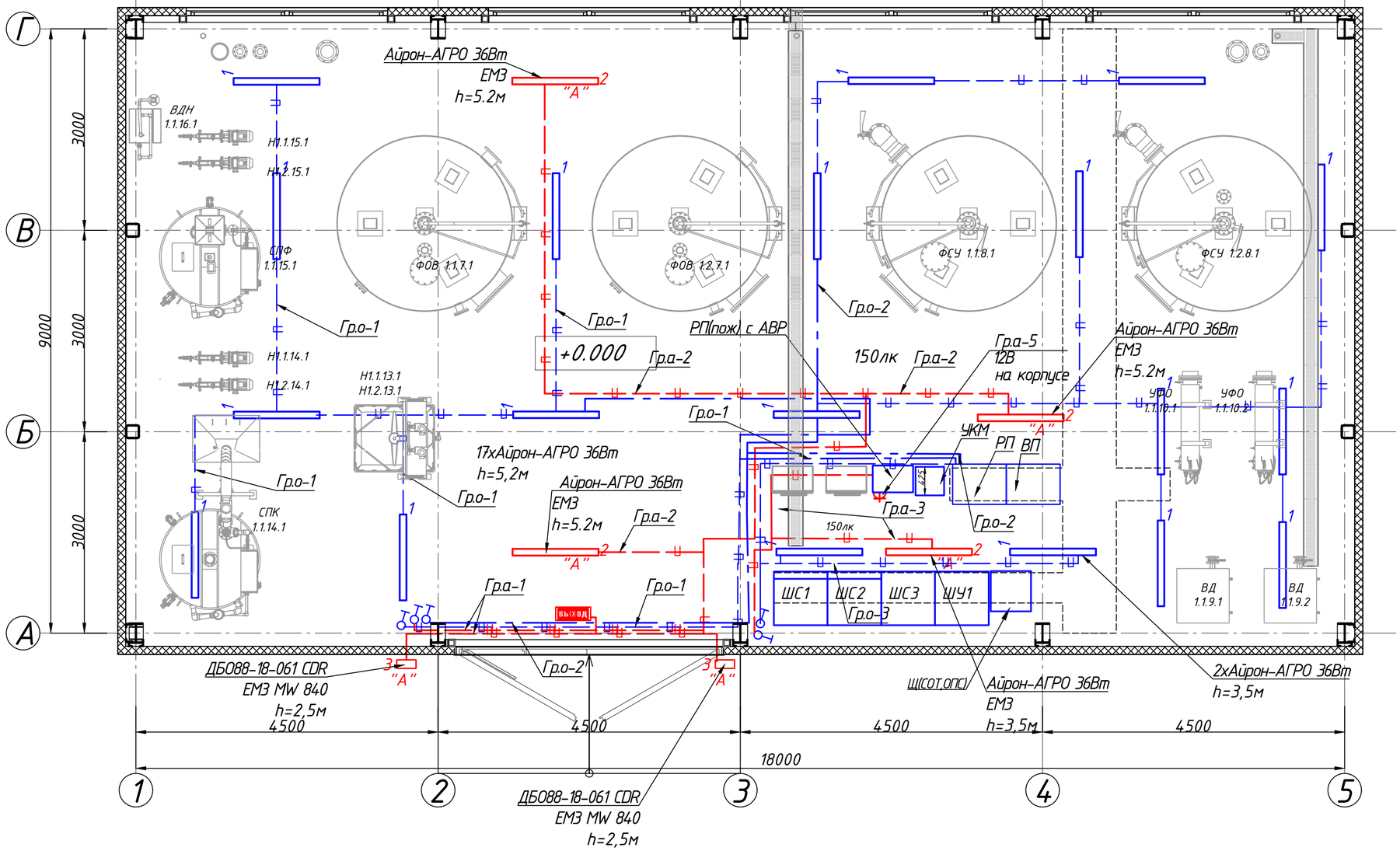

Групповые сети рабочего освещения выполнить кабелем марки ВВГнг(А)-LS расчетного сечения, групповые сети аварийного освещения выполнить кабелем марки ВВГнг(А)-FRLS расчетного сечения проложенных:

- открыто на перфорированных лотках с крышками по строительным конструкциям
- открыто на листовых лотках с крышками IP54 при пересечении с трубопроводами и спуски к потребителям.

Высота установки выключателей 1,5м от уровня пола.

Типы светильников являются рекомендованными и могут быть заменены при заказе на аналогичные с учетом среды применения.

Управление освещением осуществляется при помощи выключателей, установленными по месту. Управление наружным освещением над входом осуществляется датчиками движения, встроенными в светильники.

Привязки установочных и осветительных изделий выполнить в масштабе чертежа и уточнить по месту при монтаже.

Ответвления к выключателям и ответвления групповой сети выполнить в распределительных коробках.

Защитное заземление корпусов светильников выполняется в соответствии с ПУЭ п.6.1.37, Изд.7.

Условные обозначения	
ВЫХОД	Светильник-указатель "Выход" MIZAR 2023-2 LED STANDARD
"А"	Светильник с блоком аварийного питания, время работы 3 ч
	Открытая прокладка проводника на лотке по строительным конструкциям
	Открытая прокладка проводника (ав. освещ. и СПЗ) на лотке по строительным конструкциям

Согласовано

Взам. инв. №

Подп. и дата

Инв. № подл.

Формат А2

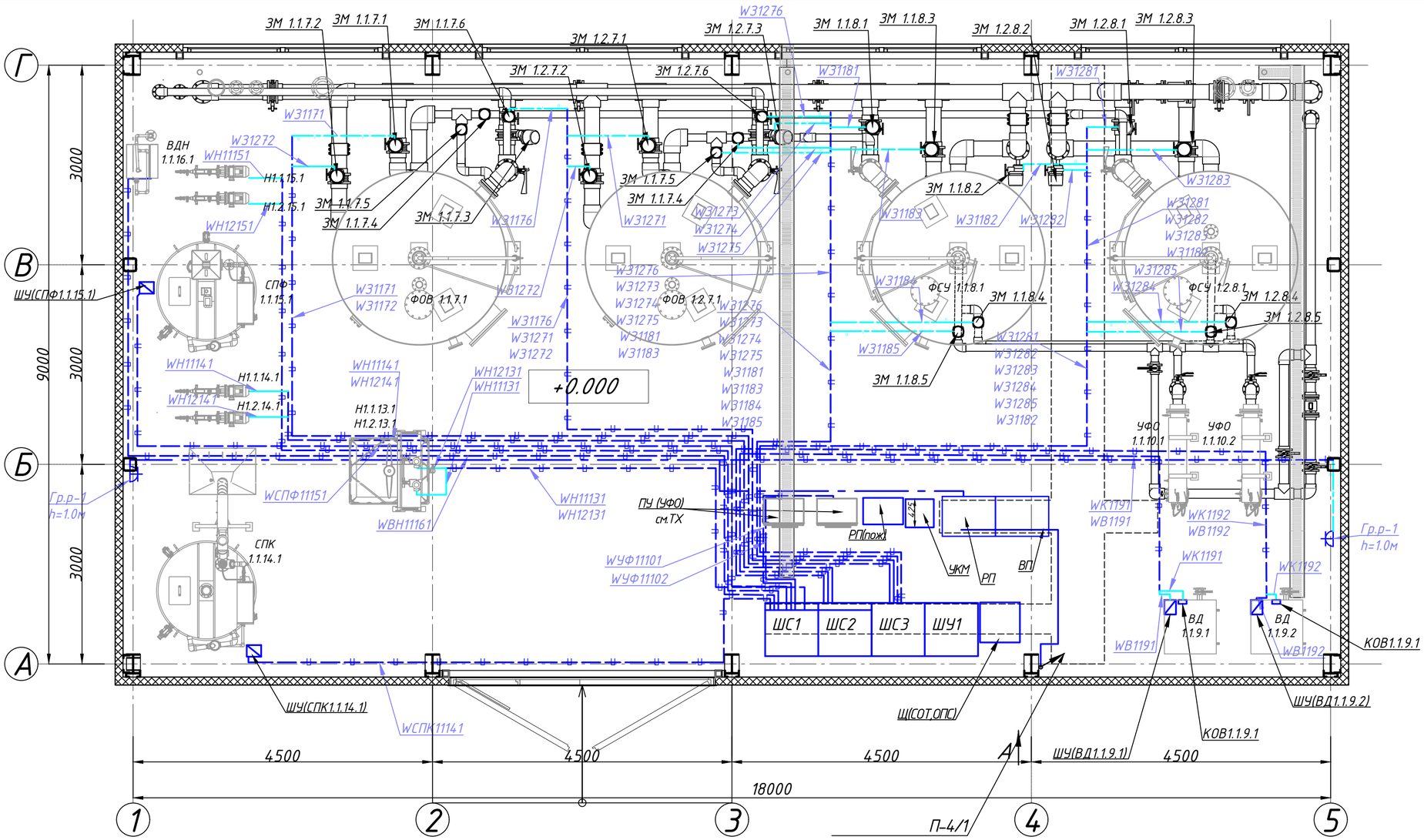

Групповые сети выполнить кабелем марки ВВГнг(А)-LS, КГВЭВнг(А)-LS, КГВВнг(А)-LS расчетного сечения проложенного:

- открыто на перфорированных лотках с крышками по строительным конструкциям
- открыто на листовых лотках с крышками IP54 при пересечении с трубопроводами и спуски к потребителям
- открыто в индустриальных трубах ПНД по строительным конструкциям.

Опуски к потребителям, промышленным разъемам выполнять лотком 50х50 с крышкой.

*При прокладке кабельных линий выдержать нормативное расстояние 0,5м от трубопроводов/воздуховодов, прокладку кабельных линий выполнять над трубопроводами.

Кабели в лотках прокладывать: силовые диаметром 50 мм и менее в один ряд с просветами в 20 мм.

Провода и кабели, прокладываемые в лотках, маркируют на концах и в местах ответвлений специальными бирками.

Крепление кабелей в лотках выполнить пластиковыми хомутами

Пульты и шкафы управления, клеммные коробки (КК) оборудования поставляются комплектно с оборудованием и подключаются согласно инструкции завода-изготовителя.

Расположение пультов, шкафов управления, клеммных коробок уточнить по факту монтажа оборудования, при необходимости кабельные трассы скорректировать при монтаже по месту.

Подключение оборудования от пультов, шкафов управления, клеммных коробок выполняется кабелем в комплекте поставки оборудования в соответствии с инструкцией завода-изготовителя, трасса и способ прокладки определяется по факту монтажа оборудования по месту.

Привязки установочных изделий выполнить в масштабе чертежа и уточнить по месту при монтаже.

Высота установки промышленных разъемов для подключения переносного электроинстумента - 1,0 м от у.ч.п.

Условные обозначения	
WСПК11141	Номер кабеля по кабельному журналу
	Открытая прокладка проводника на лотке по строительным конструкциям
	Открытая прокладка проводника в индустриальной трубе по строительным конструкциям

Согласовано

Взам. инв. №

Подп. и дата

Инв. № подл.

Формат А2

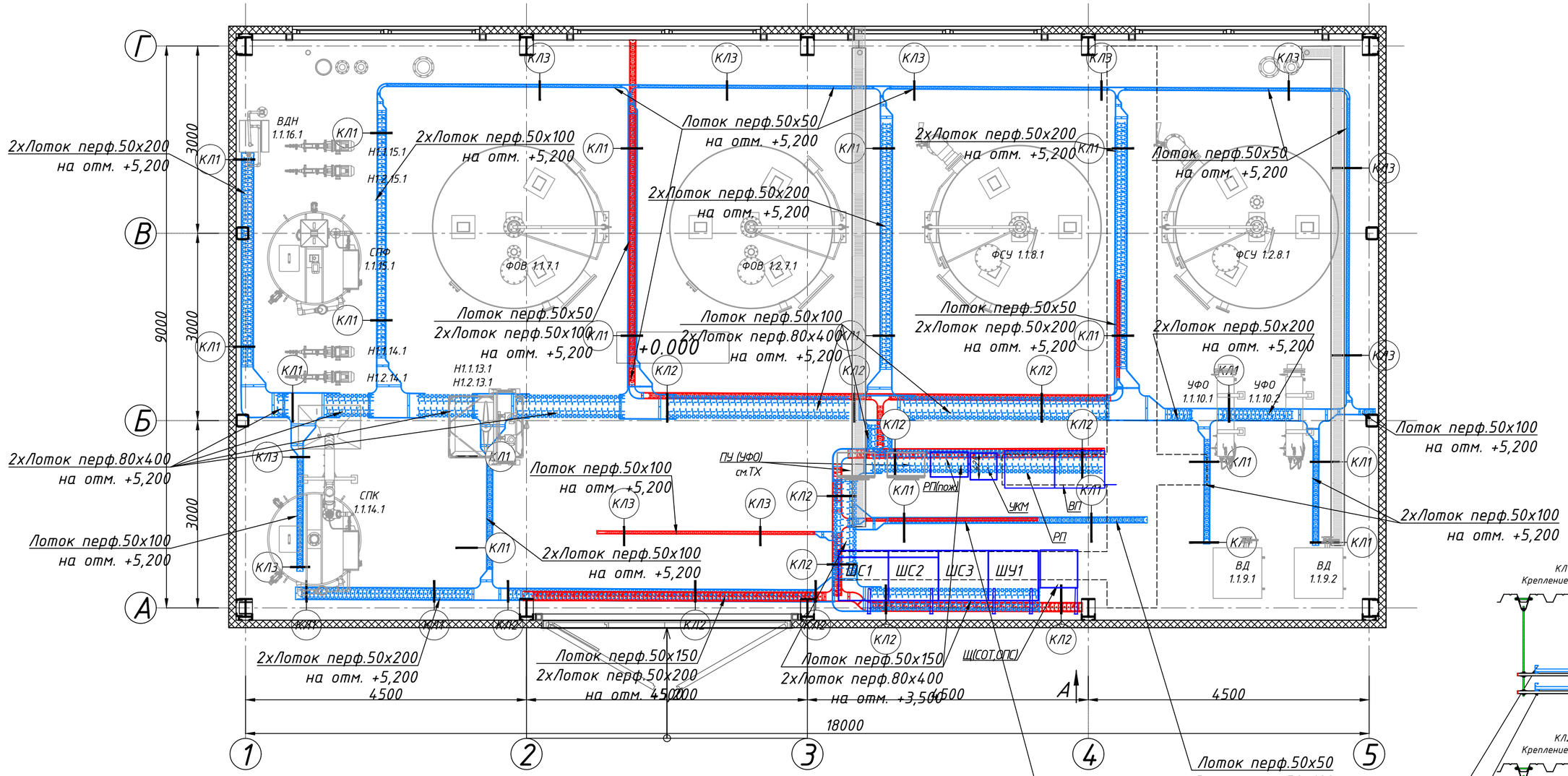

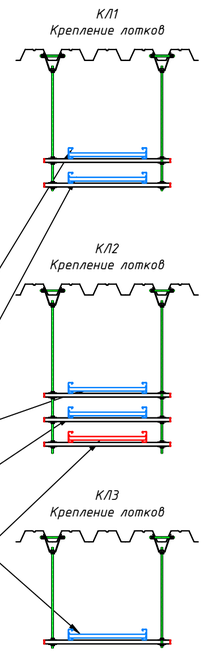

Лоток для силовых кабелей и осв.

Лоток для контрольных кабелей
(прокладку кабелей см.АТХ)

Лоток для ав.осв.и СПЗ
(сети СПЗ см.СС)

Групповые сети выполнить кабелем марки ВВГнг(А)-LS и ВВГнг(А)-FRLS расчетного сечения проложенного:
- открыто на перфорированных лотках с крышками по строительным конструкциям
- открыто на листовых лотках с крышками IP54 при пересечении с трубопроводами и спуски к потребителям
- открыто в индустриальных трубах ПНД по строительным конструкциям.

Опуски к потребителям, промышленным разъемам выполнять лотком 50х50 с крышкой.

*При прокладке кабельных линий выдержать нормативное расстояние 0,5м от трубопроводов/воздуховодов, прокладку кабельных линий выполнять над трубопроводами.

Кабели в лотках прокладывать: силовые диаметром 50 мм и менее в один ряд с просветами в 5-10 мм. Предусмотреть запас по ширине лотка не менее 5% свободного места.

Кабели по лоткам по ограждению электрощитов прокладывать многослойно.

Провода и кабели, прокладываемые в лотках, маркируют на концах и в местах ответвлений специальными бирками.

Крепление кабелей в лотках выполнить пластиковыми хомутами

Пульты и шкафы управления, клеммные коробки (КК) оборудования поставляются комплектно с оборудованием и подключаются согласно инструкции завода-изготовителя.

Расположение пультов, шкафов управления, клеммных коробок уточнить по факту монтажа оборудования, при необходимости кабельные трассы скорректировать при монтаже по месту.

Подключение оборудования от пультов, шкафов управления, клеммных коробок выполняется кабелем в комплекте поставки оборудования в соответствии с инструкцией завода-изготовителя, трасса и способ прокладки определяется по факту монтажа оборудования по месту.

Все кабельные лотки должны представлять собой непрерывную электрическую цепь, объединенную с системой уравнивания потенциалов с помощью заземляющего проводника ПуВ сечением 1х6мм^2.

Кабельные лотки между собой соединяются внахлест, что обеспечивает контур заземления по лотку и всем аксессуарам.

Отдельно смонтированные лотки соединить между собой заземляющим проводником ПуВ сечением 1х6мм^2.

Место соединения внутреннего контура заземления здания и заземляющего проводника определить при монтаже.

Привязки установочных изделий выполнить в масштабе чертежа и уточнить по месту при монтаже.

Шаг крепления лотков 0,7-1 метр.

Условные обозначения	
	Открытая прокладка лотка силовых и контрольных кабелей по строительным конструкциям
	Открытая прокладка лотка сетей ав.освещения и СПЗ по строительным конструкциям

Согласовано

Взам. инв. №

Подп. и дата

Инв. № подл.

Формат А2

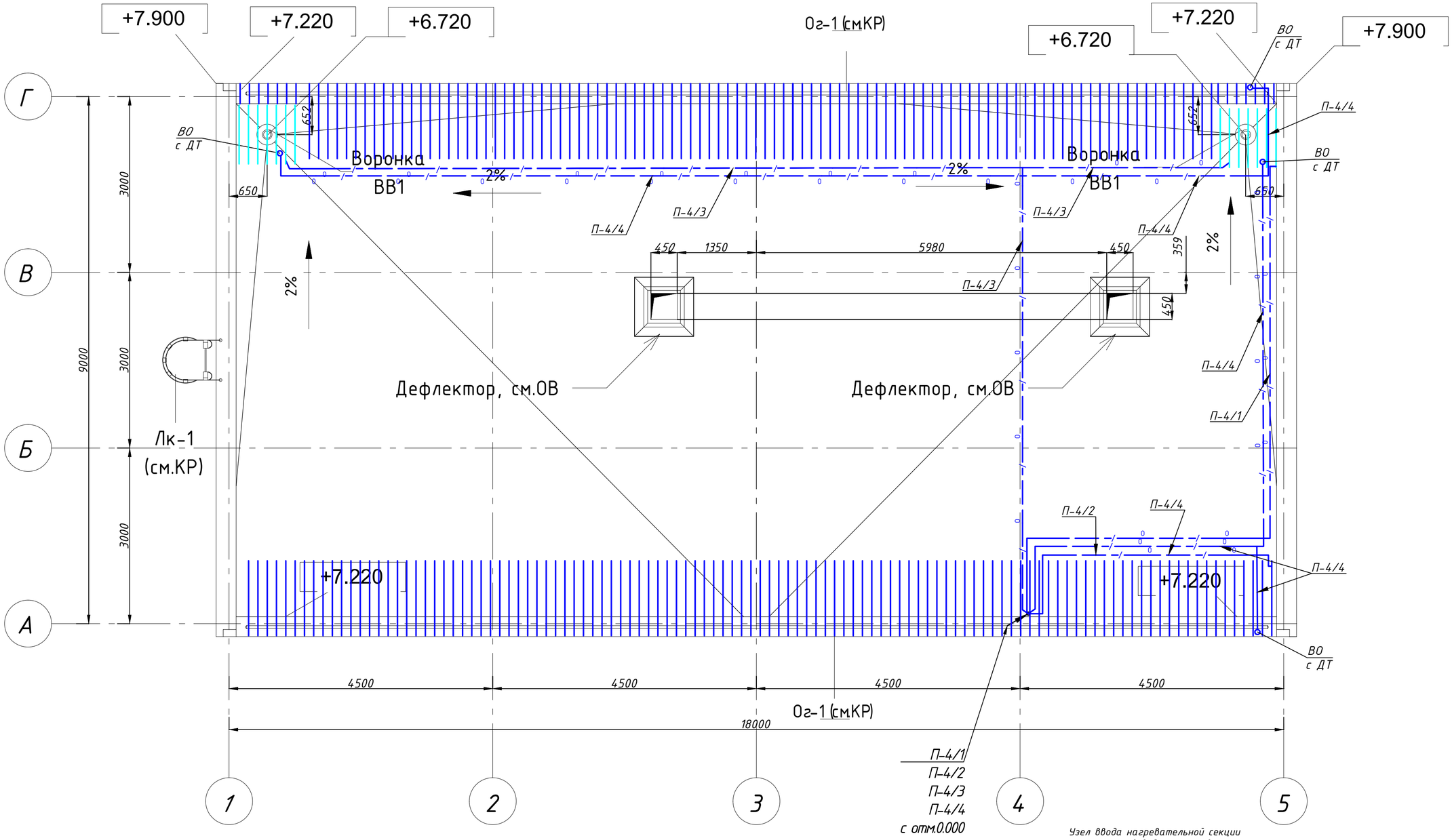

Узел раскладки нагревательной секции в зоне водосточной воронки

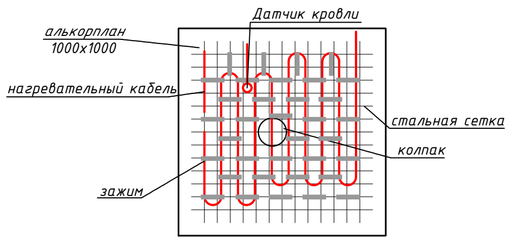

Примечание:

Кровельный материал алькорплон клеить к кровле монтажным клеем. Металлическую сетку крепить к кровельному материалу при помощи хомутов.

Узел ввода нагревательной секции в водосточную воронку

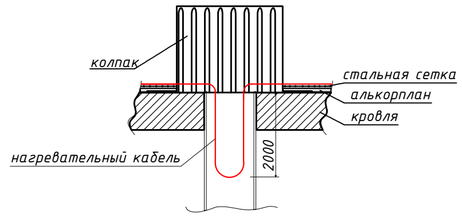

Для обогрева воронок выбираем нагревательный кабель DTCE-30 и расчетную мощность 50 Вт/м2

Расчет количества шагов кабеля для обогрева 1 воронки:

N = L/0.211 = 1м/0.2м = 5 шт.,

где N - количество шагов кабеля,

L - длина площади обогрева .

Расход общей требуемой длины нагревательного кабеля на воронку

Lкаб.= =7шт*1м+2,5м*2шт+1=14м.

Принимаем для установки на каждую воронку нагревательную секцию DTCE-30 14м 366Вт 132,30м.

Групповые сети обогрева выполнить кабелем марки ВВГнг(А)-LS расчетного сечения проложенного:

- открыто на лотках по строительным конструкциям
- открыто в ст.трубах по поверхности кровли.

Привязки установочных изделий выполнить в масштабе чертежа и уточнить по месту при монтаже.

После прокладки коммуникаций оставшиеся зазоры в перекрытиях, стенах и перегородках заделать бетоном и раствором. При выполнении кабельных проходок через противопожарные преграды оставшиеся зазоры должны быть заделаны по системе "Стоп- огонь" - система защиты кабельных и трубных проходок.

Согласовано

Взам. инв. №

Подп. и дата

Инв. № подл.

Формат А2

РАЗРЕЗ Г-Г

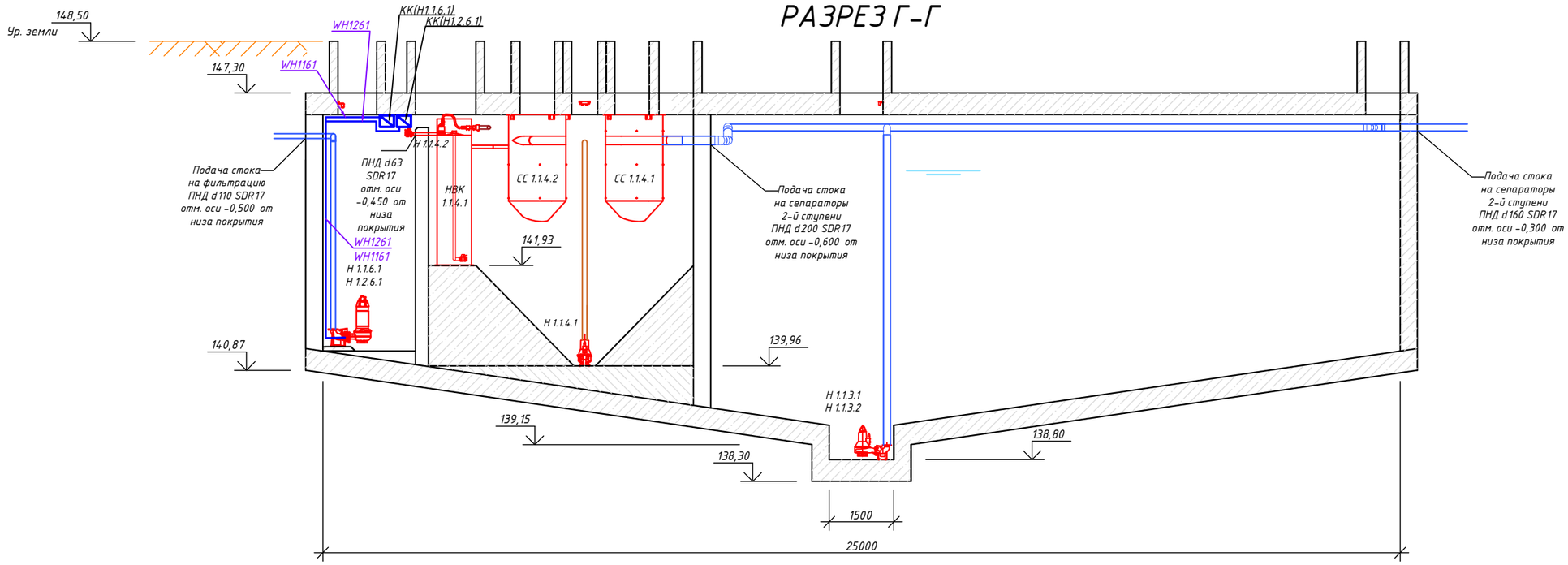

РАЗРЕЗ И-И

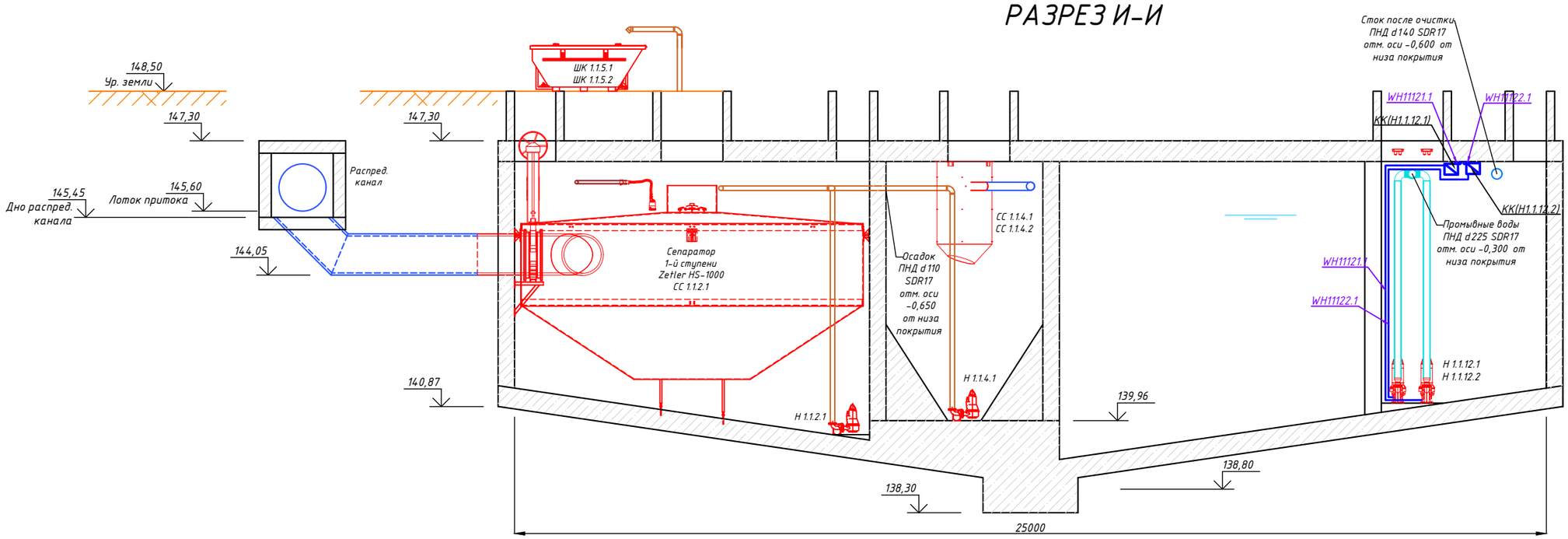

Групповые сети выполнить кабелем марки КГВЭВнг(А)-LS, КГВВнг(А)-LS расчетного сечения проложенного:
- открыто в инсдустриальных трубах по строительным конструкциям.

*При прокладке кабельных линий выдержать нормативное расстояние 0,5м от трубопроводов, прокладку кабельных линий выполнять над трубопроводами.

Крепление труб выполнить по строительным конструкциям скобами с шагом 0,5-0,7м.

Пульты и шкафы управления, клеммные коробки (КК) оборудования поставляются комплектно с оборудованием и подключаются согласно инструкции завода-изготовителя.

Расположение пультов, шкафов управления, клеммных коробок уточнить по факту монтажа оборудования, при необходимости кабельные трассы скорректировать при монтаже по месту.

Подключение оборудования от пультов, шкафов управления, клеммных коробок выполняется кабелем в комплекте поставки оборудования в соответствии с инструкцией завода-изготовителя, трасса и способ прокладки определяется по факту монтажа оборудования по месту.

Привязки установочных изделий выполнить в масштабе чертежа и уточнить по месту при монтаже.

Согласовано

Взам. инв. №

Подп. и дата

Инв. № подл.

ЭКСПЛИКАЦИЯ ЗДАНИЙ И СООРУЖЕНИЙ

Номер на плане	Наименование	Примечание
1	Распределительный лоток с решеткой-дробилкой	Первый этап
2	Резервуар с сепараторами первой и второй ступени	Первый этап
3	Здание тонкой очистки с двумя ступенями фильтрации и УФ-обеззараживанием	Первый этап
4	Шламовые контейнеры	Первый этап
5	Резервуар с сепараторами первой ступени	Второй этап
6	Противопожарные резервуары 2х82 м3	Первый этап
7	Резервуар запаса воды для технологических нужд V=20м3	Первый этап
		Первый этап

Условные обозначения

Наименование	Обозначение
Кабель в трубе ПНД	
Кабельная линия 0,4кВ	—W4—
Порядковый номер кабеля по кабельному журналу	1
Порядковый номер согласно экспликации кабельных траншей и пересечений	7

1. Кабель в земле прокладывать:
 – при пересечениях с коммуникациями – в ПНД трубе Dн=63.
2. Кабель в трубе уплотнить с двух концов в соответствии с т.п.А5-92 с обоих концов трубы на длину в 300мм уплотнителем кабельных проходов УКПТ-100/28.
3. Плиты ПЗК укладывать в траншее над кабелями на расстоянии 250 мм от их наружного покрова. При расположении в траншее края плит должны выступать за край кабеля не менее чем на 50 мм.
4. Кабель в земле прокладывать в соответствии с типовым альбомом А5-92. При пересечении кабельной линией автомобильных дорог кабель прокладывать в трубе на глубине не менее 1м от полотна дороги и не менее 0,5м от дна водоотводных канав.
5. При пересечении кабельной линией трубопроводов, расстояние между кабелем и трубопроводом должно быть не менее 0,5 м. Допускается уменьшение этого расстояния до 0,25м при условии прокладки кабеля на участке пересечения плюс не менее чем по 2м в каждую сторону в трубах.
6. Радиус изгиба кабеля – 15Dн.
7. Расстояние от кабеля до края опор должно быть не менее 1,0м, от кабеля до бордюрного камня автодороги – не менее 0,5м.

Формат А2

Источник питания		ШС2 (см.ИОС7.2)		ШС2 (см.ИОС7.2)		ШС2 (см.ИОС7.2)		РП Iс.ш.	РП IIс.ш.
Сечение шин щита Марка рубильника		L1,2,3 N PE; L1,2,3 QF1 PL7-C63/3 63A 3P	L1,2,3 QF2 PL7-C63/3 63A 3P	L1,2,3 N PE; L1,2,3 QF7 PKZM01-6,3 4-6,3A 3P	L1,2,3 N PE; L1,2,3 QF9 PKZM01-6,3 4-6,3A 3P	L1,2,3 N PE; L1 QF14 PL7-C6/1 6A 1P	L1,2,3 N PE; L3 QF16 PL7-C6/1 6A 1P	L1,2,3 N PE; L1,2,3 1QF3 HL-C25/3 C25 3P	L1,2,3 2QF13 HL-C25/3 C25 3P
N° фидера(кабеля)		WH11121.1	WH11122.1	WH1121.1	WH1141.1	WH1122	WH1142	П-9 (резервный)	П-10 (рабочий)
Марка и сечение кабеля		КГВЭВнг(А)-LS 4х16мм2	КГВЭВнг(А)-LS 4х16мм2	КГВВнг(А)-LS 4х4мм2	КГВВнг(А)-LS 4х4мм2	КГВВнг(А)-LS 3х4мм2	КГВВнг(А)-LS 3х4мм2	ПВБШв 5х10мм2	ПВБШв 5х10мм2
Мощность кВт на фидере	Раб.режим / Ав.режим	21кВт	21кВт	2,9кВт	2,9кВт	0,7кВт	0,7кВт	5,5кВт	5,5кВт
Ном.ток на фидере	Раб.режим / Ав.режим	45,63А	45,63А	5,13А	5,13А	3,74А	3,74А	9,09А	9,09А
Длина кабеля,м		45	45	60	55	60	66	85	85
Момент в кВт на фидере	Раб.режим / Ав.режим	945	945	174	159,5	42	46	467,5	467,5
N° здания по плану		-	-	-	-	-	-	-	-
Мощность кВт здания		-	-	-	-	-	-	-	-
Схема ввода		КК(Н1.1.12.1)	КК(Н1.1.12.2)	КК(Н1.1.2.1)	КК(Н1.1.4.1)	КК(Н1.1.2.2)	КК(Н1.1.4.2)	Ввод 1; Ввод 2; Резервуар запаса воды; ШУ (к-т)	
Потеря напряжения в здании,%		-%	-%	-%	-%	-%	-%	-%	
Потеря напряжения в пит.кабеле,%		0,83%	0,83%	0,61%	0,56%	0,76%	0,84%	0,66%	
Суммарная потеря напряжения %		0,83%	0,83%	0,61%	0,56%	0,76%	0,84%	0,66%	

Взам. инв. ?

Подп. и дата

Инв. ? подл

Кабельный журнал наружных сетей 0,4кВ

N кабеля	Участок кабеля от	Участок кабеля до	Характер нагрузки	Pр, кВт	Iр, А	U %	Кабель Марка	Кабель Сечение мм кв	Кабель Общая длина+6%	Трубы d,мм / L,м	Примеч.
	КЛ-0,4кВ										
WH1131.1	ШС1	КК(Н1.1.3.1)	силов.	3,7	8,04	0,78	КГВЭВнг(А)-LS	4х4	60	32 / 10	
WH1132.1	ШС1	КК(Н1.1.3.2)	силов.	3,7	8,04	0,78	КГВЭВнг(А)-LS	4х4	60	32 / 10	
WH1161.1	ШС1	КК(Н1.1.6.1)	силов.	15,0	26,23	0,66	КГВЭВнг(А)-LS	4х16	50	63 / 16	
WH1162.1	ШС1	КК(Н1.1.6.2)	силов.	15,0	26,23	0,66	КГВЭВнг(А)-LS	4х16	50	63 / 16	
WH11121.1	ШС2	КК(Н1.1.12.1)	силов.	21,1	45,63	0,83	КГВЭВнг(А)-LS	4х16	50	63 / 5	
WH11122.1	ШС2	КК(Н1.1.12.2)	силов.	21,1	45,63	0,83	КГВЭВнг(А)-LS	4х16	50	63 / 5	
WH1121.1	ШС2	КК(Н1.1.2.1)	силов.	2,9	5,13	0,61	КГВВнг(А)-LS	4х4	60	32 / 16	
WH1141.1	ШС2	КК(Н1.1.4.1)	силов.	2,9	5,13	0,56	КГВВнг(А)-LS	4х4	55	32 / 16	
WH1122	ШС2	КК(Н1.1.2.2)	силов.	0,7	3,74	0,76	КГВВнг(А)-LS	3х4	60	32 / 17	
WH1142	ШС2	КК(Н1.1.4.2)	силов.	0,7	3,74	0,84	КГВВнг(А)-LS	3х4	66	32 / 17	
П-9	РП Iс.ш.	ШУ (Р) Ввод 1	смешан.	5,5	9,09	0,66	ПвБШв	5х10	85	63 / 42	
П-10	РП IIс.ш.	ШУ (Р) Ввод 2	смешан.	5,5	9,09	0,66	ПвБШв	5х10	85	63 / 42	

Взам. инв. ?

Подп. и дата

Инв. ? подл

Типовой разрез траншеи кабельной канализации КК-2

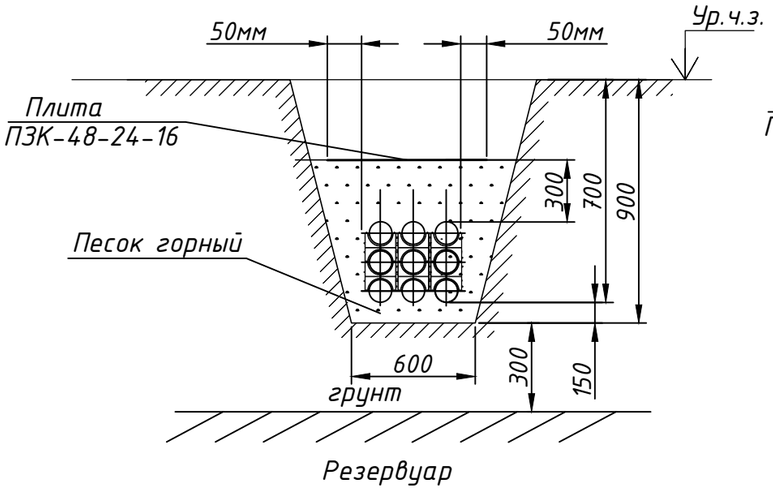

Типовой разрез траншеи кабельной канализации КК-1

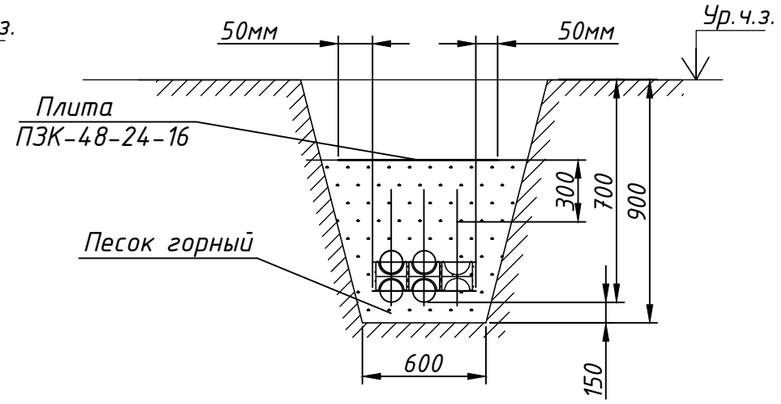

Заземление кабеля на концевой заделке

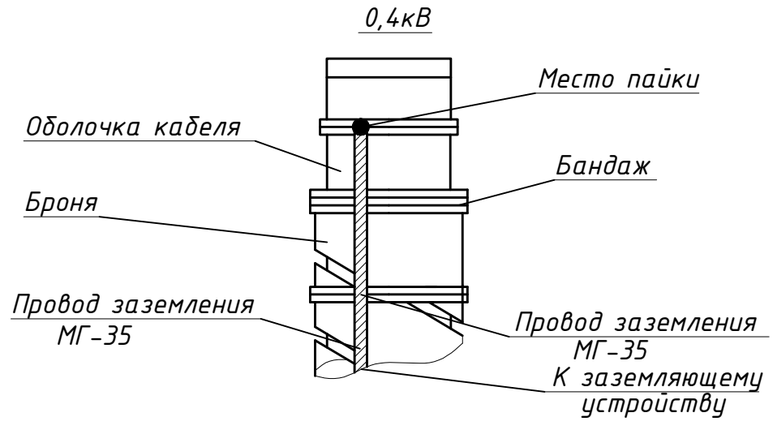

Прмечание:
Металлические оболочки и броня кабелей соединяются медной перемычкой (провод МГ-35) между собой и с металлическим корпусом муфт.

Схема оконцевания кабеля 0,4кВ

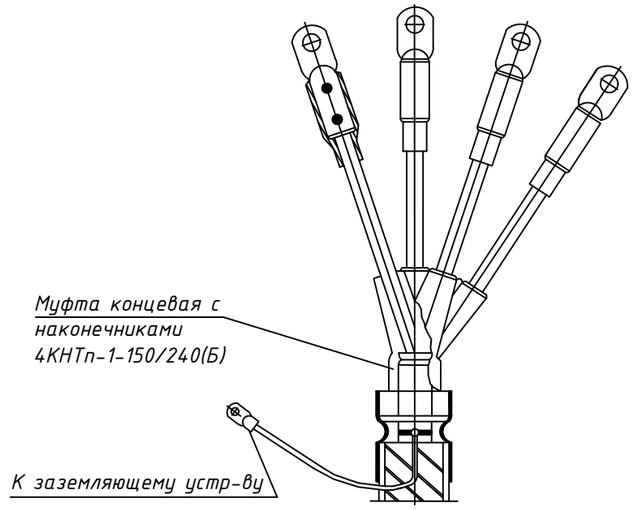

Прокладка кабелей в траншее Т-6 в трубе

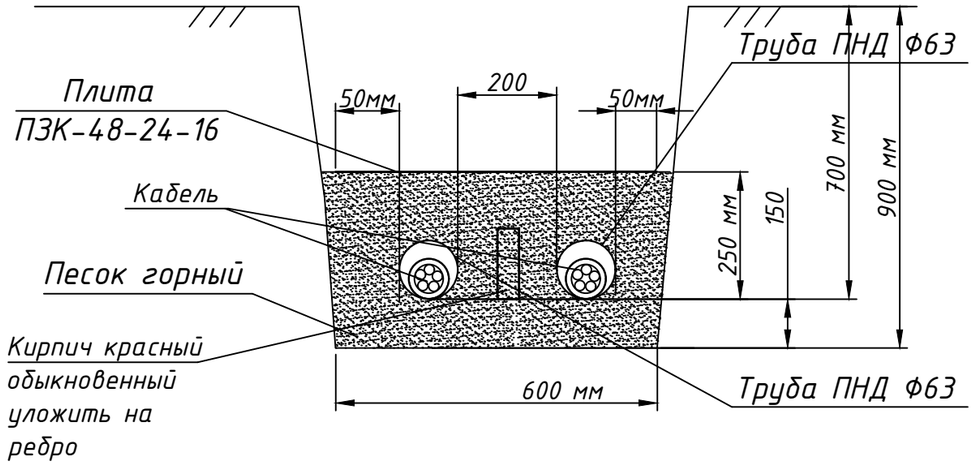

Схема укладки плит в траншее Т-3

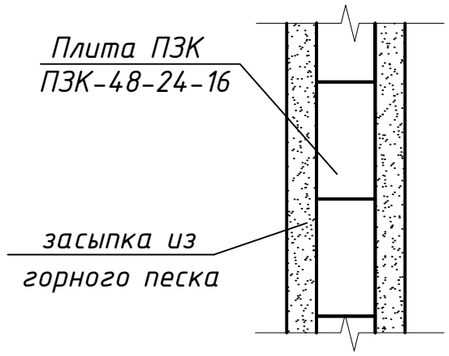

Инв. ? подл	Подп. и дата	Взам. инв. ?