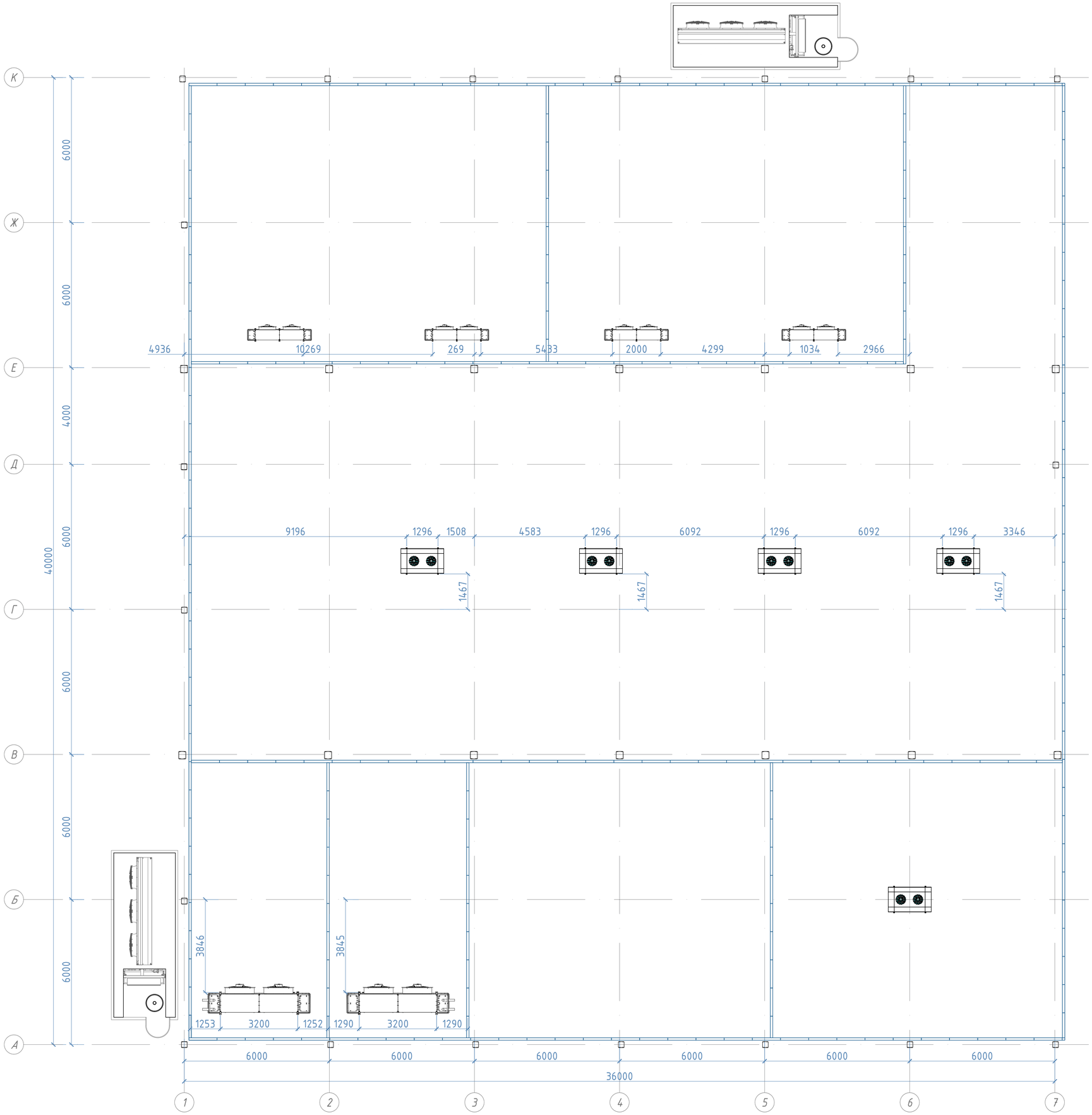

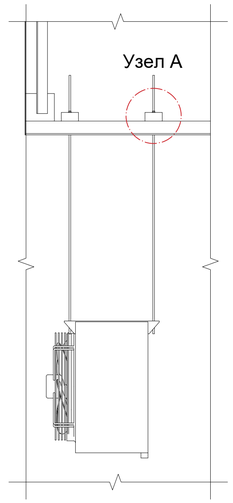

Узел А

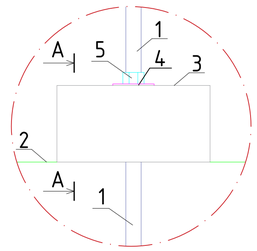

А-А

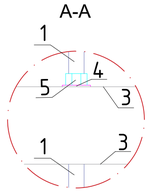

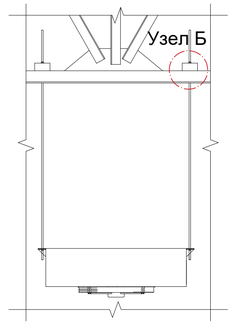

Узел Б

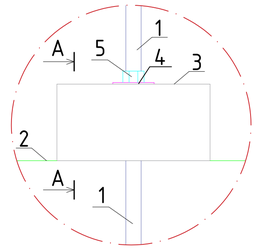

А-А

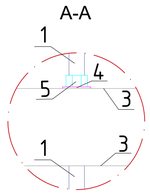

Узел В

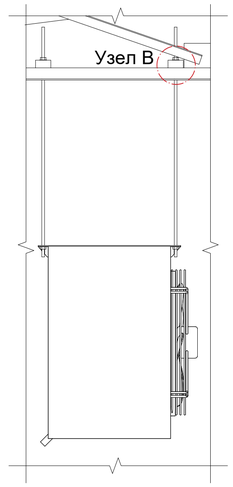

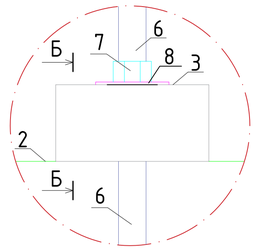

Б-Б

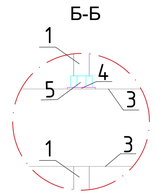

1. Шпилька D 10
2. Ферма (показано условно)
3. Металлический профиль 50х100
4. Шайба М10
5. Гайка М10
6. Шпилька М18
7. Гайка М18
8. Шайба М18

						ПР-013 АП-2020-ИОС7.2.ГЧ01			
						Строительство овощного склада на 300 тонн, в Сирдарьинской области			
Изм.	Кол.уч	Лист	№ док	Подп.	Дата				
Разраб.		Онбаши. Э				Рэд-пак	Стадия	Лист	Листов
								1	1
Провер.		Исраилов. И							
Утв.		Мадиев. С				Общий план объекта			

Согласовано

Взам.инв.№

Подпись и дата

Инв. № подл

Формат А1

План расположения холодильных оборудований для камер прикулинга

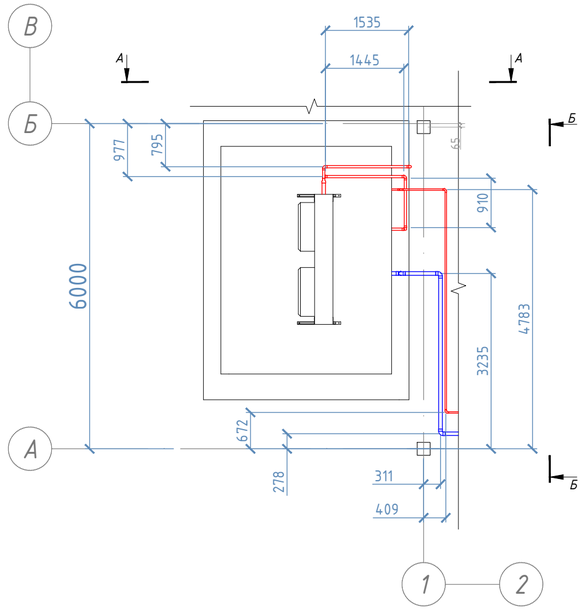

Разрез Б-Б

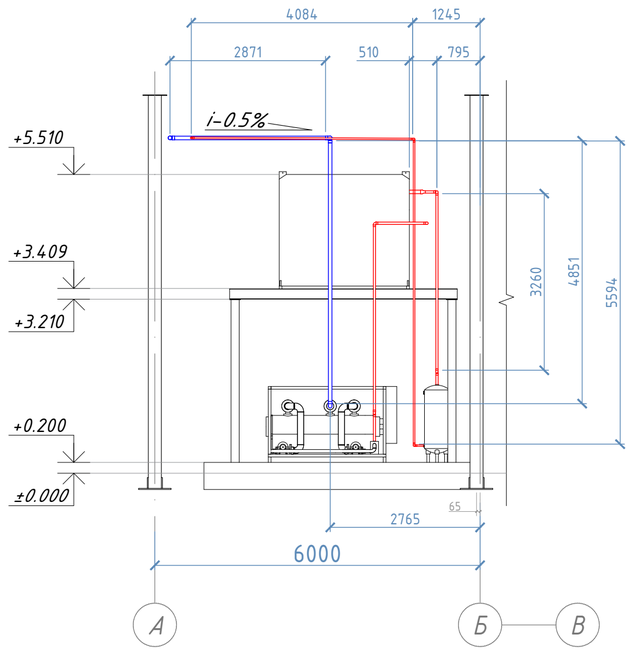

Разрез В-В

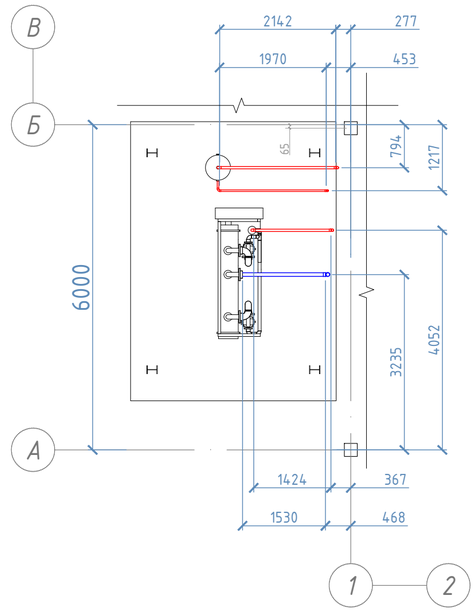

Разрез А-А

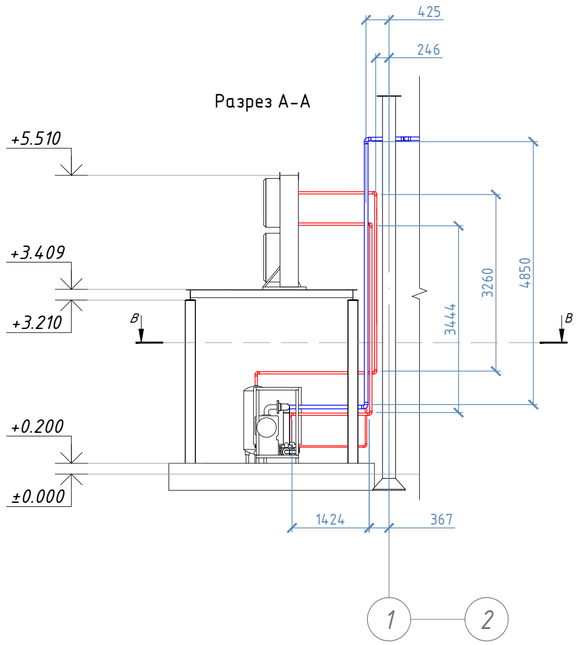

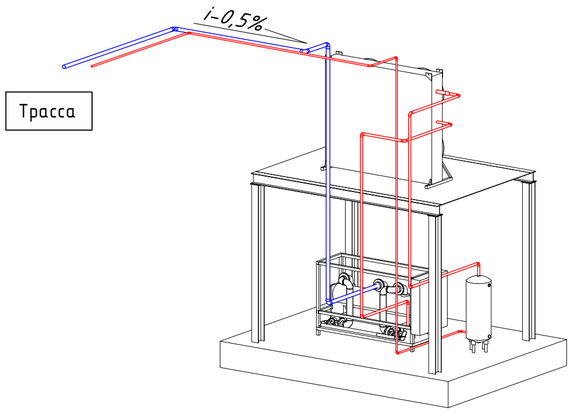

Примечания :

1. Изоляция трубопроводов условно не показан
2. Размеры даны приблезительно, при необходимости уточнить по месту

						ПР-013 АП-2020-ИОС7.2.ГЧ02		
						Строительство овощного склада на 300 тонн, в Сирдарьинской области		
Изм.	Кол. уч.	Лист	№ док.	Подп.	Дата			
Разраб.		Онбаши. Э				Рэд-пак	Стадия	Лист	Листов
Провер.		Исраилов. И						1	2
Утв.		Мадиев. С				План расположения холодильных оборудований	TECHNO COOL ENGINEERING COMPANY		

Согласовано

Взам инв №

Подпись и дата

Инв. № подл

Формат А2

План расположения холодильных оборудований для холодильных камер

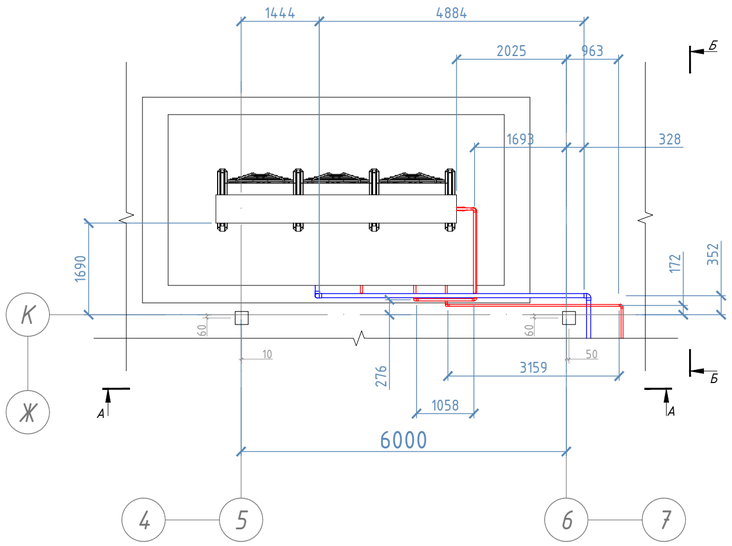

Разрез В-В

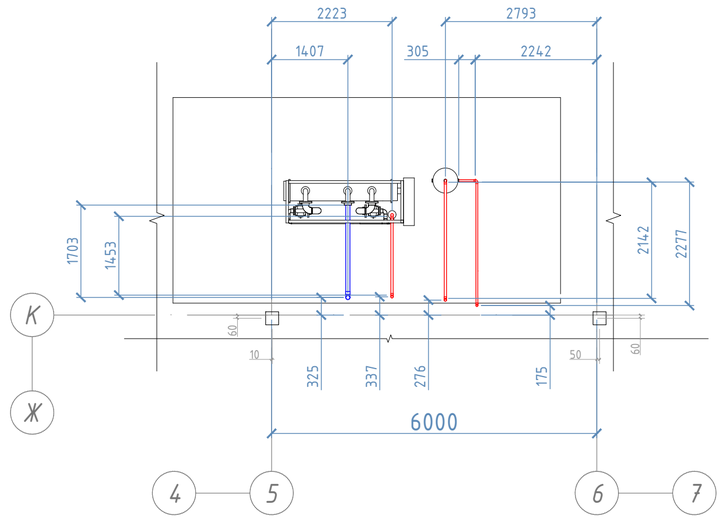

Разрез Б-Б

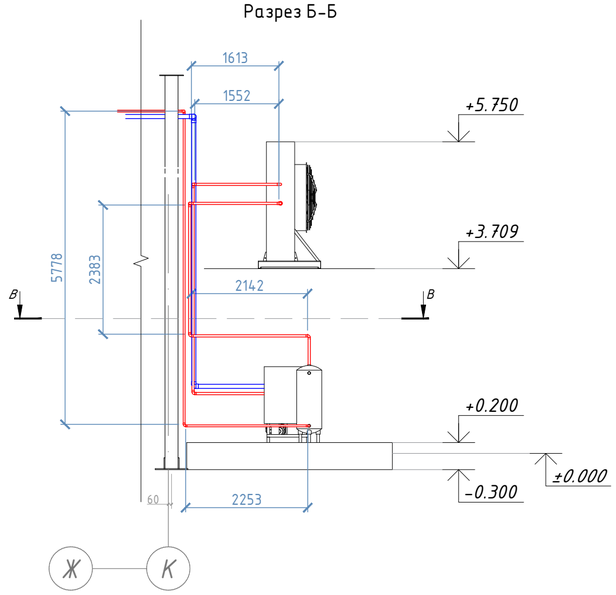

Разрез А-А

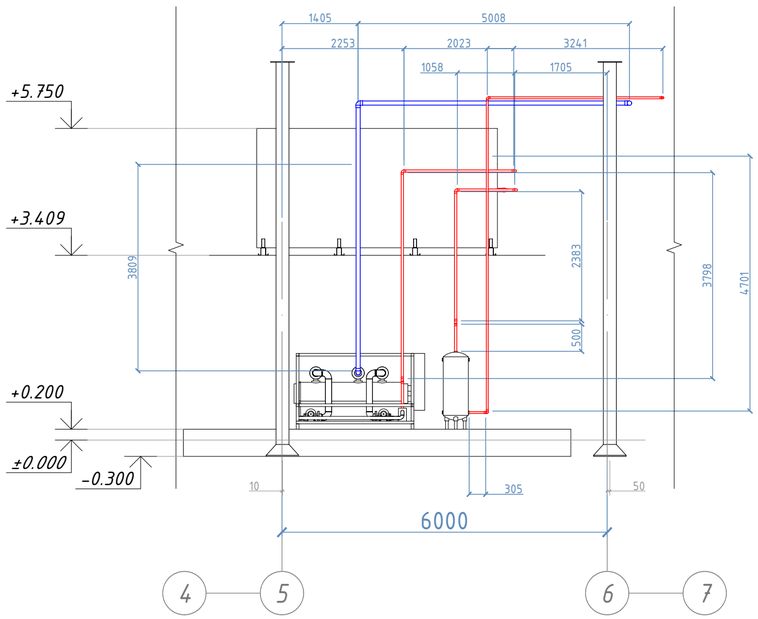

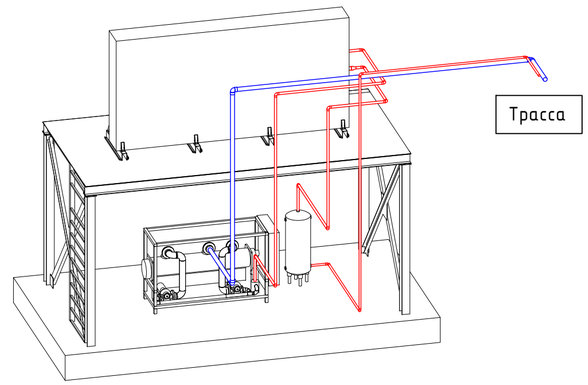

						ПР-013 АП-2020-ИОС7.2.ГЧ02		
Изм.	Кол. уч.	Лист	№ док.	Подп.	Дата	Строительство овощного склада на 300 тонн, в Сирдарьинской области		
Разраб.		Онбаши. Э				Рэд-пак	Стадия	Лист	Листов
Провер.		Исраилов. И						2	2
Утв.		Мадиев. С				План расположения холодильных оборудований	TECHNO COOL ENGINEERING COMPANY		

Согласовано

Взам инв №

Подпись и дата

Инв. № подл

Формат А2

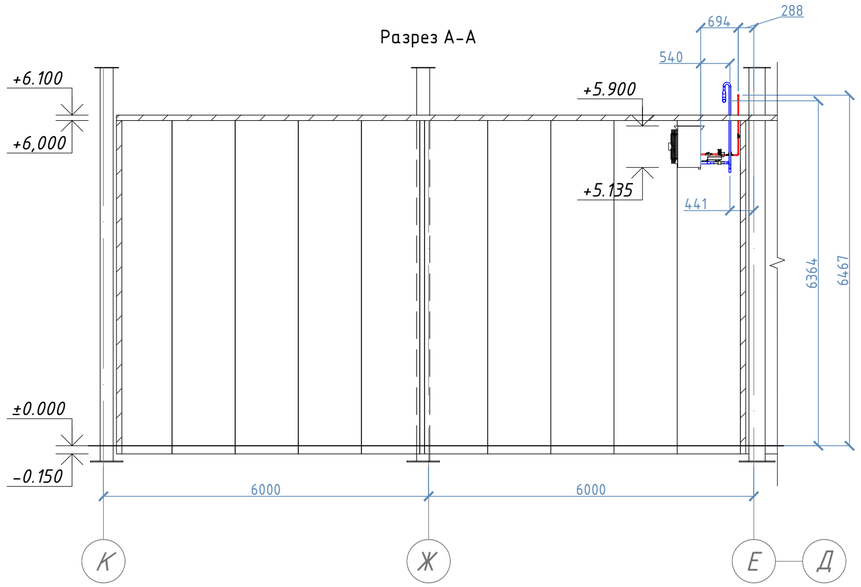

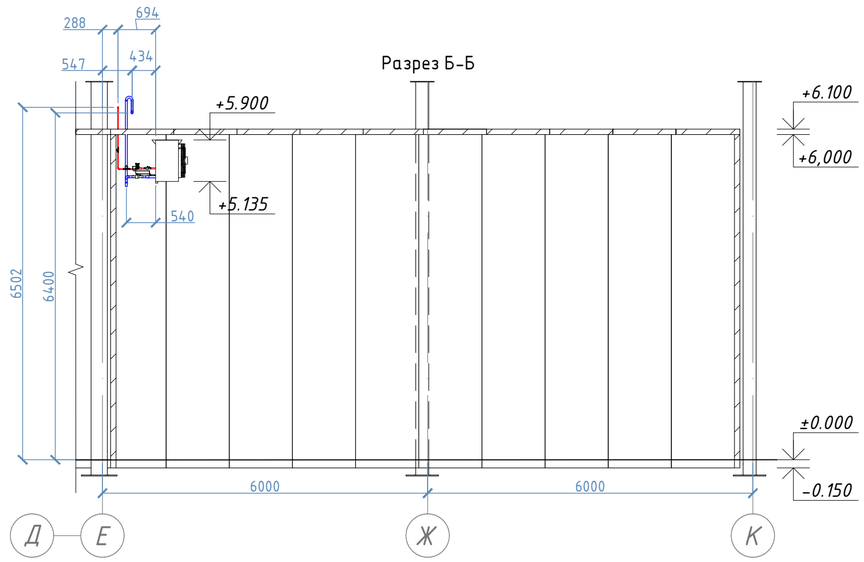

ЭКСПЛИКАЦИЯ		
Обоз-ние	Наименование	Примечание
GBC 16s	Кран запорный	
GBC 22s	Кран запорный	
GBC 35s	Кран запорный	
TE5-4	ТРВ регулирующий элемент	
EVR 15 v2	Соленоидный клапан	
DN16	Труба медная DN 16	
DN22	Труба медная DN 22	
DN35	Труба медная DN 35	
DN54	Труба медная DN 54	
DN67	Труба медная DN 67	
DN76	Труба медная DN 76	
CN16	Медный отвод DN16	
CN18	Медный отвод DN18	
CN22	Медный отвод DN22	
CN35	Медный отвод DN35	
CN54	Медный отвод DN54	
CN67	Медный отвод DN67	
RN18/16	Медный переходник	
RN35/22	Медный переходник	
RN54/35	Медный переходник	
RN67/35	Медный переходник	
RN76/67	Медный переходник	
TN18	Медный тройник	
TN54	Медный тройник	
TN67	Медный тройник	
MN22	Медная муфта DN22	
Ft35	Фитинги DN35	

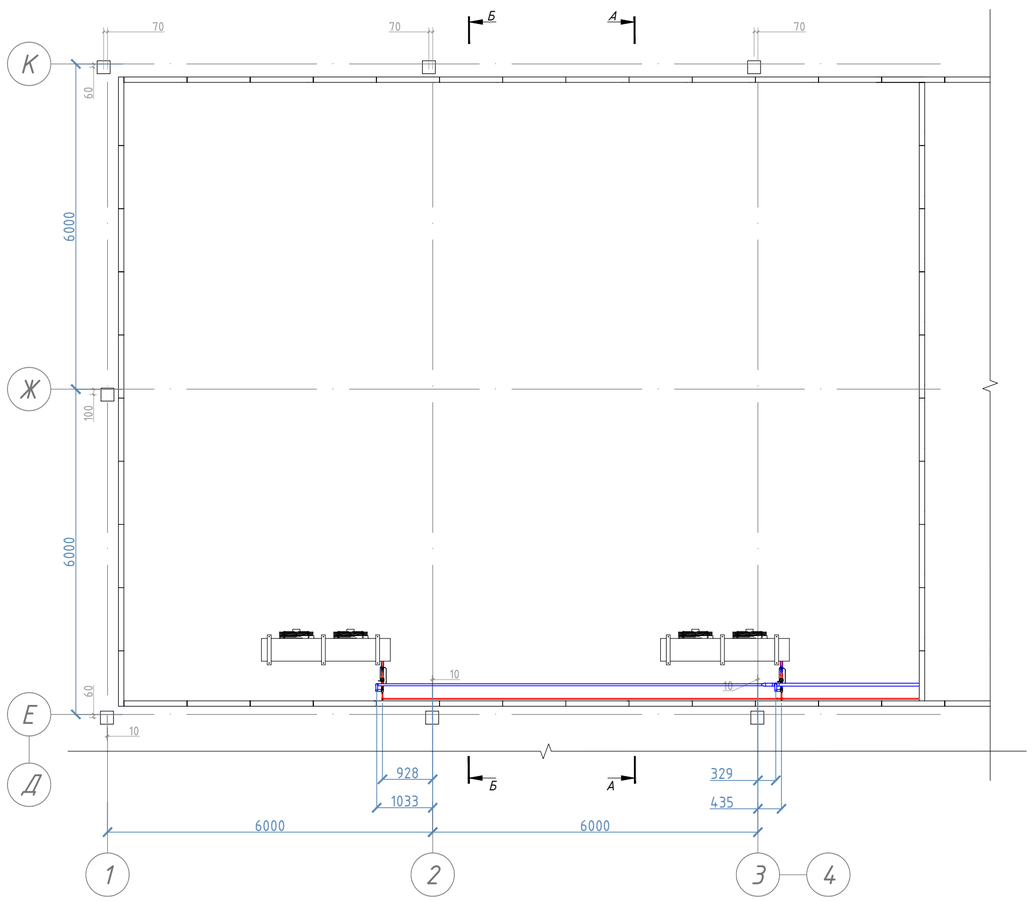

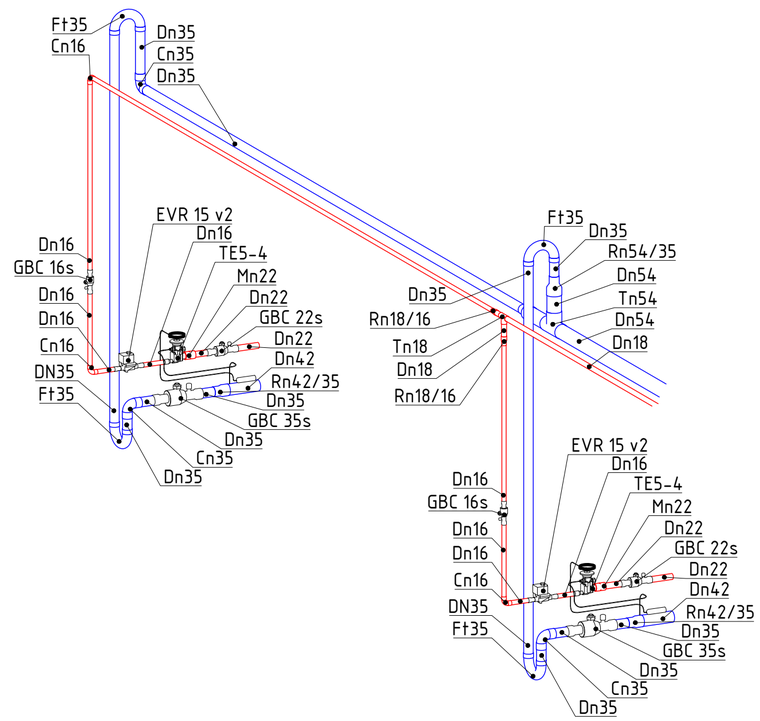

						ПР-013 АП-2020-ИОС7.2.ГЧ03		
						Строительство овощного склада на 300 тонн, в Сирдарьинской области		
Изм.	Кол. уч.	Лист	№ док.	Подп.	Дата			
Разраб.		Онбаши. Э				Рэд-пак	Стадия	Лист	Листов
Провер.		Исраилов. И						1	2
Утв.		Мадиев. С				План камер хранения	TECHNO COOL ENGINEERING COMPANY		

Согласовано

Взам инв №

Подпись и дата

Инв. № подл

Формат А2

Разрез А-А

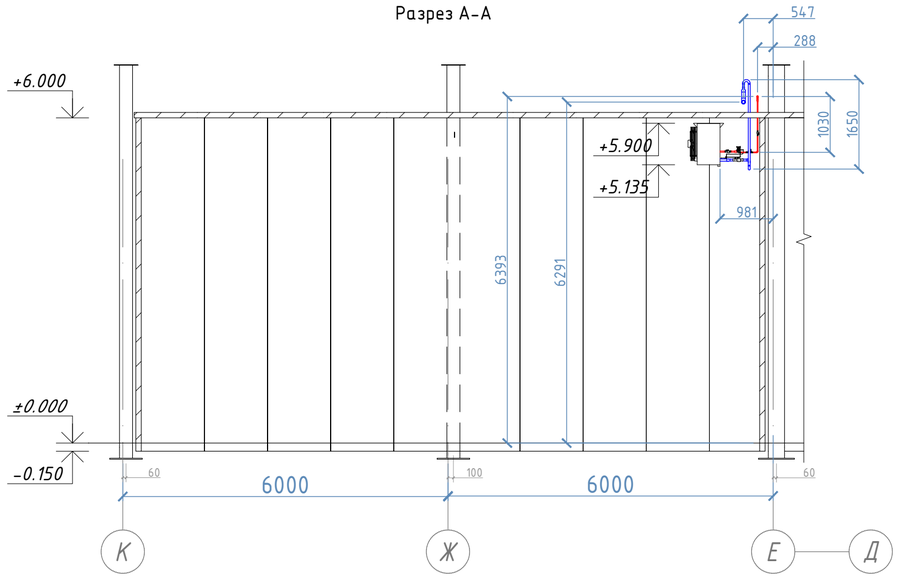

Разрез Б-Б

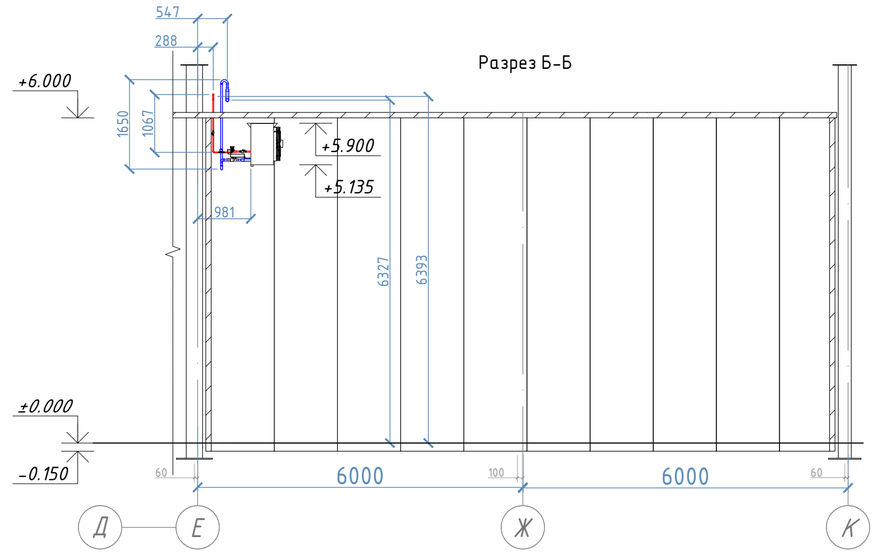

ЭКСПЛИКАЦИЯ		
Обоз-ние	Наименование	Примечание
GBC 16s	Кран запорный	
GBC 22s	Кран запорный	
GBC 35s	Кран запорный	
TE5-4	ТРВ регулирующий элемент	
EVR 15 v2	Соленоидный клапан	
DN16	Труба медная DN 16	
DN22	Труба медная DN 22	
DN35	Труба медная DN 35	
DN54	Труба медная DN 54	
DN67	Труба медная DN 67	
DN76	Труба медная DN 76	
CN16	Медный отвод DN16	
CN18	Медный отвод DN18	
CN22	Медный отвод DN22	
CN35	Медный отвод DN35	
CN54	Медный отвод DN54	
CN67	Медный отвод DN67	
RN18/16	Медный переходник	
RN35/22	Медный переходник	
RN54/35	Медный переходник	
RN67/35	Медный переходник	
RN76/67	Медный переходник	
TN18	Медный тройник	
TN54	Медный тройник	
TN67	Медный тройник	
MN22	Медная муфта DN22	
Ft35	Фитинги Dn35	

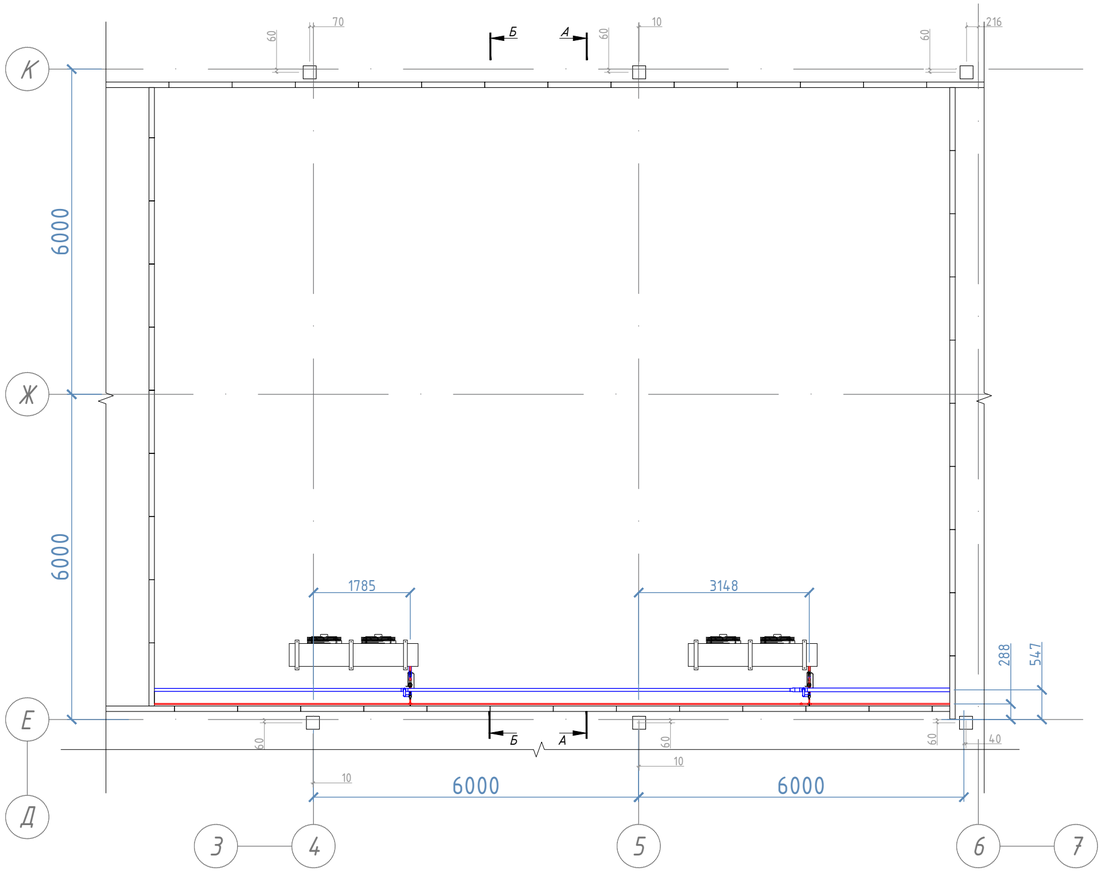

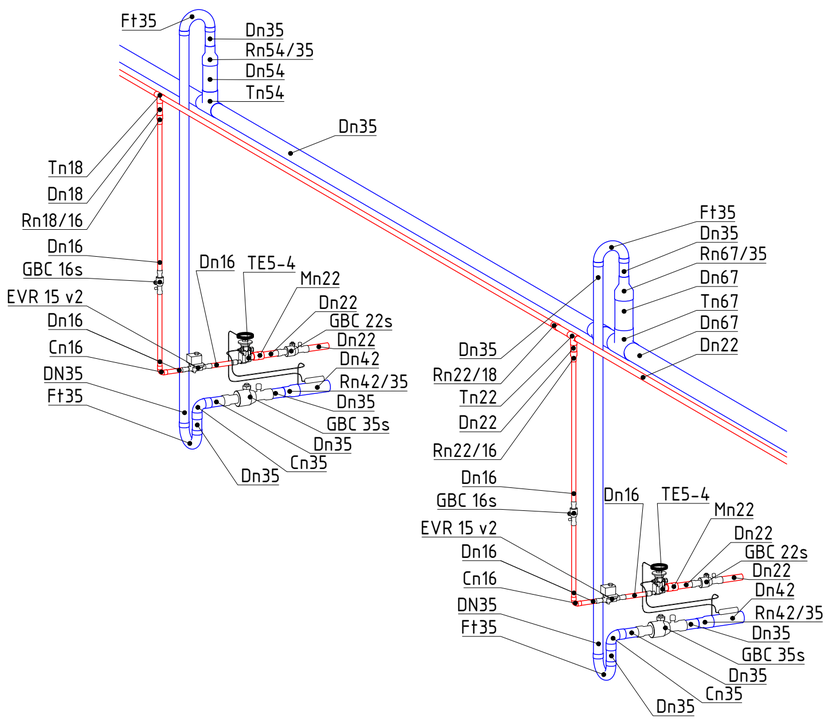

Примечания :

1. Изоляция трубопроводов условно не показан
2. Размеры даны приблизительно, при необходимости уточнить по месту

						ПР-013 АП-2020-ИОС7.2.ГЧ03		
						Строительство овощного склада на 300 тонн, в Сирдарьинской области		
Изм.	Кол. уч.	Лист	№ док.	Подп.	Дата			
Разраб.		Онбаши. Э				Рэд-пак	Стадия	Лист	Листов
Провер.		Исраилов. И						2	2
Утв.		Мадиев. С				План камер хранения	TECHNO COOL ENGINEERING COMPANY		

Согласовано

Взам инв №

Подпись и дата

Инв. № подл

Формат А2

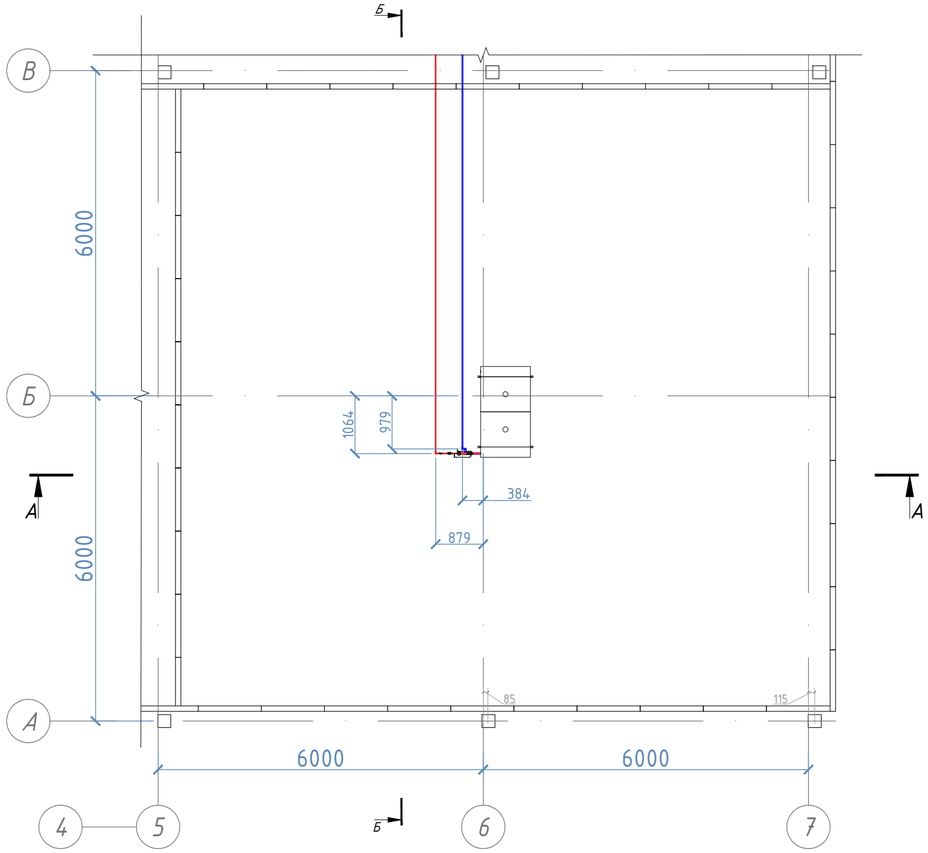

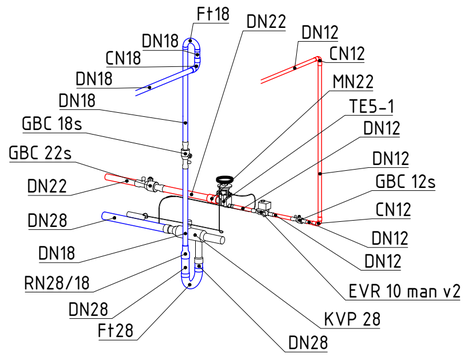

ЭКСПЛИКАЦИЯ		
Обоз-ние	Наименование	Примечание
GBC 12s	Кран запорный	
GBC 18s	Кран запорный	
GBC 22s	Кран запорный	
KVP28	Регулятор давления кипения	
TE5-1	ТРВ регулирующий элемент	
EVR 10 man v2	Соленоидный клапан	
DN12	Труба медная	
DN18	Труба медная	
DN28	Труба медная	
DN42	Труба медная	
CN12	Медный отвод	
CN18	Медный отвод	
CN22	Медный отвод	
CN28	Медный отвод	
RN18/12	Медный переходник	
RN28/18	Медный переходник	
RN42/28	Медный переходник	
TN12	Медный тройник	
TN18	Медный тройник	
TN28	Медный тройник	
TN42	Медный тройник	
MN22	Медная муфта DN22	

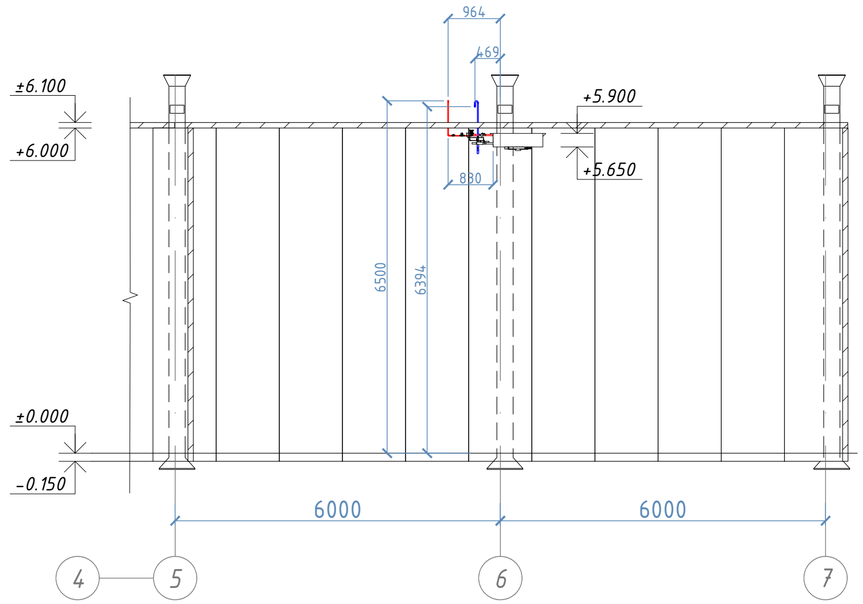

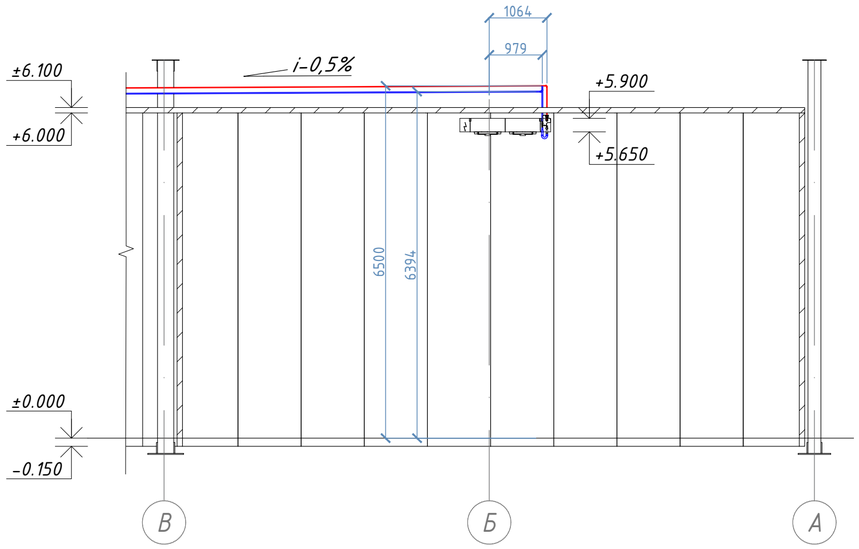

Согласовано

Взам инв №

Подпись и дата

Инв. № подл

						ПР-013 АП-2020-ИОС7.2.ГЧ04		
Изм.	Кол. уч.	Лист	№ док.	Подп.	Дата	Строительство овощного склада на 300 тонн, в Сырдарьинской области		
Разраб.		Онбаши. Э				Рэд-пак	Стадия	Лист	Листов
Провер.		Исраилов. И						2	2
Утв.		Мадиев. С				План камер хранения	TECHNO COOL ENGINEERING COMPANY		

Формат А2

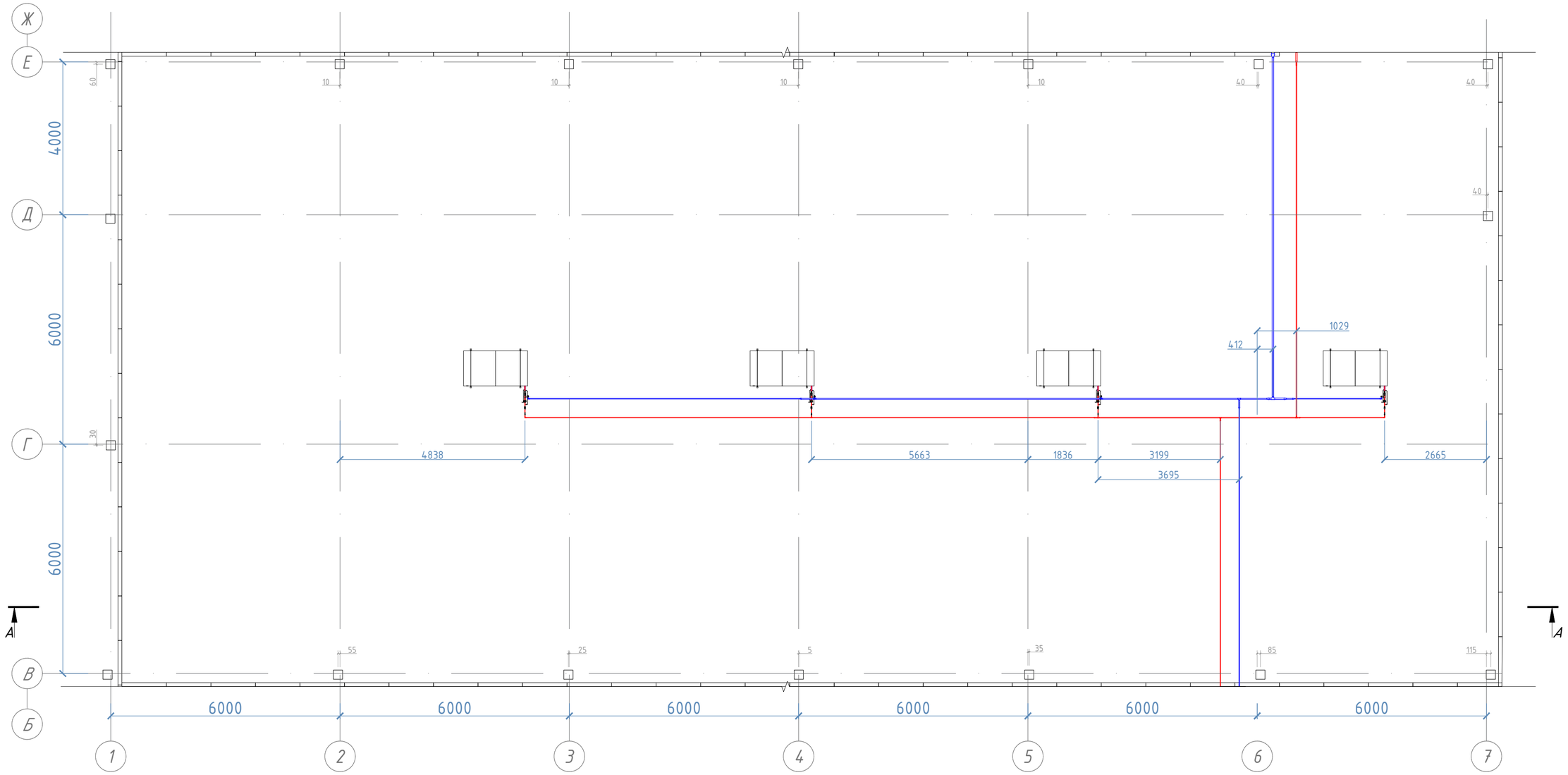

Примечания :

1. Изоляция трубопроводов условно не показан
2. Размеры даны приблизительно, при необходимости уточнить по месту

						ПР-013 АП-2020-ИОС7.2.ГЧ05		
Изм.	Кол. уч.	Лист	№ док.	Подп.	Дата	Строительство овощного склада на 300 тонн, в Сирдарьинской области		
Разраб.		Онбаши. Э				Рэд-пак	Стадия	Лист	Листов
Провер.		Исраилов. И						1	2
Утв.		Мадиев. С				План сортировочной камеры	TECHNO COOL ENGINEERING COMPANY		

Согласовано

Взам инв №

Подпись и дата

Инв. № подл

Формат А2

Разрез А-А

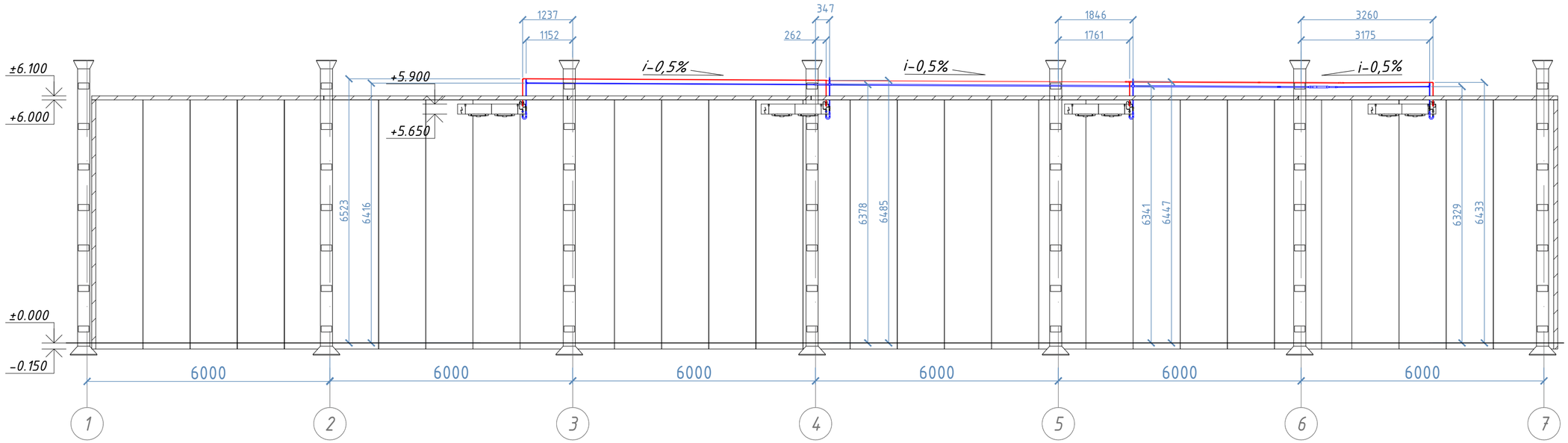

Узел 1

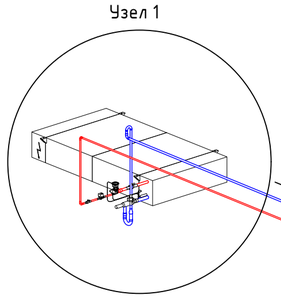

Узел 2

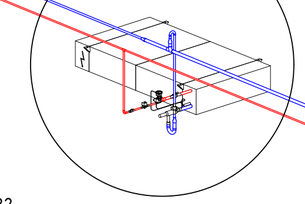

Узел 3

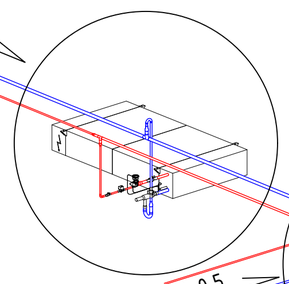

Узел 4

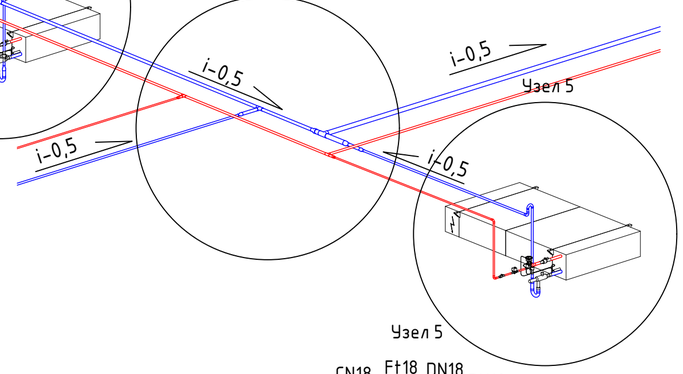

Узел 5

i-0,5

Узел 4

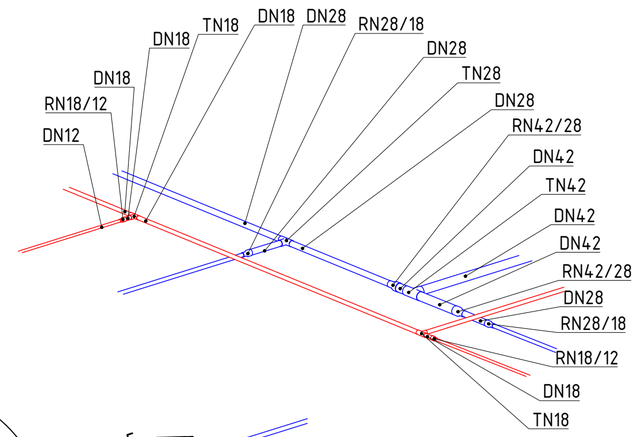

Узел 1

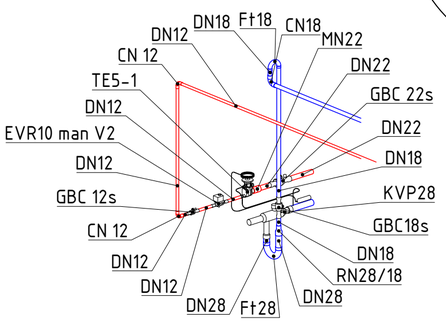

Узел 2

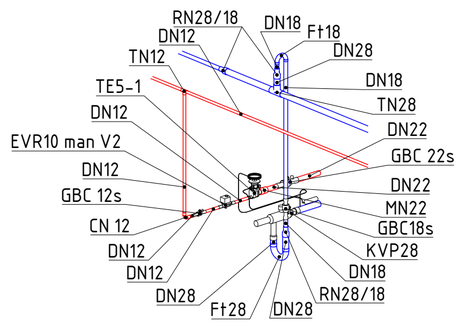

Узел 3

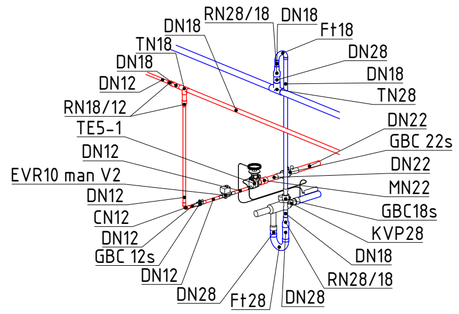

Узел 5

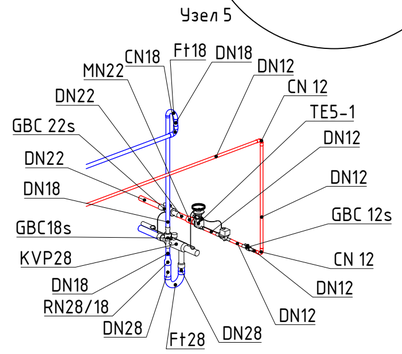

ЭКСПЛИКАЦИЯ

Обоз-ние	Наименование	Примечание
GBC 12s	Кран запорный	
GBC 18s	Кран запорный	
GBC 22s	Кран запорный	
KVP28	Регулятор давления кипения	
TE5-1	ТРВ регулирующий элемент	
EVR 10 man v2	Соленоидный клапан	
DN12	Труба медная	
DN18	Труба медная	
DN28	Труба медная	
DN42	Труба медная	
CN12	Медный отвод	
CN18	Медный отвод	
CN22	Медный отвод	
CN28	Медный отвод	
RN18/12	Медный переходник	
RN28/18	*Медный переходник*	
RN42/28	Медный переходник	
TN12	Медный тройник	
TN18	Медный тройник	
TN28	Медный тройник	
TN42	Медный тройник	
MN22	Медная муфта DN22	

Изм.	Кол. уч.	Лист	№ док.	Подп.	Дата	ПР-013 АП-2020-ИОС7.2.ГЧ05
						Строительство овощного склада на 300 тонн, в Сирдарьинской области
Разраб.		Онбаши. Э				Рэд-пак
Провер.		Исраилов. И				Стадия: — / Лист: 2 / Листов: 2
Утв.		Мадиев. С				План сортировочной камеры

TECHNO COOL ENGINEERING COMPANY

Согласовано

Взам инв №

Подпись и дата

Инв. № подл

Формат А2

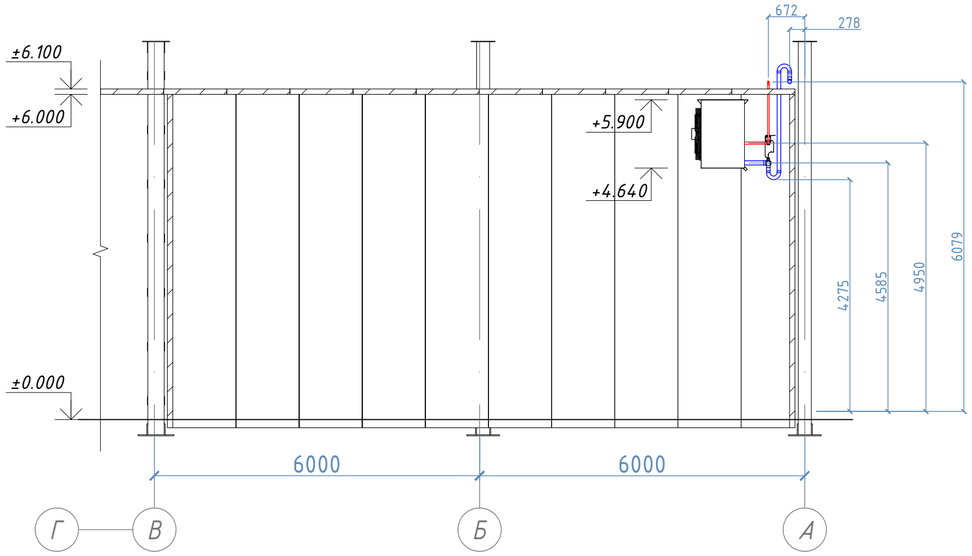

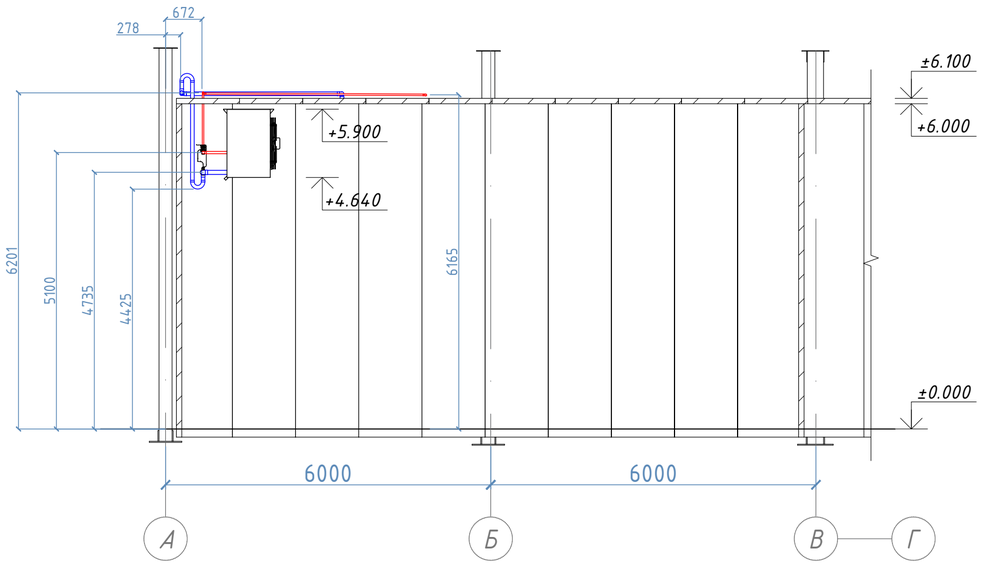

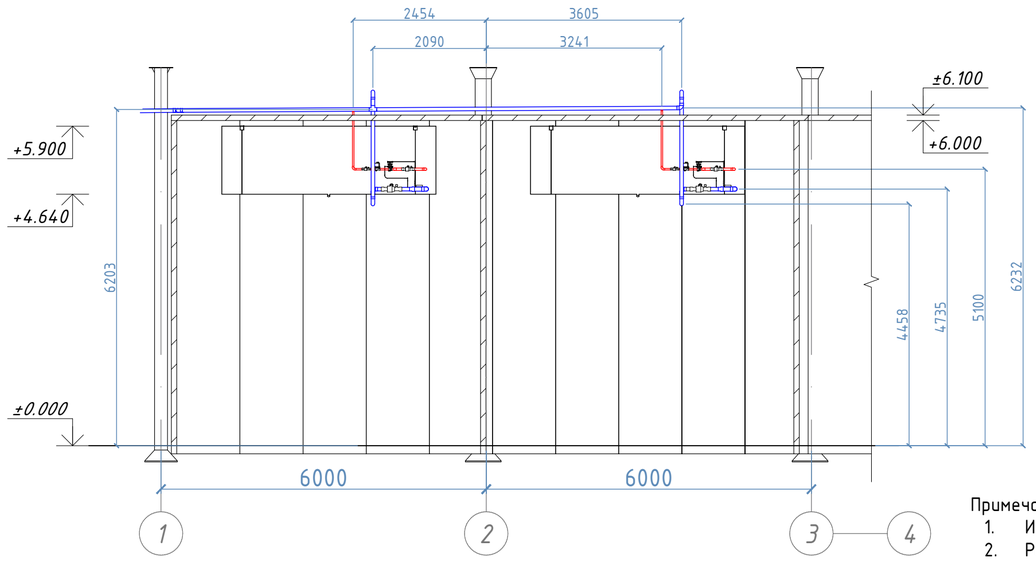

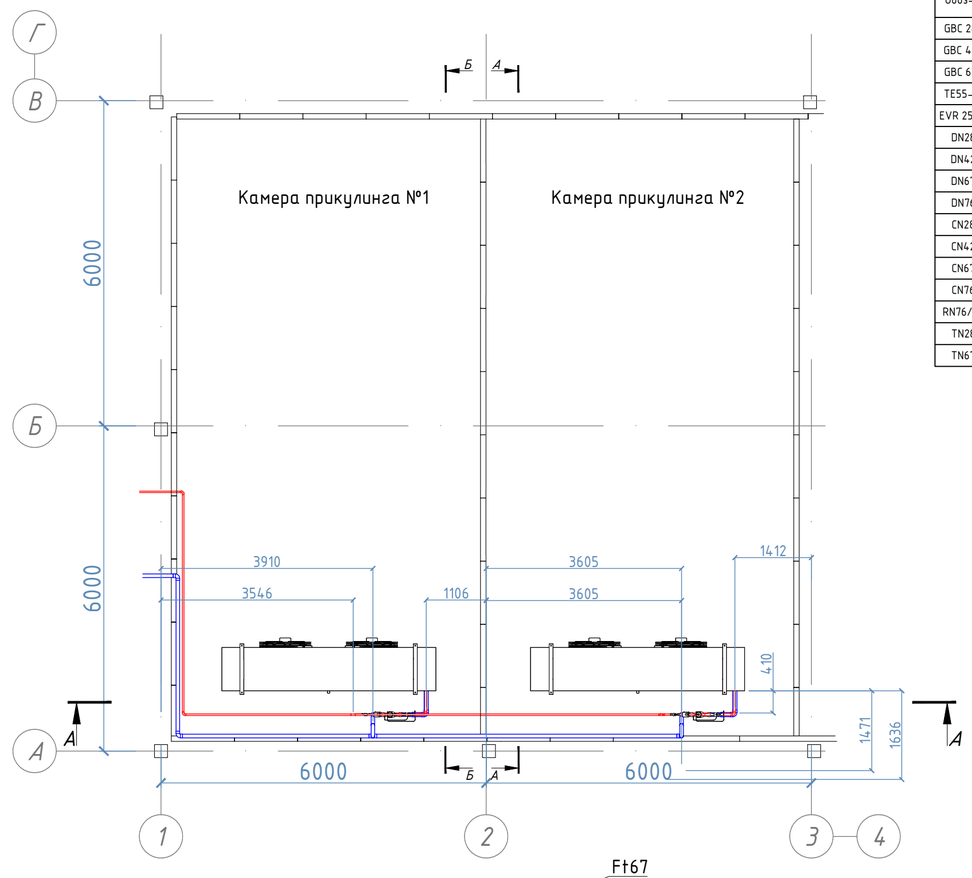

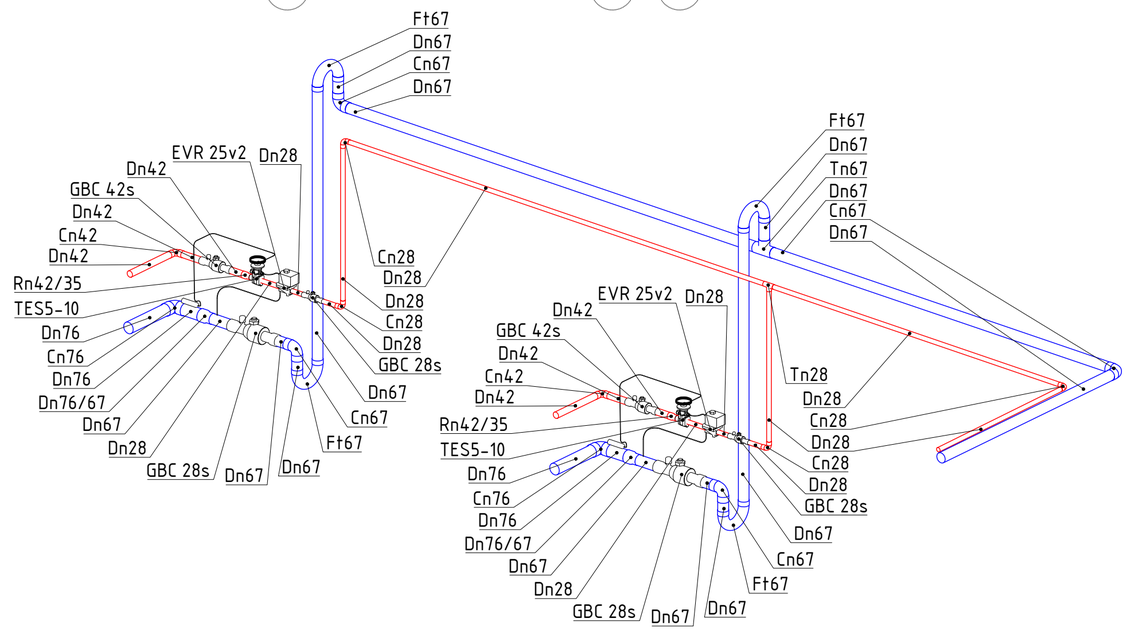

ЭКСПЛИКАЦИЯ

Обоз-ние	Наименование	Примечание
GBC 28s	Кран запорный	
GBC 42s	Кран запорный	
GBC 67s	Кран запорный	
TE55-10	ТРВ регулирующий элемент	
EVR 25 v2	Соленоидный клапан	
DN28	Труба медная	
DN42	Труба медная	
DN67	Труба медная	
DN76	Труба медная	
CN28	Медный отвод	
CN42	Медный отвод	
CN67	Медный отвод	
CN76	Медный отвод	
RN76/67	Медный переходник	
TN28	Медный тройник	
TN67	Медный тройник	

Примечания :

1. Изоляция трубопроводов условно не показан
2. Размеры даны приблизительно, при необходимости уточнить по месту

Изм.	Кол. уч.	Лист	№ док.	Подп.	Дата	ПР-013 АП-2020-ИОС7.2.ГЧ06		
						Строительство овощного склада на 300 тонн, в Сирдарьинской области		
Разраб.		Онбаши. Э				Рэд-пак	Стадия	Лист	Листов
								1	1
Провер.		Исраилов. И							
Утв.		Мадиев. С				План камер прикулинга	TECHNO COOL ENGINEERING COMPANY		

Согласовано

Взам инв №

Подпись и дата

Инв. № подл

Формат А2

Испарительная система. Контур №1

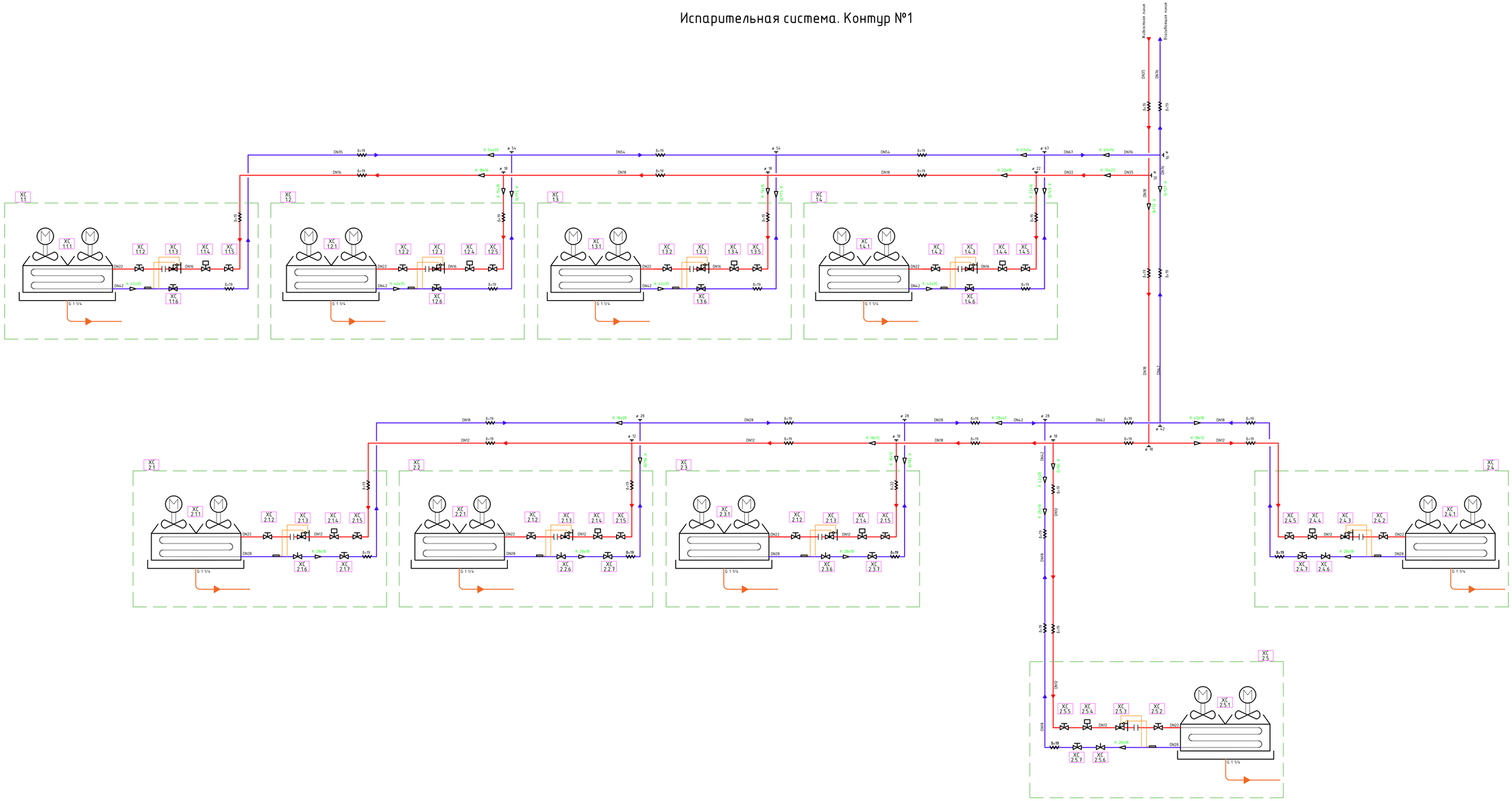

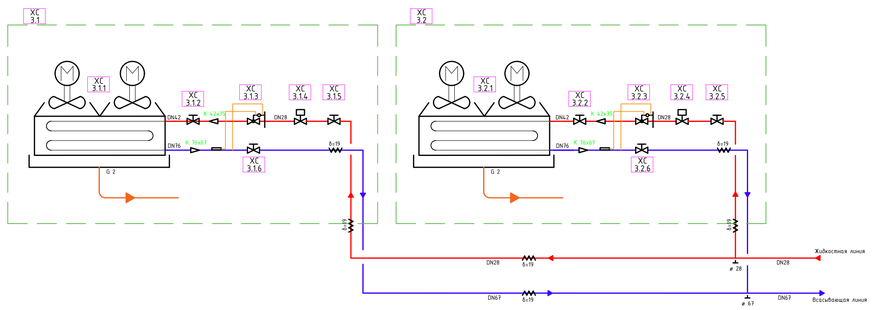

						ПР-013 АП-2020-ИОС7.2.ГЧ07			
Изм.	Кол.уч	Лист	№ док	Подп.	Дата	Строительство овощного склада на 300 тонн, в Сырдарьинской области			
Разраб.		Онбаши. Э				Рэд-пак	Стадия	Лист	Листов
Провер.		Исраилов. И						1	1
Утв.		Майиев. С				Испарительная система	TECHNO COOL ENGINEERING COMPANY		

Согласовано

Взам.инв.№

Подпись и дата

Инв.№ подл

Формат А1

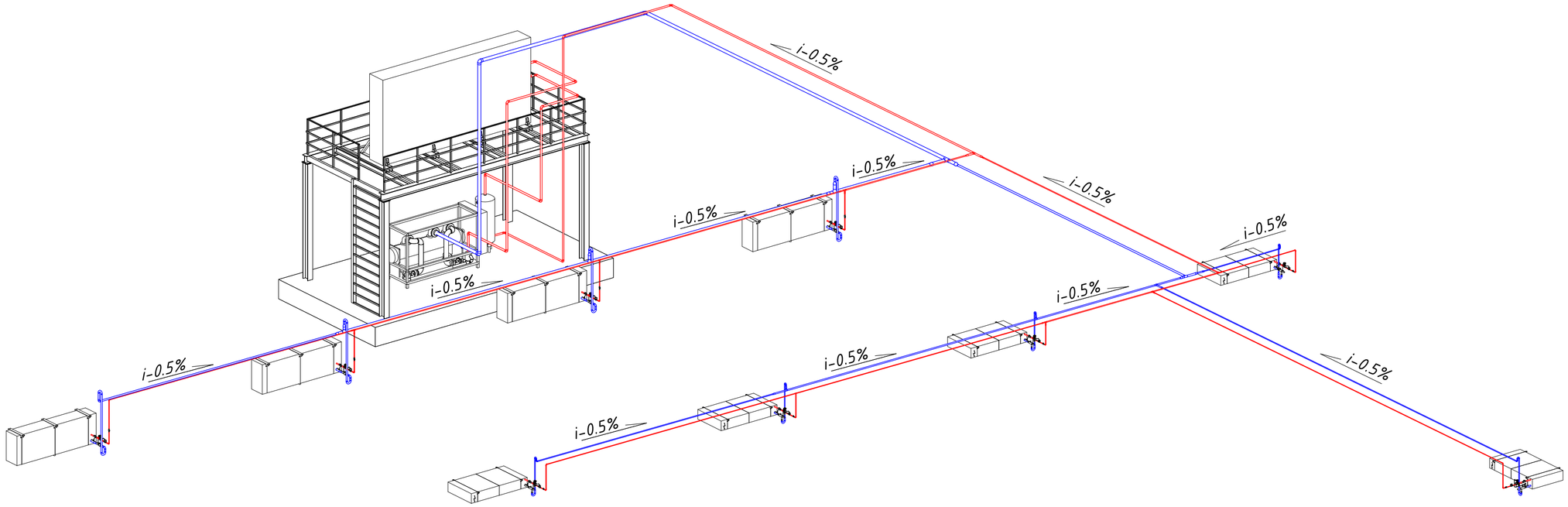

						ПР-013 АП-2020-ИОС7.2.ГЧ08
						Строительство овощного склада на 300 тонн, в Сирдарьинской области
Изм.	Кол. уч.	Лист	№ док.	Подп.	Дата	
Разраб.		Онбаши. Э				Рэд-пак
Провер.		Исраилов. И				Стадия: — / Лист: 1 / Листов: 1
Утв.		Мадиев. С				Изометрический вид

TECHNO COOL ENGINEERING COMPANY

Согласовано

Взам инв №

Подпись и дата

Инв. № подл

Формат А2

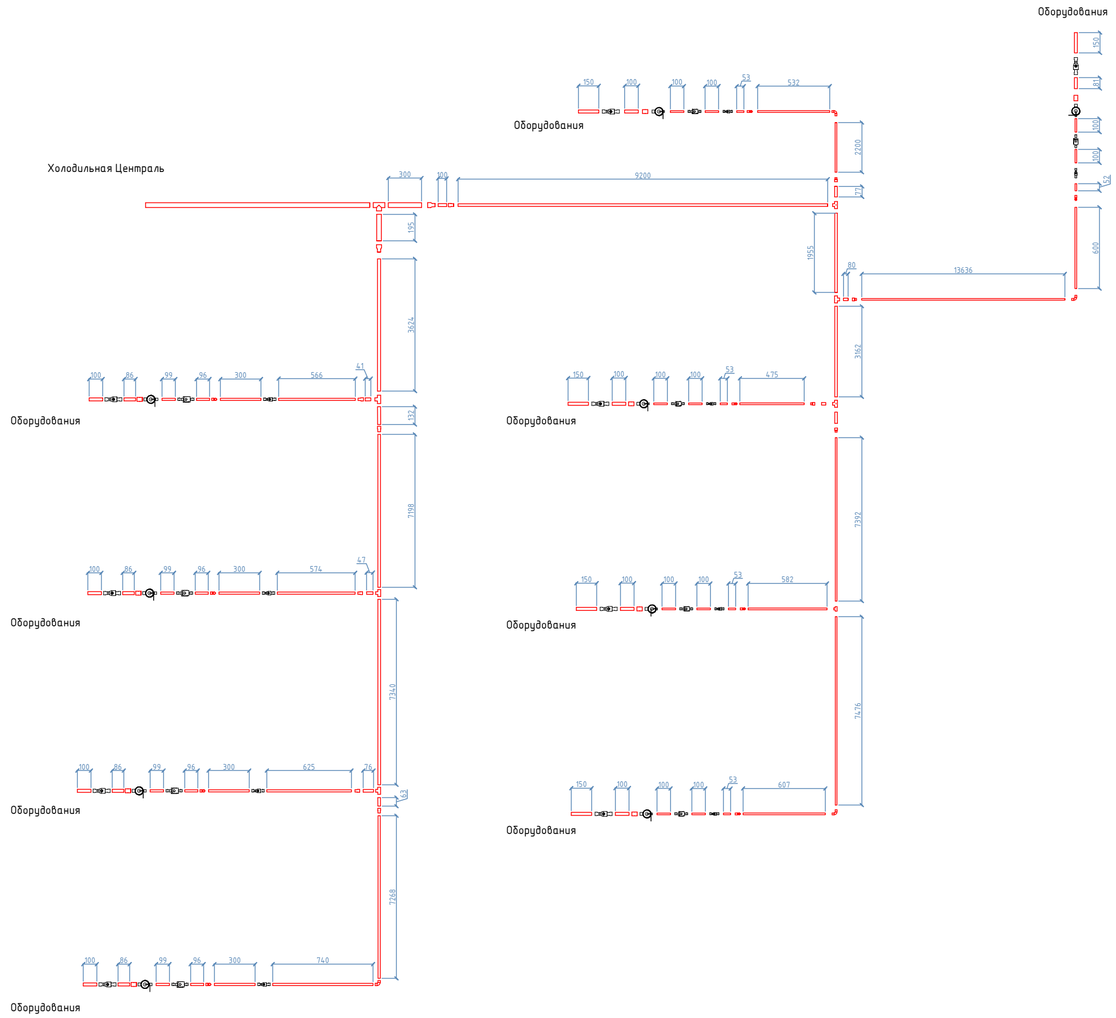

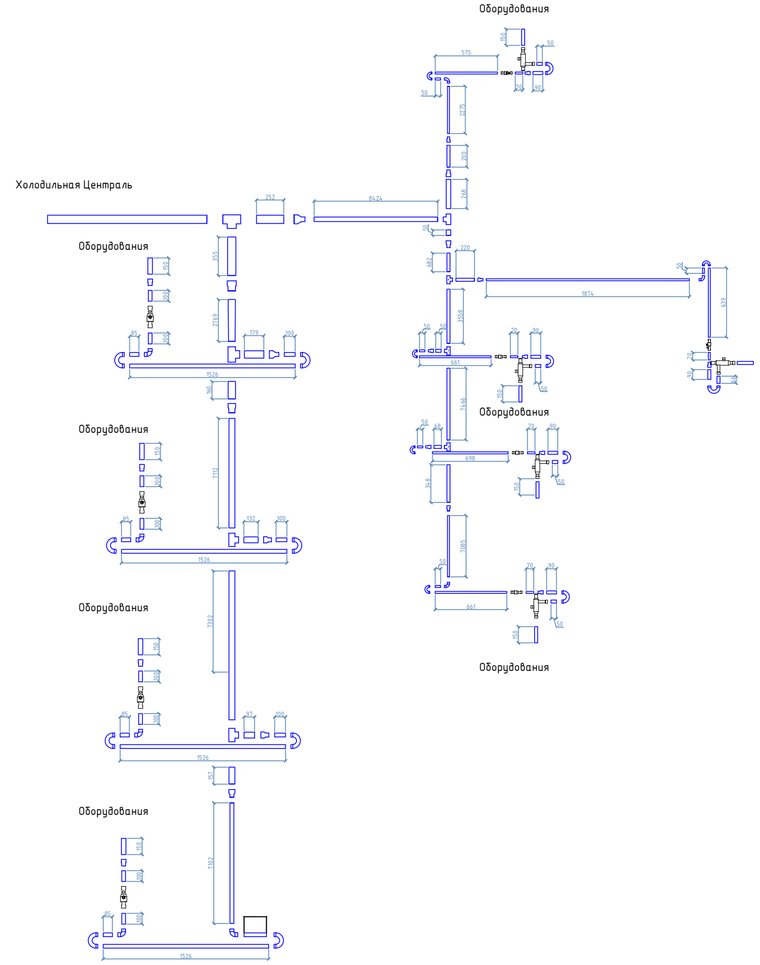

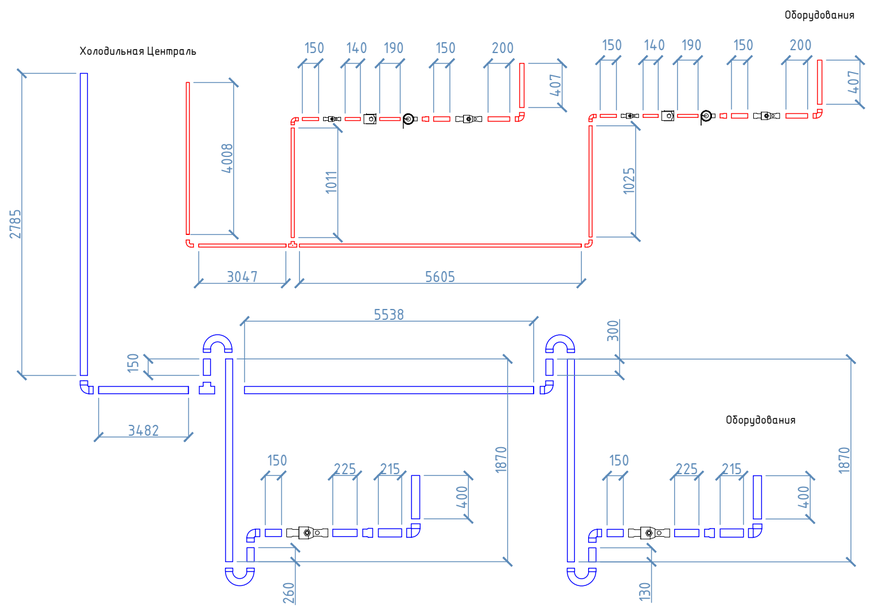

Примечания :

1. Изоляция трубопроводов условно не показан
2. Размеры даны приблезительно, при необходимости уточнить по месту

						ПР-013 АП-2020-ИОС7.2.ГЧ09		
						Строительство овощного склада на 300 тонн, в Сирдарьинской области		
Изм.	Кол. уч.	Лист	№ док.	Подп.	Дата			
Разраб.		Онбаши. Э				Рэд-пак	Стадия	Лист	Листов
Провер.		Исраилов. И						1	2
Утв.		Мадиев. С				Размеры трубопроводов	TECHNO COOL ENGINEERING COMPANY		

Формат А2