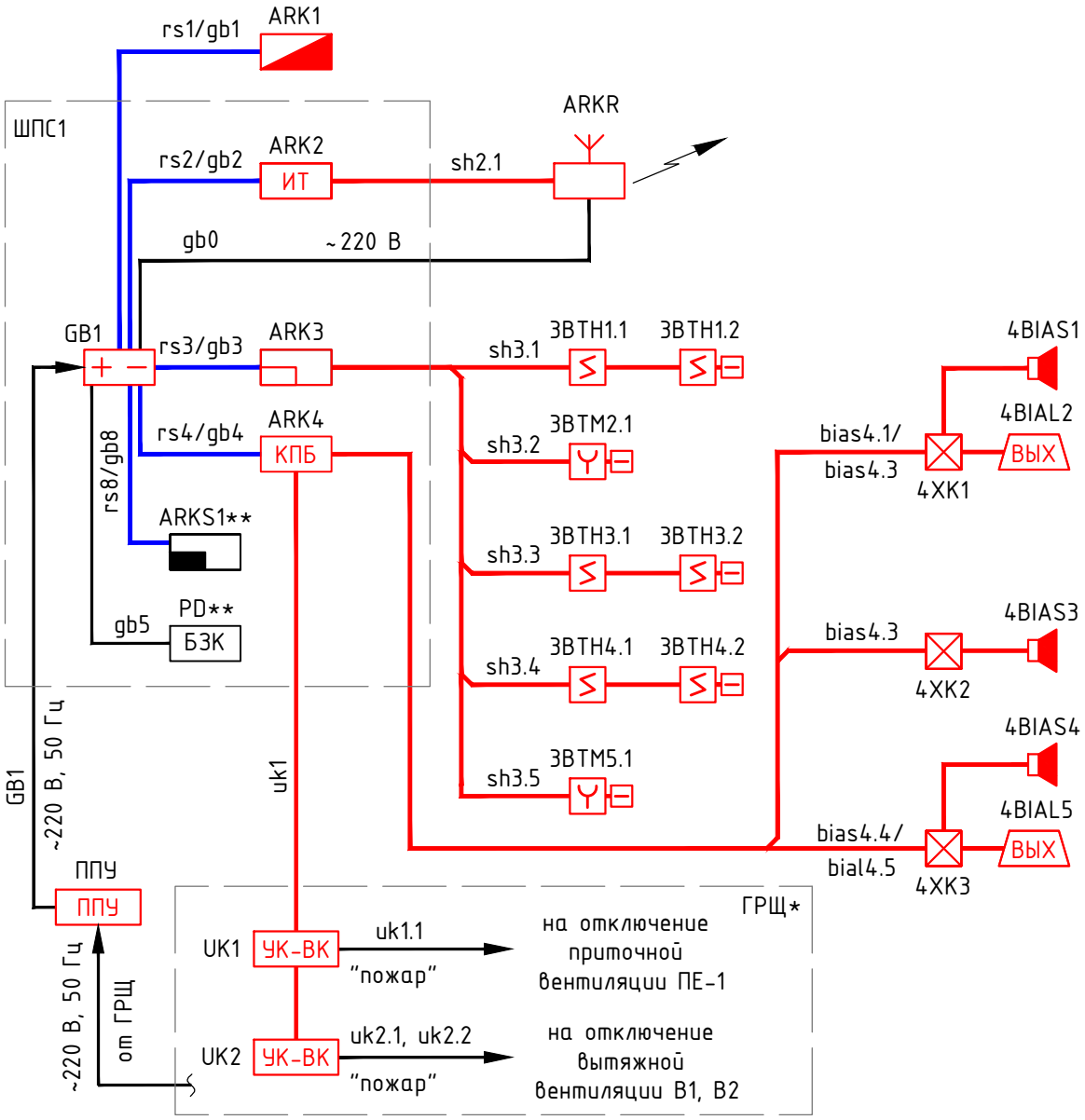

Примечания:

1. Обозначения условные графические- см. лист 2.
2. Нумерация кабелей выполнена в соответствии с кабельным журналом.
3. ГРЩ* - существующий.
4. ARKS**, PD** - приборы, учтенные в проекте "Модернизация охранно-пожарной системы. Охранная сигнализация"

Согласовано

Взам. инв. №

Подп. и дата

Инв. № подл.

Формат А3

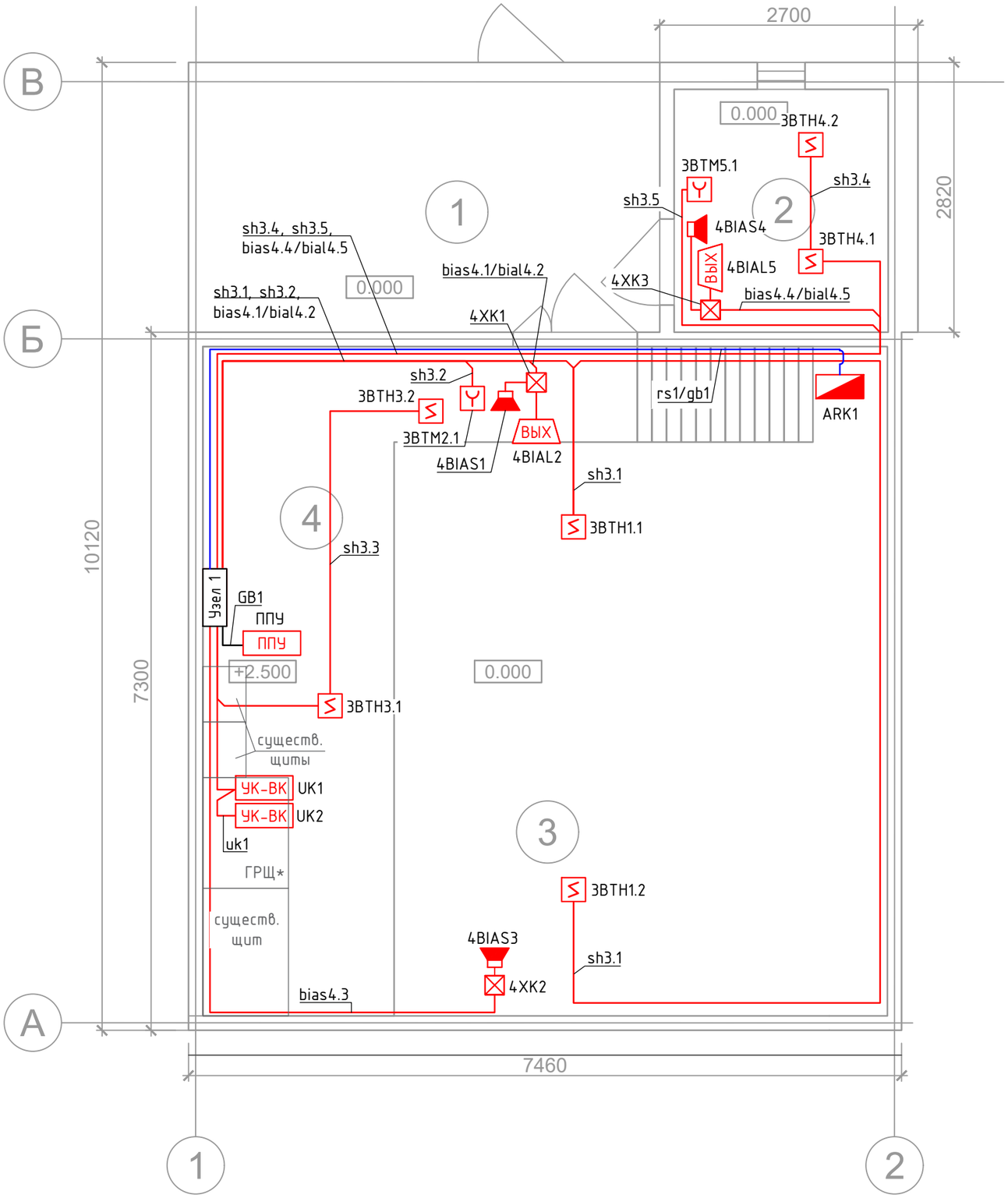

ЭКСПЛИКАЦИЯ ПОМЕЩЕНИЙ			
№	Наименование	Площадь, м^2	Категория помещения
1	Огороженная территория	13.9	
2	Комната отдыха	5.7	
3	Насосная	50.1	
4	Эстакада	16.5	
Итого:		86.2	

УЗЕЛ 1

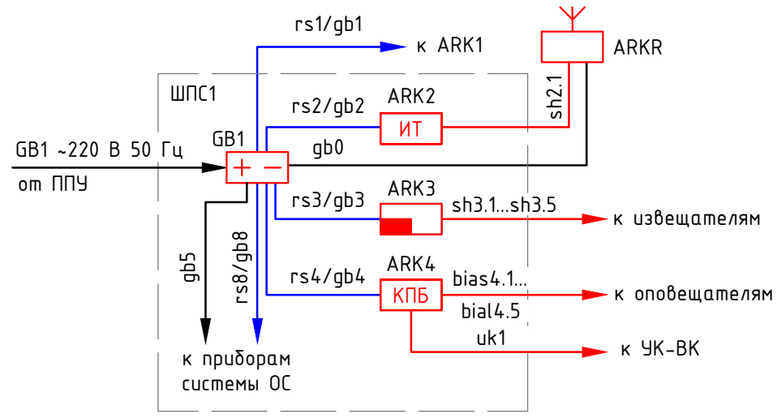

Примечания:

1. Обозначения условные графические см. л. 2.
2. Шкаф ШПС1 установить по месту на расстоянии от приборов не менее 0,5м.
3. Нумерация кабелей выполнена в соответствии с кабельным журналом.
4. Кабели в помещении насосной прокладывать в трубе гофрированной dy20 мм, подъем от шкафа ШПС1 к потолку – в кабельном канале 40 х 30 мм; в помещении комнаты отдыха – в кабельном канале 25 х 25 мм. Кабели из насосной в комнату отдыха прокладывать в трубе металлической водогазопроводной.
5. ГРЩ* – существующий.
6. ППУ установить по месту рядом с существующими щитами.

Согласовано

Взам. инв. №

Подп. и дата

Инв. № подл.

Формат А3

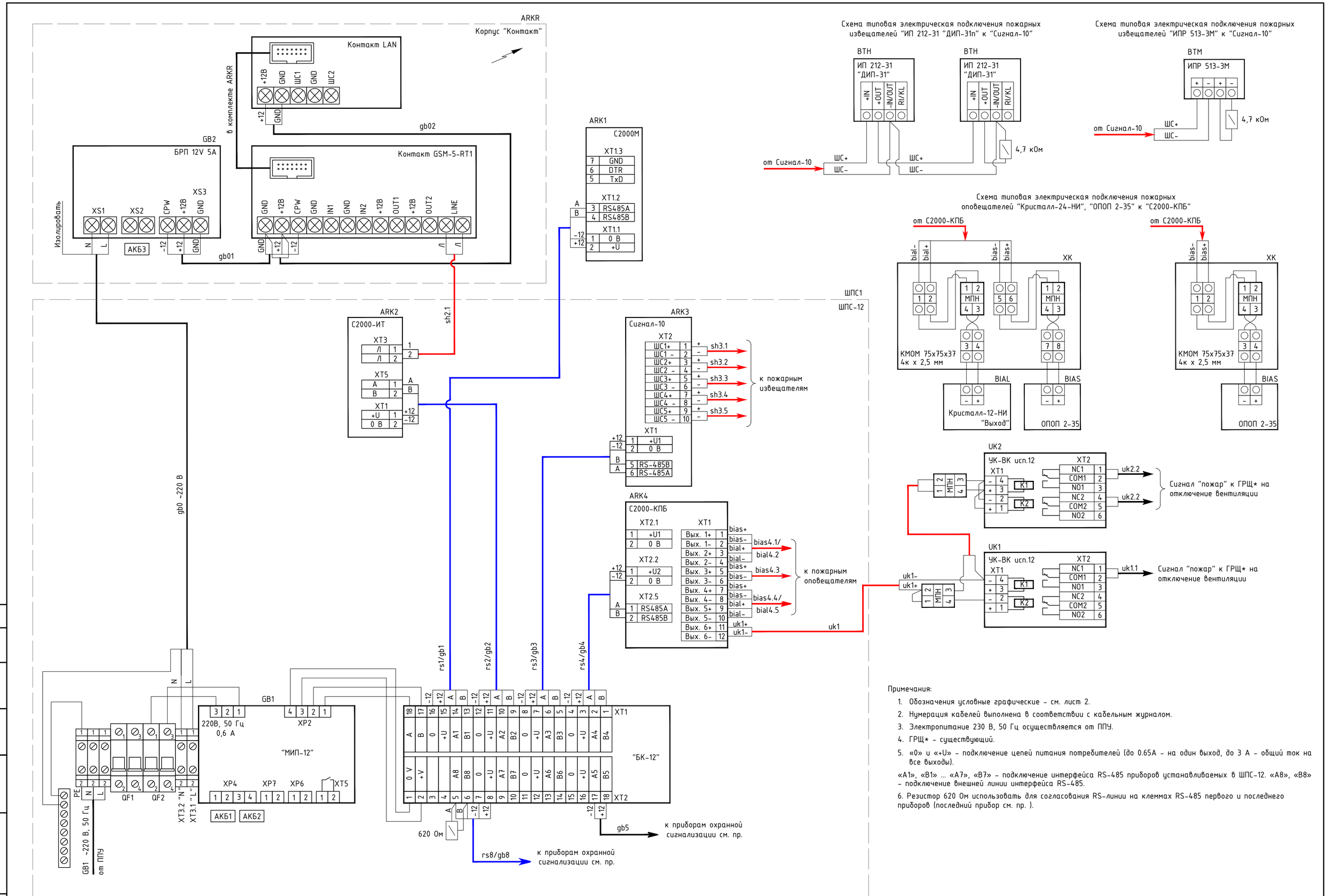

Примечания:

1. Обозначения условные графические - см. лист 2.
2. Нумерация кабелей выполнена в соответствии с кабельным журналом.
3. Электропитание 230 В, 50 Гц осуществляется от ППУ.
4. ГРЩ* - существующий.
5. «0» и «+U» - подключение цепей питания потребителей (до 0.65А - на один выход, до 3 А - общий ток на все выходы).

«А1», «В1» ... «А7», «В7» - подключение интерфейса RS-485 приборов устанавливаемых в ШПС-12. «А8», «В8» - подключение внешней линии интерфейса RS-485.

6. Резистор 620 Ом использовать для согласования RS-линии на клеммах RS-485 первого и последнего приборов (последний прибор см. пр.).

Согласовано

Взам. инв. №

Подп. и дата

Инв. № подл.

Формат А3