Стройгенплан М1:500

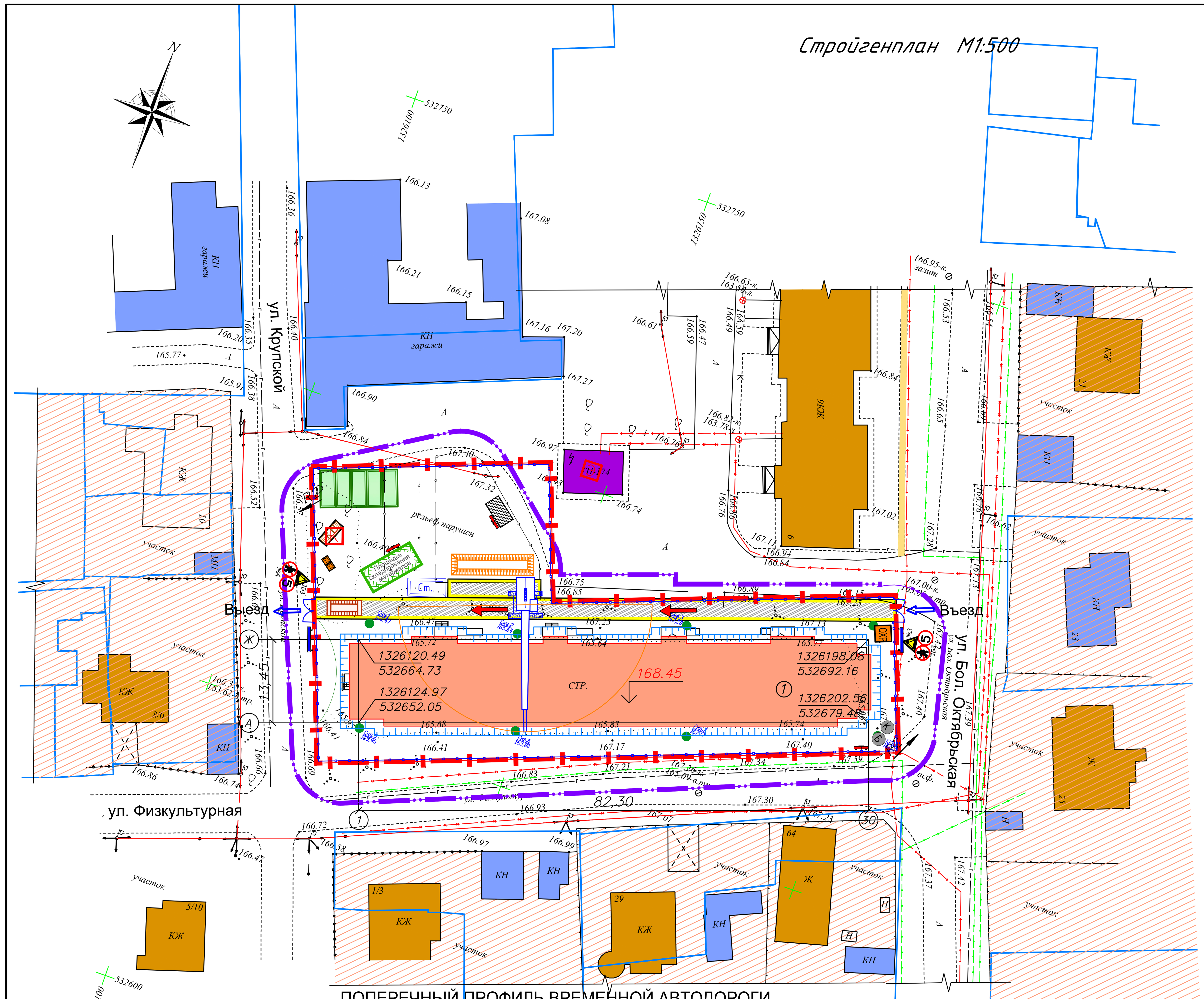

Порядок перемещения длинномерных грузов в стесненных условиях с использованием оттяжек

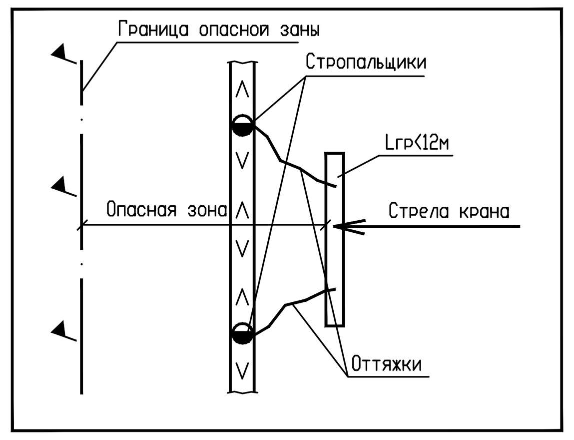

Для уменьшения в стесненных условиях опасной зоны перемещение длинномерных грузов необходимо производить параллельно границе опасной зоны с удерживанием от случайного разворота с помощью оттяжек.

График грузоподъемности и высоты подъема крюка крана РДК-25 Lстр.= 27.5м

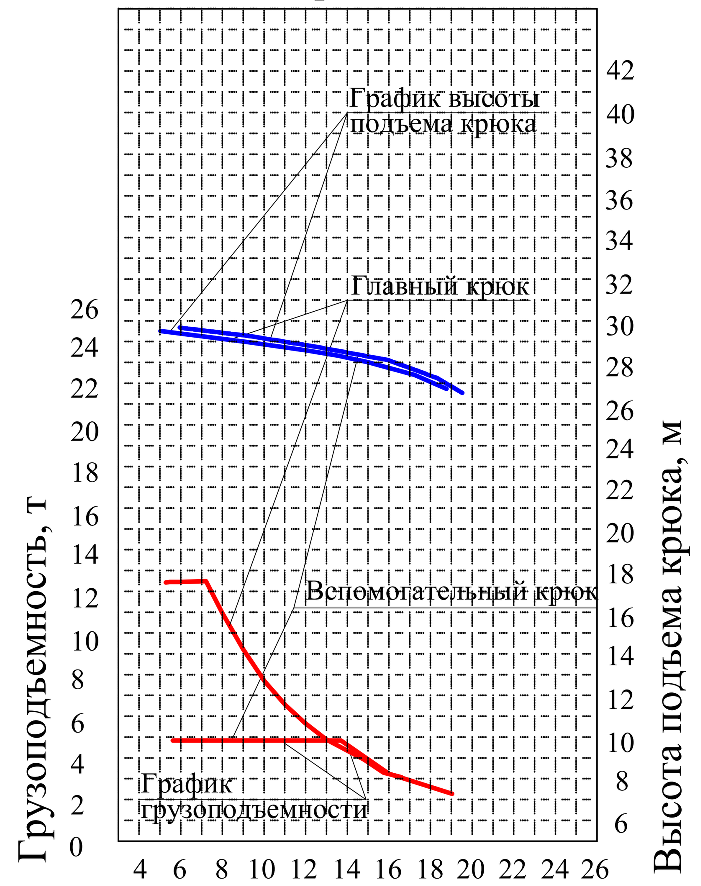

Ведомость жилых и общественных зданий и сооружений

Номер на плане	Наименование и обозначение	Этажность	Количество			Площадь, м²				Строительный объем, м³	
			Зданий	Квартир		Застройки		Общая нормируемая		Здания	Всего
				Здания	Всего	Здания	Всего	Здания	Всего		
1	2	3	4	5	6	7	8	9	10	11	12
1	3-х этажный, 4 секционный 46 квартирный жилой дом	3	1	48	48	1182,90	1182,90	2948,78	2848,78	10041,90	10041,90

УКАЗАНИЯ К СТРОЙГЕНПЛАНУ

1. Стройгенплан разработан на период строительства 3-х этажного жилого дома со встроенными помещениями общественного назначения. по адресу: Московская область, ул. Физкультурная, г. Клин КН 50:03:0010108:53.

В состав работ подготовительного периода входят:

- установка временного ограждения стройплощадки в пределах отведенной территории согласно стройгенплана;
- организация охраны строящегося объекта и строительной площадки;
- установка временных зданий и сооружений бытового и производственного назначения;
- защита сохраняемых деревьев, расположенных в непосредственно близости от места производства работ, деревянными коробами высотой не менее 2-х метров;
- устройство мойки колёс автотранспорта с оборотным водоснабжением при выезде со стройплощадки;
- прокладка временных сетей электроснабжения, водоснабжения и канализации по проекту, разработанному строительной организацией;
- устройство освещения территории строительной площадки;
- оснащение административно-бытовых помещений первичными средствами пожаротушения (по 2 огнетушителя на 1 бытовку) и оборудование их автоматической пожарной сигнализацией с выводом сигналов на пульт охраны;
- установка противопожарных постов и оснащение их противопожарным инвентарём: топорами, баграми, лопатами, огнетушителями, бочками с водой и ящиками с песком;
- установка на въездах-выездах и на территории строительной площадки щитов с информационными и предупредительными плакатами, на которых указывается:
  а) схема движения автотранспорта и знак ограничения скорости-5км/ч.
  б) план пожарной защиты в соответствии с ГОСТ 12.1.114-82* ССБТ(п.575 ППБ 01-03)с нанесёнными строящимися зданиями и сооружениями, въездами и подъездами, местонахождением водоисточников, средств пожаротушения и связи;
- разработка проектов производства работ на снос старых и строительство новых зданий и сооружений на основе проекта организации строительства;
- согласование проектно - сметной документанции и открытие ордера на право производства работ;

3. Марка строительных машин и механизмов уточняется в проектах производства работ.
4. Временные сооружения для нужд строительства - инвентарные, контейнерного типа, внешними габаритами 6,0х2,4х2,5 м.
5. Складирование строительного мусора на стройплощадке не допускается.
6. Снабжение строительства электроэнергией и водой осуществляется от действующих источников по согласованию с эксплуатирующей организацией.
7. Ответственность за пожарную безопасность на период строительных работ несёт строительная организация.
8. Временное ограждение строительной площадки принимается инвентарное на фундаментных блоках типа ФБС.
9. Временные дороги и площадка складирования устраиваются из дорожных плит 2П-30-18-30 (3,0х1,75х0,17 м).

Основной период строительства пердставлен:

1. За отметку ±0,000 принята отметка чистого пола 1-го этажа.
Крутизна откосов котлована принята 1 : 1.
2. Возведение зданий выполняется в следующей последовательности:
- разработка котлована гусеничными экскаваторами , оборудованными ковшом «обратная лопата» вместимостью 1,0 м3 с недобором грунта 100 мм. Разработка котлована производится с поверхности на всю глубину с погрузкой грунта в автосамосвалы и вывозкой во временный отвал по временным дорогам. Количество автосамосвалов (6,м3) определяется из возможной оборачиваемости но не менее 3 на один экскаватор.
- разработка недобора грунта вручную или с помощью мини-экскаваторов. Зачистку котлована производить мини экскаваторами Bobcat с емкостью ковша 0,25м3 или минибульдозерами.
- устройство водоприемных канав и зумпфов по контуру котлована для строительного водопонижения;
- устройство бетонной подготовки вести параллельно с зачисткой дна котлована. Подачу бетона выполнять стационарным бетононасосом СБ-207 производительностью 20м3/час, с уплотнением виброрейкой.
- устройство сборного железобетонного фундамента;
- устройство слоя гидроизоляции и защитной стяжки из ц/п раствора;

Погрузо-разгрузочные работы, подача опалубки и арматуры в зону работ производить автокраном. В зоне не охватываемой краном установку каркасов и опалубки производить вручную.

Бетонирование производить автобетононасосом АБН 75/21. Подвоз бетонной смеси производить автобетоносмесителями СБ-92В-2.

3. Установить запрещающие и предупредительные знаки с поясняющими табличками, в соответствии с мероприятиями по безопасной эксплуатации кранов.
4. Установить стенды со схемами строповок грузов.
5. Для ведения строительно-монтажных работ подготовить всю необходимую монтажную оснастку - приспособления, опалубку и средства подмащивания.
6. Выполнить на стройплощадке общие мероприятия пожарной безопасности в соответствии с ГОСТ 12.1.004-91.
7. На период строительства надземной части обозначить "ОПАСНУЮ ЗОНУ" для нахождения людей от грузов, перемещаемых кранами, согласно данному листу и п. 6.2 СНиП 12-03-2001 "Безопасность труда в строительстве" Часть1. Общие требования"; ГОСТ 24407-78 с устройством знаков безопасности и надписей установленной формы по ГОСТ 12.1.013-78, видимых в светлое время суток и освещенных в темное .
8. Доставка строительных конструкций производится автотранспортом. Складирование производится в зоне действия монтажного крана.
9. Для уменьшения опасной зоны конструкции в зону монтажа подаются с помощью прибора ограничения работы крана, который ограничивает зону работы крана в плане и по высоте подъема груза в контрольных точках .
Для уменьшения опасной зоны конструкции в зону монтажа подаются с помощью прибора ограничения работы крана. В случае выхода опасной зоны за пределы огражденной строительной площадке при разработке ППР необходимо предусмотреть мероприятия для уменьшения фактора "опасной зоны" на окружающих.
10. Эксплуатация крана ведется в соответствии с требованиями технической инструкции и Приказ Федеральной службы по экологическому, технологическому и атомному надзору от 12 ноября 2013 г. № 533 "Об утверждении Федеральных норм и правил в области промышленной безопасности «Правила безопасности опасных производственных объектов, на которых используются подъемные сооружения".

Все работы по возведению здания производить па разработанным проектам производства работ и технологическим картам.

Все работы по строительству производить в строгом соответствии с требованиями:

- СП 48.13330.2011 "Организация строительства. Актуализированная редакция СНиП 12-01-2004";
- "Правила противопожарного режима в Российской Федерации", утвержденные Постановлением Правительства РФ от 25.04.2012 №390
- Приказ Федеральной службы по экологическому, технологическому и атомному надзору от 12 ноября 2013 г. № 533 "Об утверждении Федеральных норм и правил в области промышленной безопасности «Правила безопасности опасных производственных объектов, на которых используются подъемные сооружения"
- МДС 12-19.2004 "Механизация строительства. Эксплуатация башенных кранов в стесненных условиях".
- СНиП 12-03-2001"Безопасность труда в строительстве" часть 1 "Общие требования".
- СНиП 12.04-2002"Безопасность труда в строительстве" часть 2.
- СП 126.13330.2012 "Геодезические работы в строительстве. Актуализированная редакция СНиП 3.01.03-84".
- СП 45.13330.2012 "Земляные сооружения, основания и фундаменты. Актуализированная редакция СНиП 3.02.01-87".
- СНиП 3.03.01-87 "Несущие и ограждающие конструкции".
- ГОСТ 12.3.009-76* "ССБТ Работы погрузо-разгрузочные. Общие требования безопасности".
- Проекта производства работ, разработанного специализированной организацией.

При производстве работ на всех технологических процессах необходимо обеспечить безопасные условия труда для рабочих.

2 МЕРОПРИЯТИЯ ПО БЕЗОПАСНОСТИ И ОХРАНЕ ТРУДА

2.1 При производстве работ руководствоваться правилами, изложенными в СНиП 12-03-2001 "Безопасность труда в строительстве. Часть 1. Общие требования" и СНиП 12-04-2002 "Безопасность труда в строительстве. Часть 2. Строительное производство"; соблюдать требования СП 12-135-2003 "Отраслевые типовые инструкции по охране труда" .

2.2 При работе с монтажными кранами строго соблюдать "Правила безопасности опасных производственных объектов, на которых используются подъемные сооружения". Приказ Ростехнадзора от 12.11.2013 № 533 об утверждении Федеральных норм и правил в области промышленной безопасности.

2.3 Все работы по перемещению грузов кранами производить под непосредственным руководством ИТР, ответственного за безопасное производство работ кранами.

2.4 При производстве строительно-монтажных работ, опасные зоны работы крана и перемещаемого груза, а также открытые монтажные проемы должны быть ограждены сигнальным ограждением по ГОСТ 12.4.059-89 "Ограждения предохранительные инвентарные" и в темное время суток освещены.

2.5 Освещенность строительной площадки в темное время суток не менее 2 лк, а рабочей зоны - 30 лк согласно ГОСТ 12.1.046-85 "Нормы освещения стройплощадок".

2.6 Стройплощадку обеспечить медикаментами и средствами оказания первой медицинской помощи.

2.7 Питание рабочих предусматривается во временном бытовом городке.

2.8 Временные бытовые помещения оснастить санитарно-техническим оборудованием, согласно действующим нормам и разместить во временном бытовом городке.

2.9 Общие мероприятия см. в пояснительной записке.

Схема защитного ограждения существующих деревьев

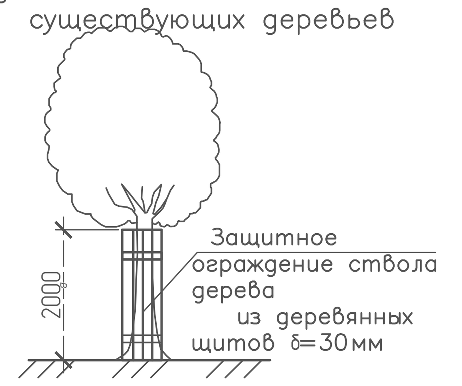

ПОПЕРЕЧНЫЙ ПРОФИЛЬ ВРЕМЕННОЙ АВТОДОРОГИ

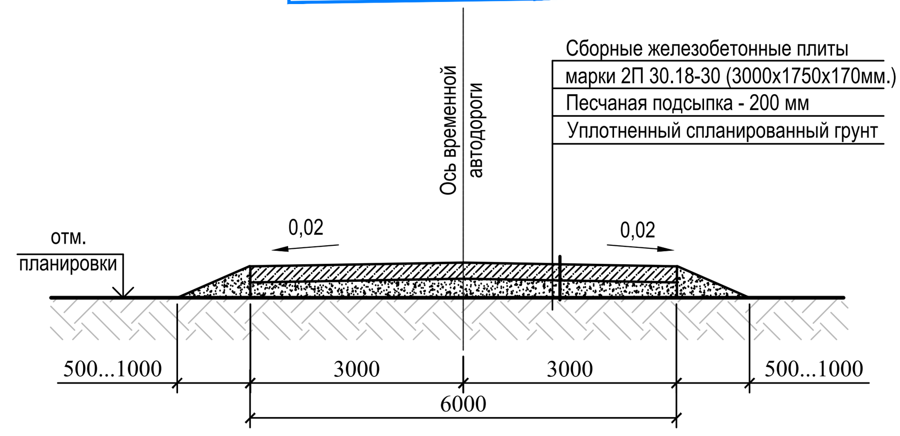

Пожарный стенд

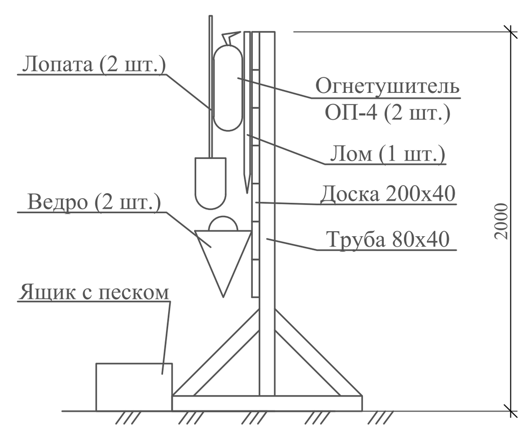

СХЕМА ОПОРЫ ВРЕМЕННОГО ОСВЕЩЕНИЯ

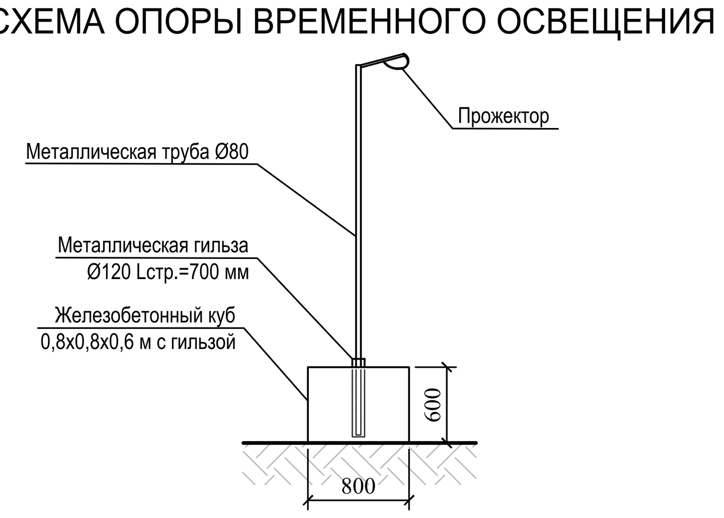

Информационный стенд

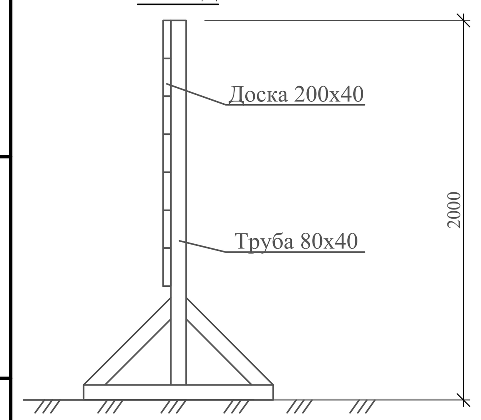

Временное инвентарное ограждение из металлической сетки

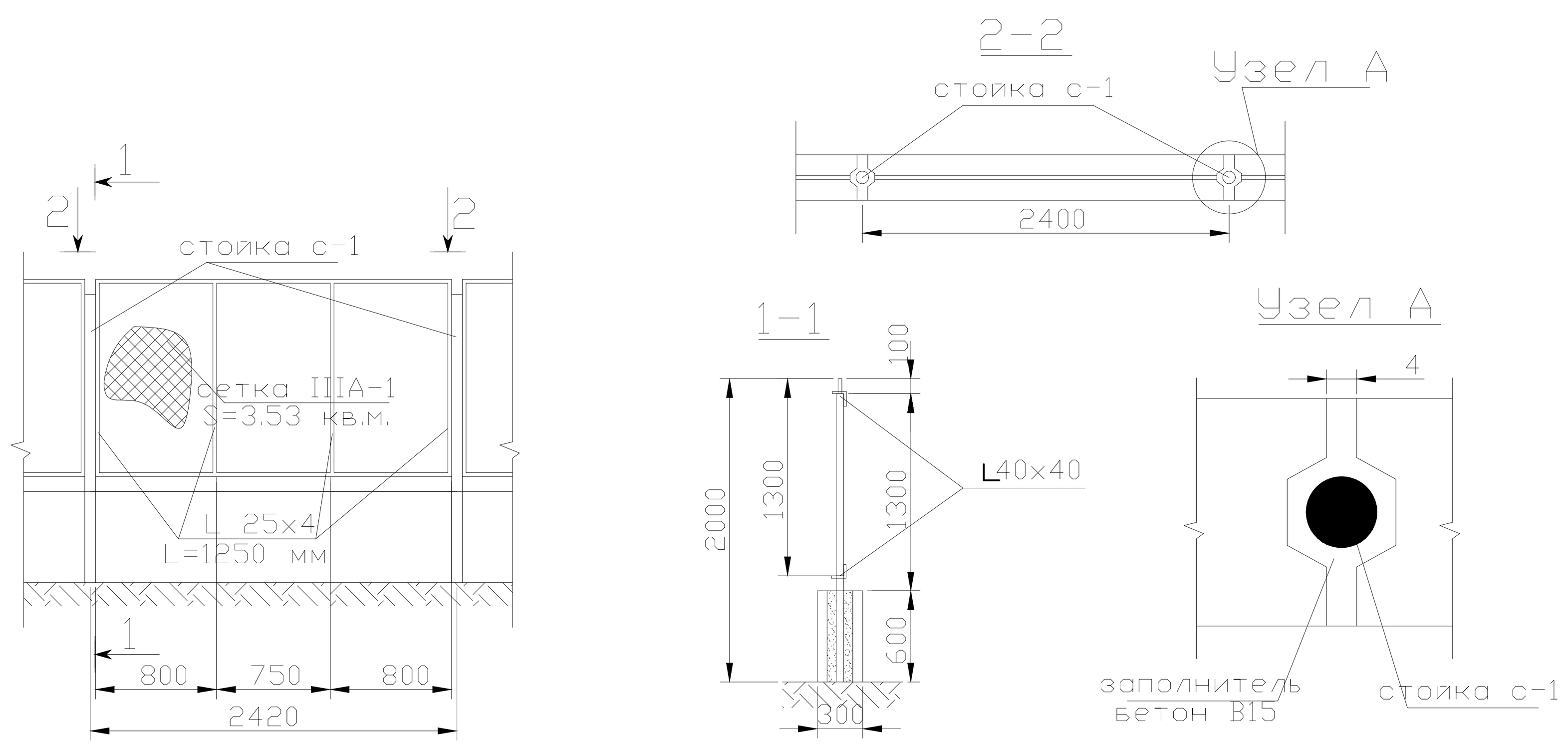

Условные обозначения

	Временное ограждение стройплощадки
	Временный проезд из сборных плит
	Рабочая зона крана
	Опасная зона работы крана
Э	Точка подключения временного электроснабжения
В	Точка подключения временного водоснабжения
К	Точка подключения временной канализации
	Пункт очистки (мойки) колес автотранспорта
	Ворота для въезда, выезда из строительной площадки
	Направление движения автотранспорта
	Временное здание контейнерного типа
ОХР	Пункт охраны
	Место для курения
Ст.	Контейнер для строительных отходов
БТ	Биотуалет
	Прожекторная установка
	Пожарный щит
	Стенд со схемами строповок
	Информационный стенд стройплощадки
КГ	Контрольный груз
СГЗП	Место для хранения съемных грузозахватных приспособлений
	Знак "Осторожно! Работает кран"
	Знак "проход запрещен"
5	Знак ограничения скорости движения автотранспорта-5км/ч
	Место хранения растительного грунта

ООО "Фирма ТРЕСТ" ПОС			
Московская область. г.Клин ул.Физкультурная КН 50:03:0010108:53			
Изм. Кол.уч. Лист № док. Подп. Дата			
Гендиректор Пудина Е.А. 07.17	3-х этажный жилой дом со встроенными помещениями общественного назначения.	Стадия: П	Лист: 1 / Листов:
Г И П Лисин А.А.			
Инженер Митяшенков	Стройгенплан М 1:500	ООО "СоюзПро	

Формат А2 Копировал

Согласовано
Взам. инв. №
Подпись и дата
Инв. № подл.