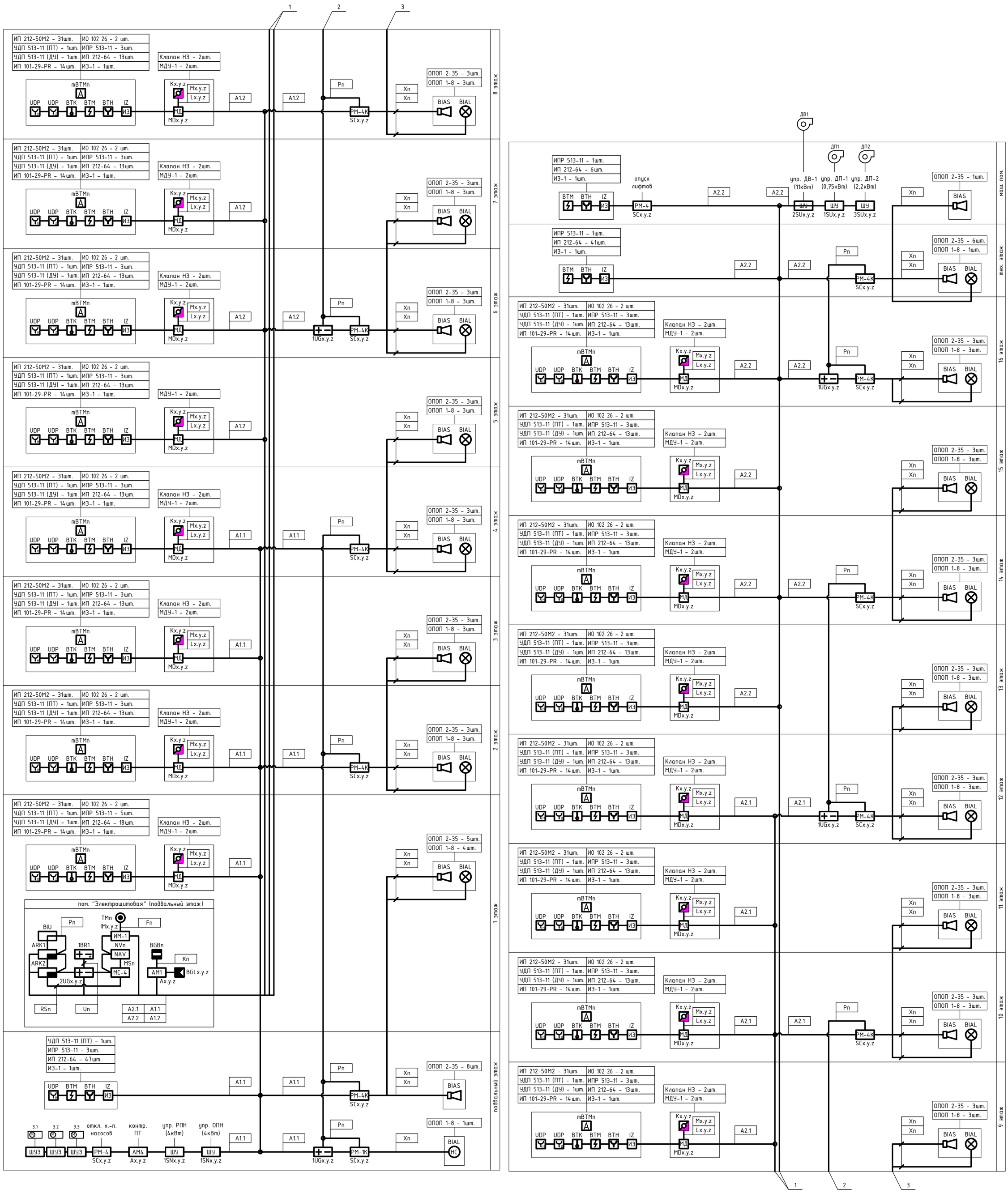

Изм.	Кол.уч.	Лист	№ док	Подпись	Дата
Разработал		Мокшанцев			

Стадия	Лист	Листов
П		

Схема структурная ПС и СОУЭ

Формат А1

Согласовано

Взам.инв. N

Подпись и дата

Инв.N подл.