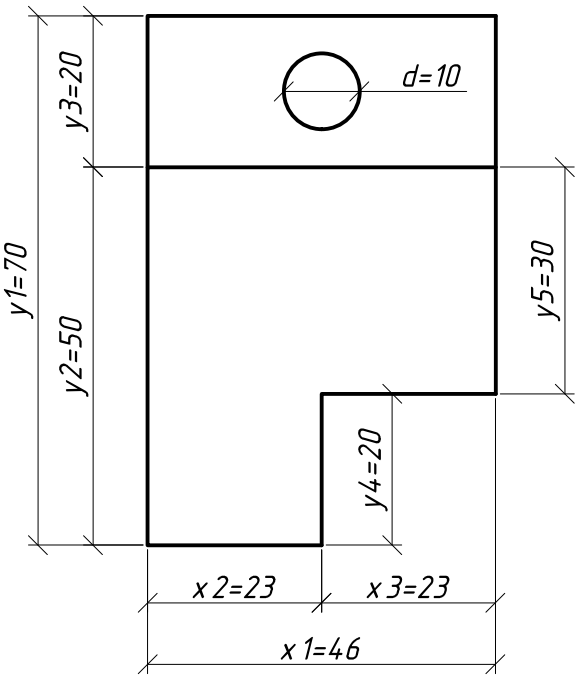
d=10
y3=20
y1=70
y2=50
y5=30
y4=20
x 2=23
x 3=23
x 1=46

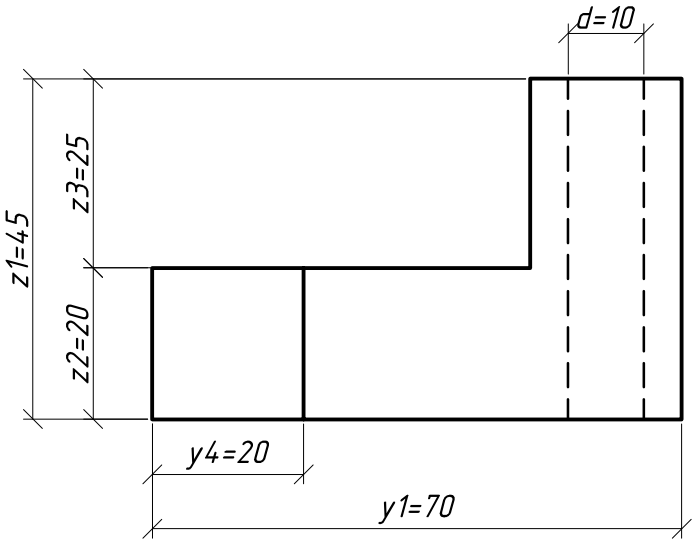
d=10
z3=25
z1=45
z2=20
y4=20
y1=70

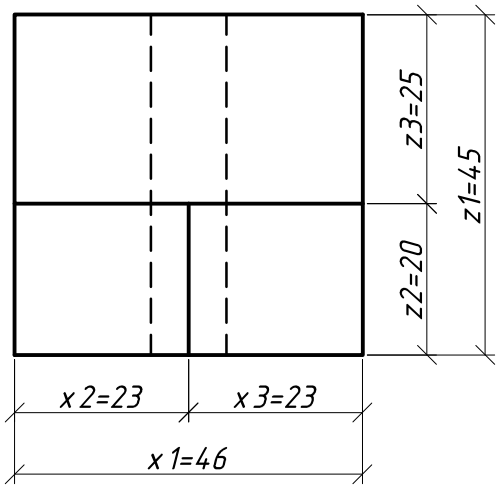
z3=25
z1=45
z2=20
x 2=23
x 3=23
x 1=46

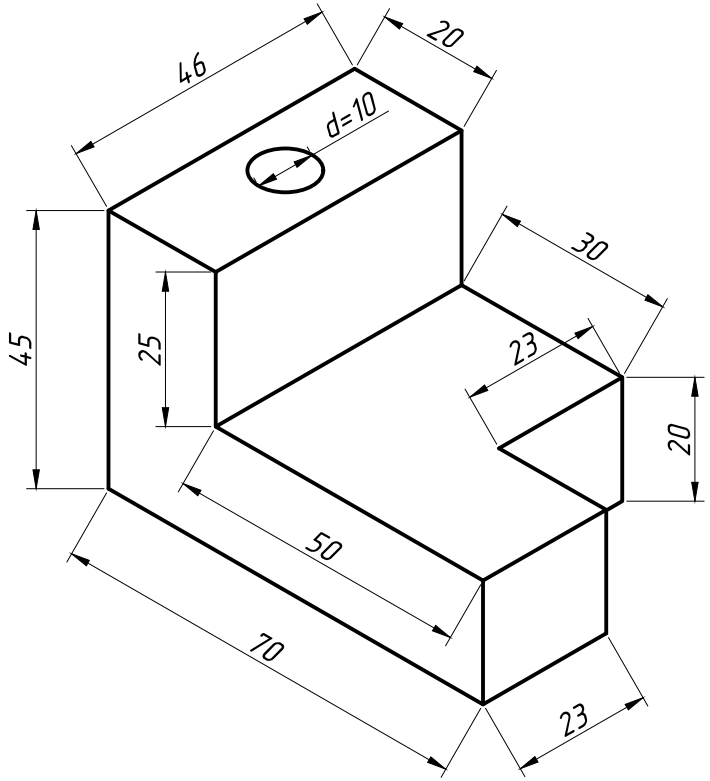
46
20
d=10
30
45
25
23
20
50
70
23