План балок на отм. −4.900
М 1:200

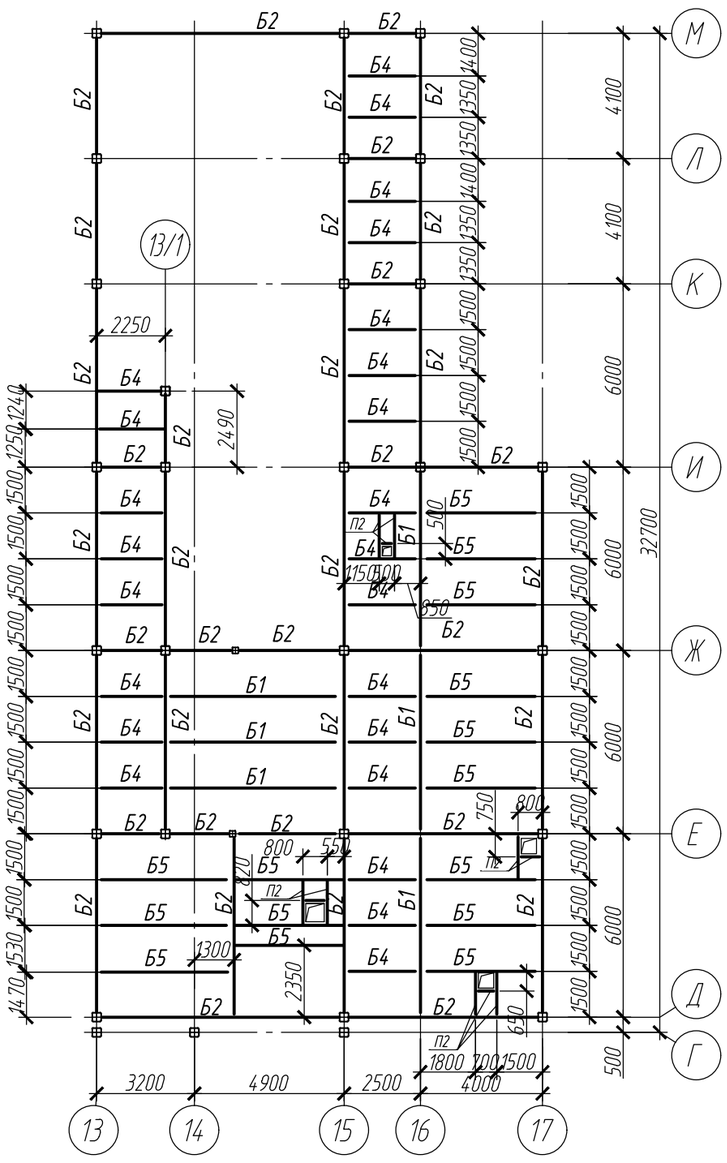

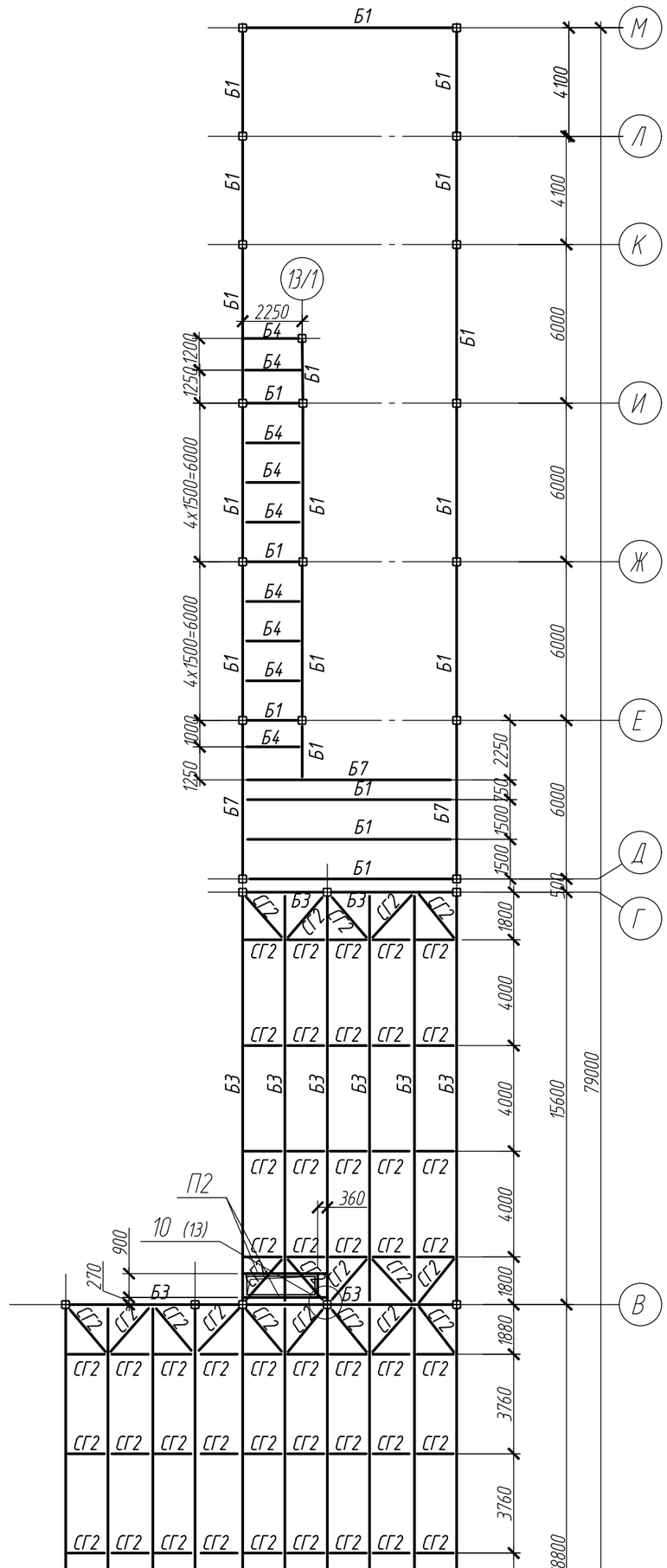

План балок на отм. −0.420
М 1:200

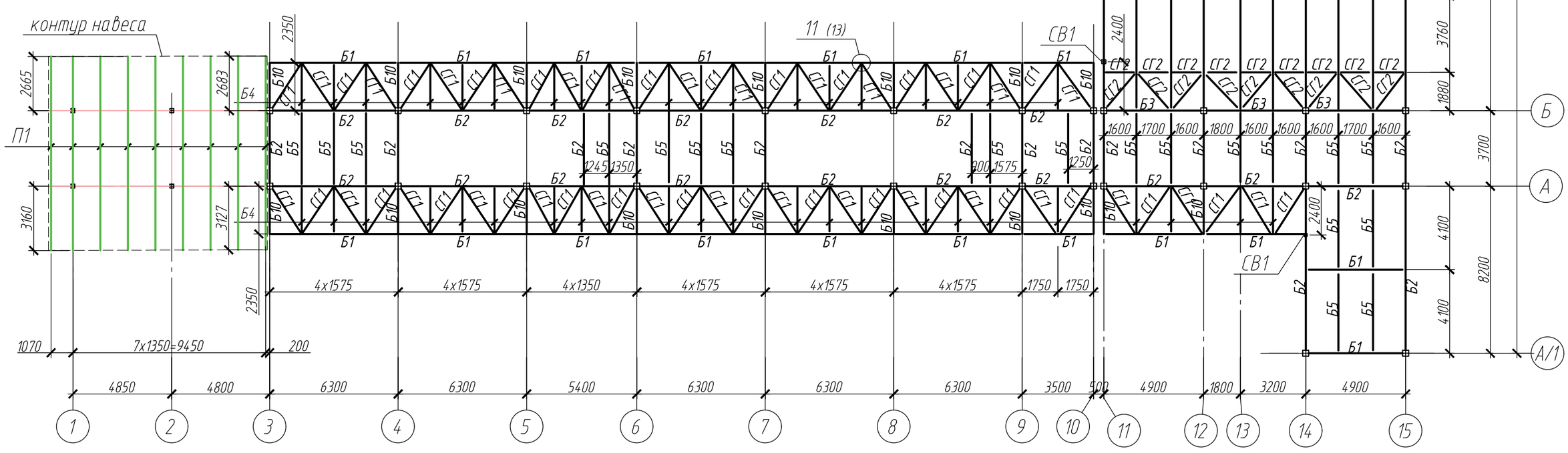

План балок на отм. −4.050
М 1:200

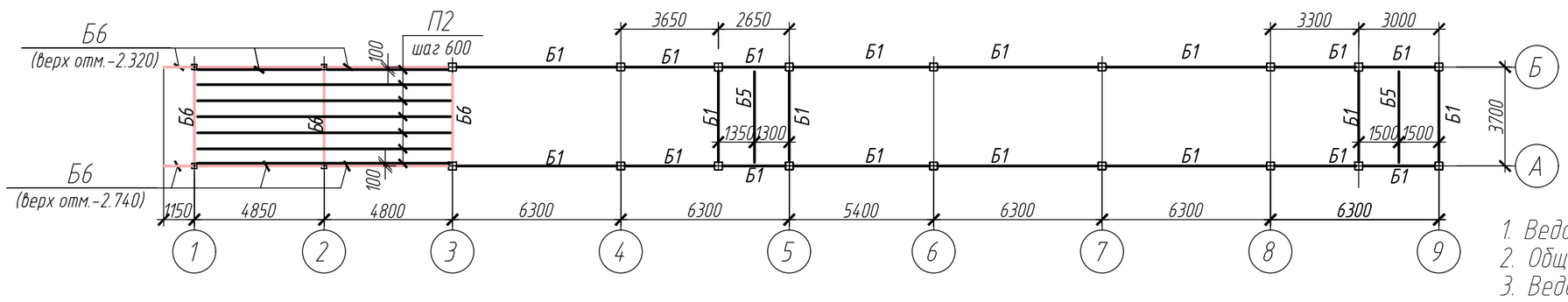

1. Ведомость чертежей см. лист 1.
2. Общие данные см. лист 1.
3. Ведомость элементов см. лист 9.
4. Техническую спецификацию металла см. лист 10.
5. Рамы по осям см. листы 5...8.

0,000=141,800

Данные штампа не могут быть разглашены

Согласовано

Взам. инв. №

Подп. и дата

Инв. № подл.

Формат А2

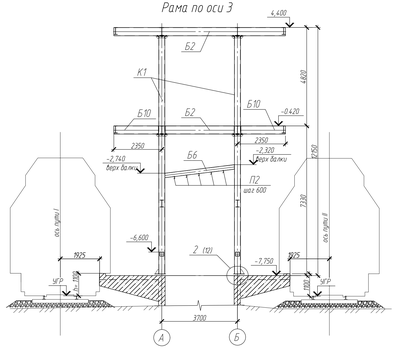
Рама по оси 3

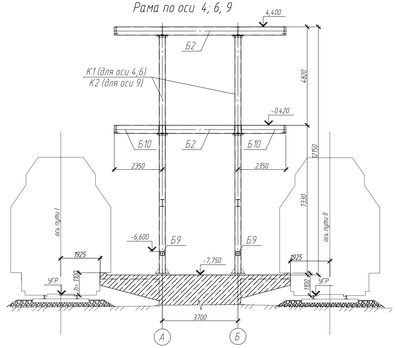
Рама по оси 4; 6; 9

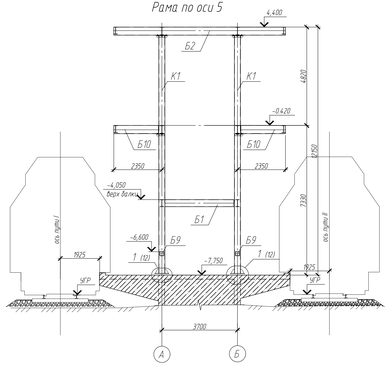
Рама по оси 5

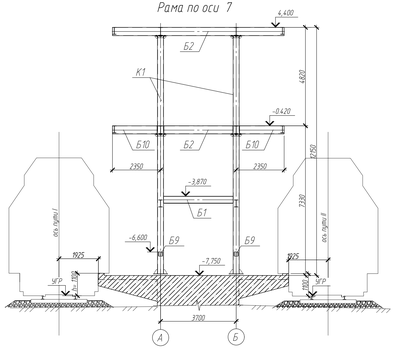
Рама по оси 7

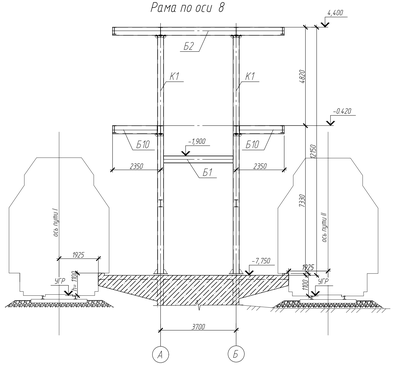
Рама по оси 8

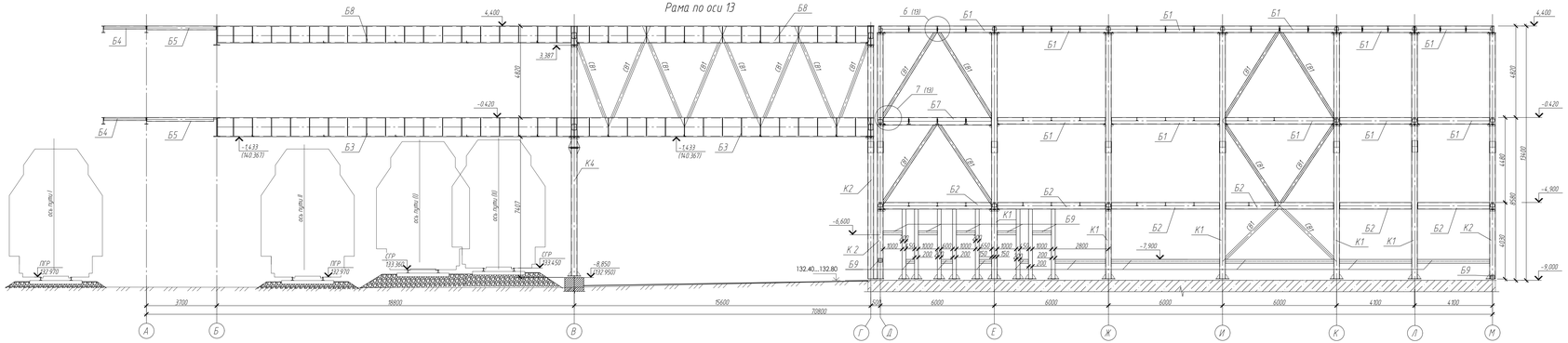
Рама по оси 13

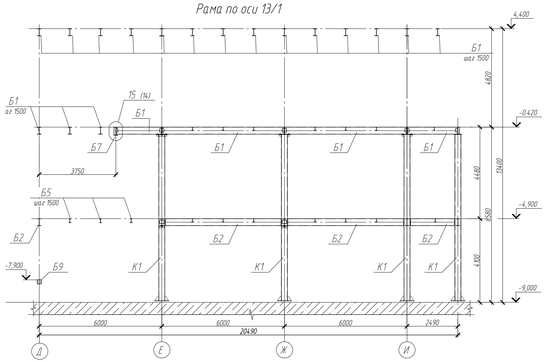
Рама по оси 13/1

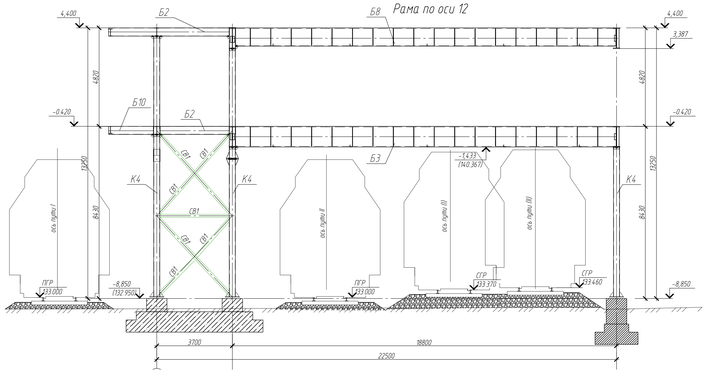
Рама по оси 12

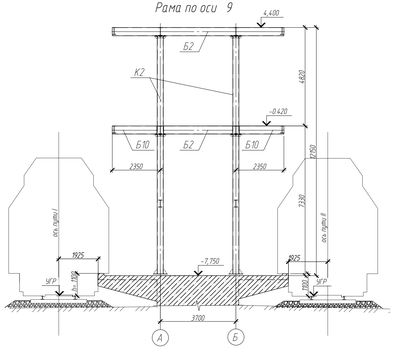
Рама по оси 9

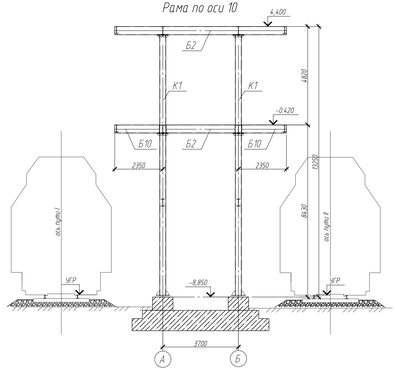
Рама по оси 10

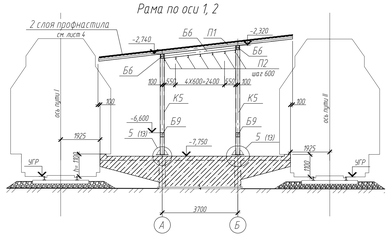
Рама по оси 1, 2

1. Ведомость чертежей см. лист 1.
2. Общие данные см. лист 1.
3. Ведомость элементов см. лист 9.
4. Техническую спецификацию металла см. лист 10.
5. Балки Б3 и Б8 в осях Б–В и В–Г стыковать на 1/3 пролета, узел стыковки смотрет лист 14.

0,000=141,800

Данные штампа не могут быть разглашены

Согласовано

Взам. инв. №

Подп. и дата

Инв. № подл.

Формат А2х3

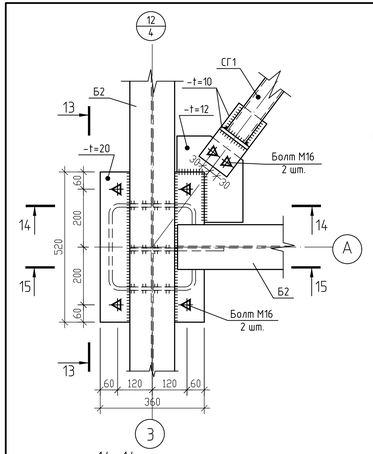

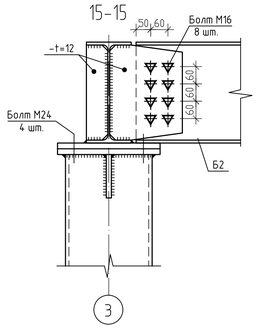

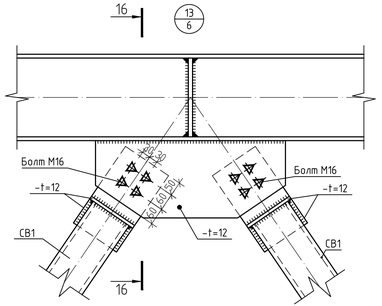

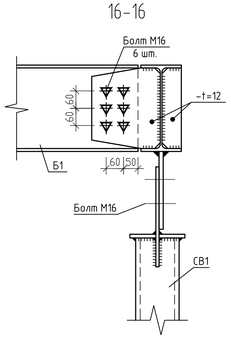

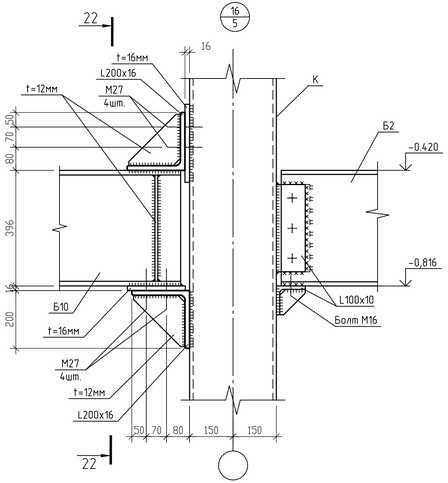

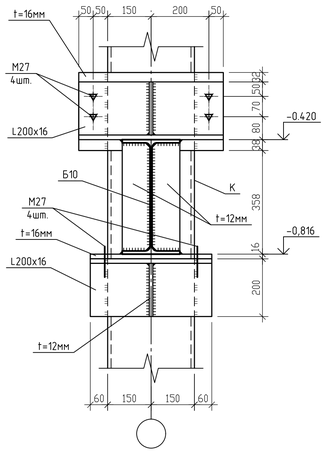

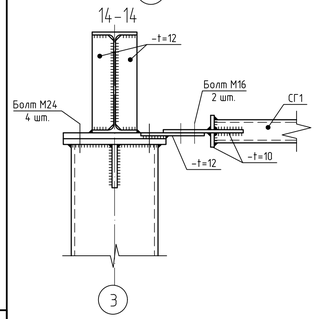

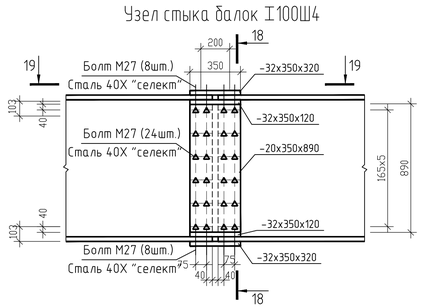

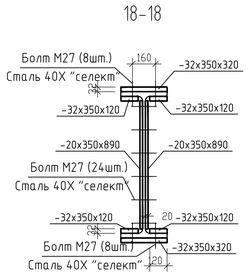

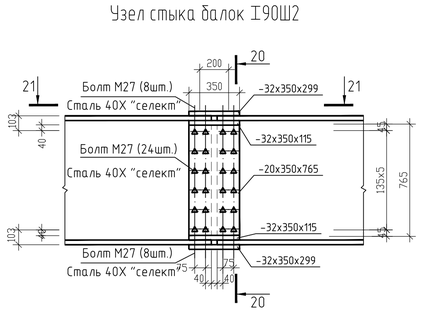

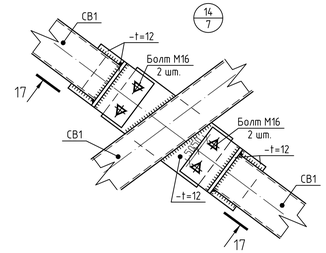

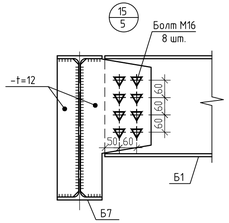

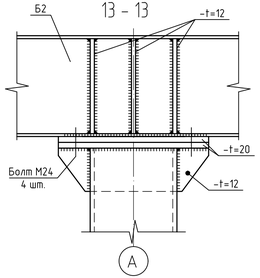

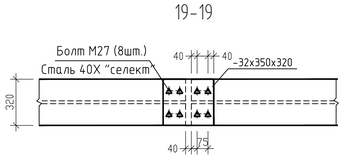

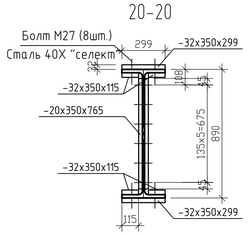

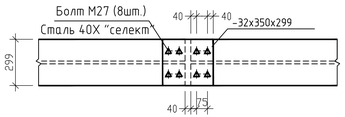

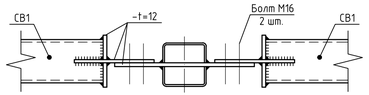

1. Ведомость чертежей см. лист1.
2. Общие данные см. лист 1.
3. Ведомость элементов см. лист 9.
4. Техническую спецификацию металла см. лист 10.

0,000=141,800

Данные штампа не могут быть разглашены

Согласовано

Взам. инв. №

Подп. и дата

Инв. № подл.

Формат А3х3

5 / 5;7;11

(ОБ-6; ОБ-7)

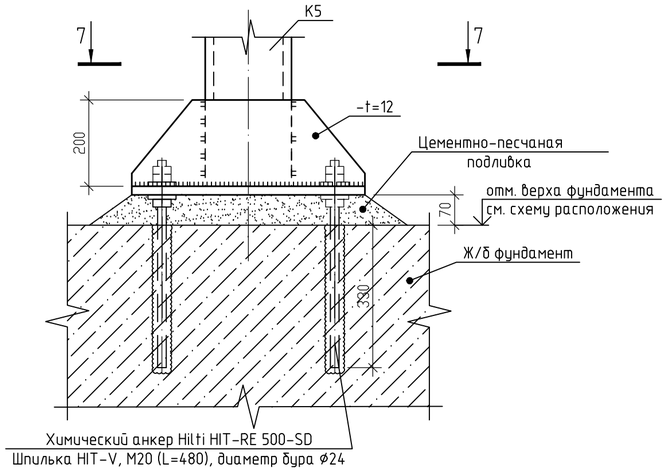

6 / 5

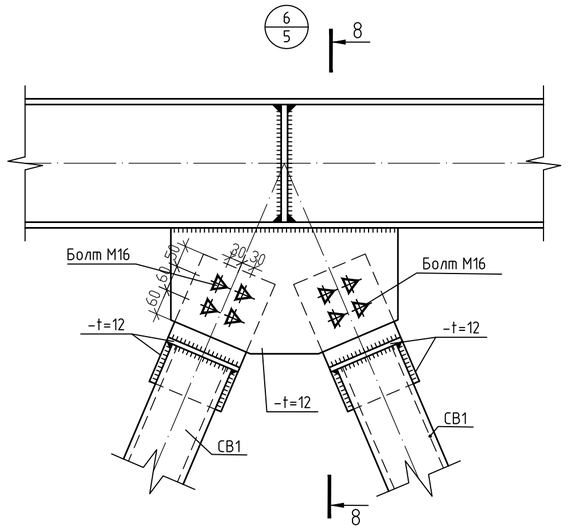

8-8

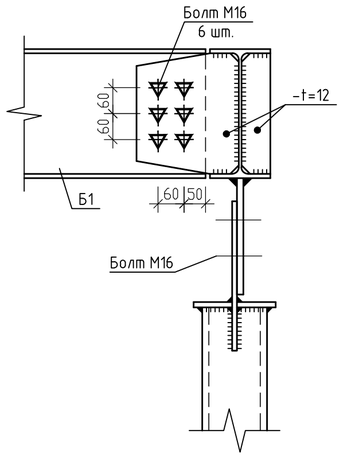

10 / 3; 4

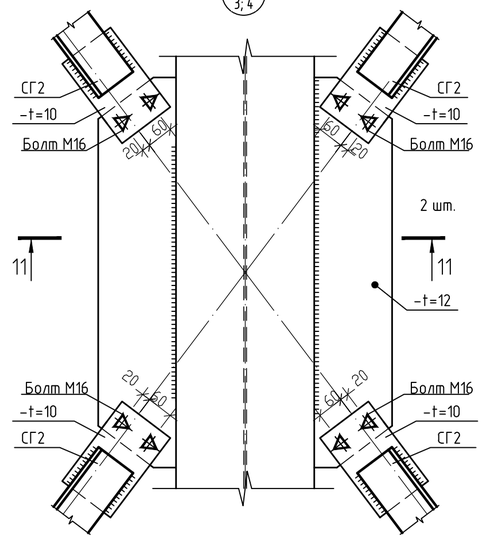

7-7

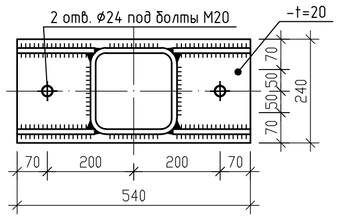

9 / 8

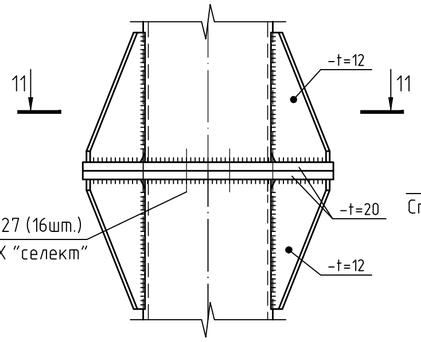

11-11

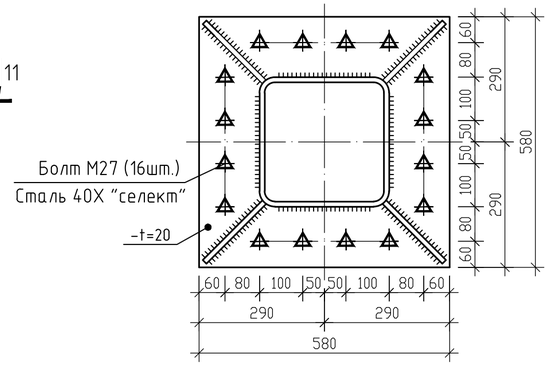

11 / 3

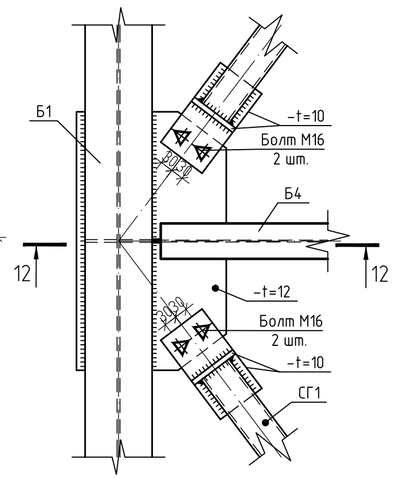

11-11

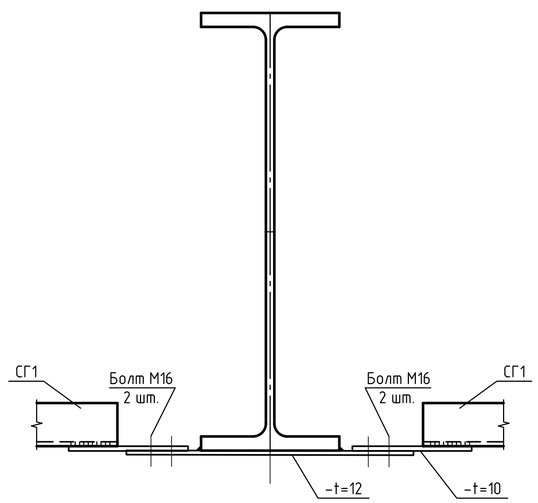

7 / 5

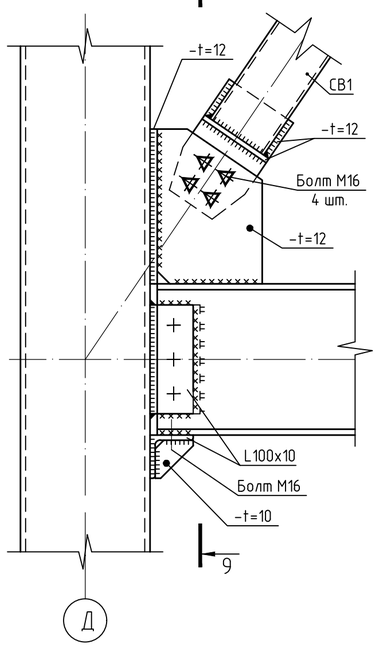

9-9

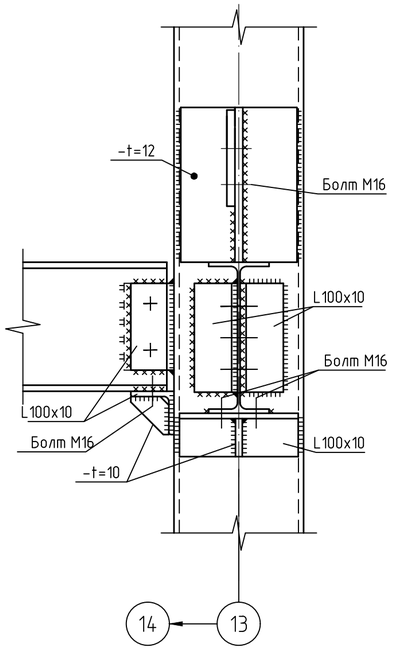

8 / 8

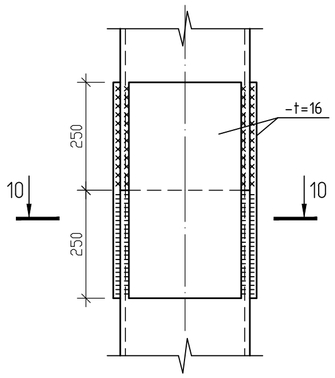

10-10

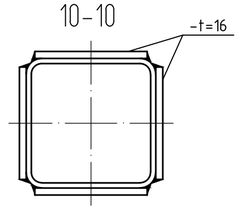

12-12

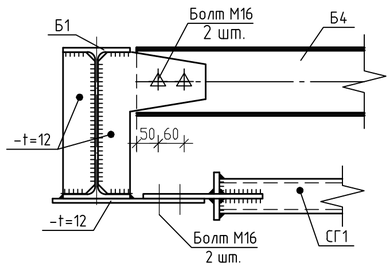

1. Ведомость чертежей см .лист1.
2. Общие данные см. лист 1.
3. Ведомость элементов см. лист 9.
4. Техническую спецификацию металла см. лист 10.

0,000=141,800

Данные штампа не могут быть разглашены

Согласовано

Взам. инв. №

Подп. и дата

Инв. № подл.

Копировал

A2

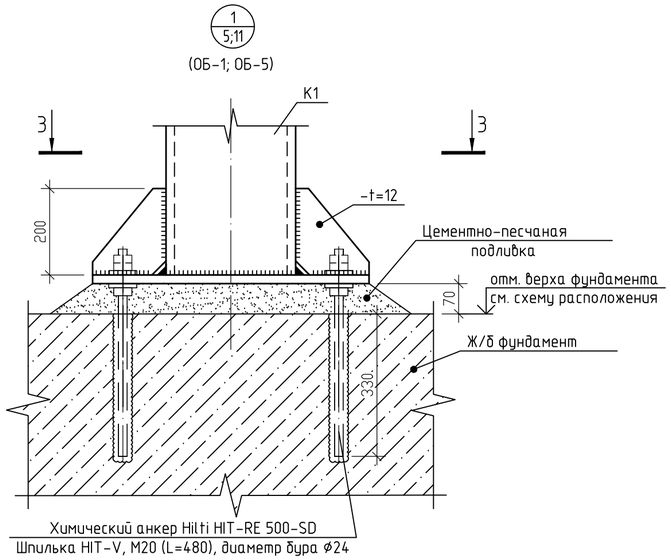

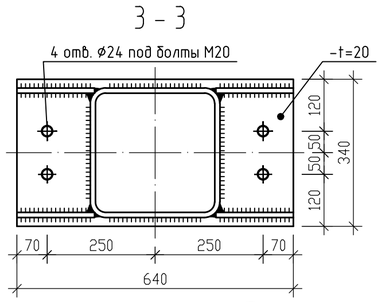

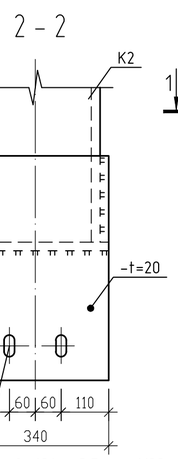

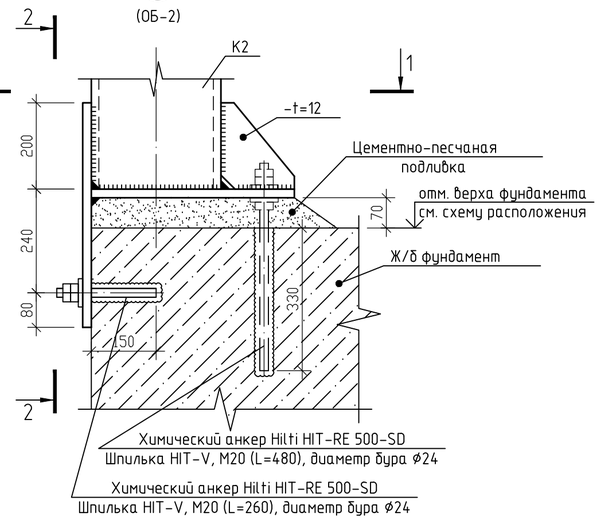

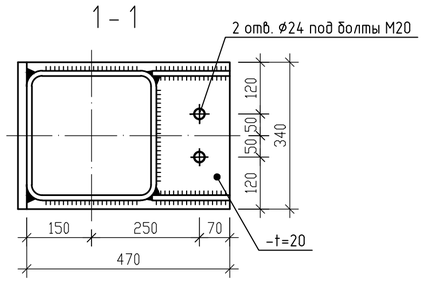

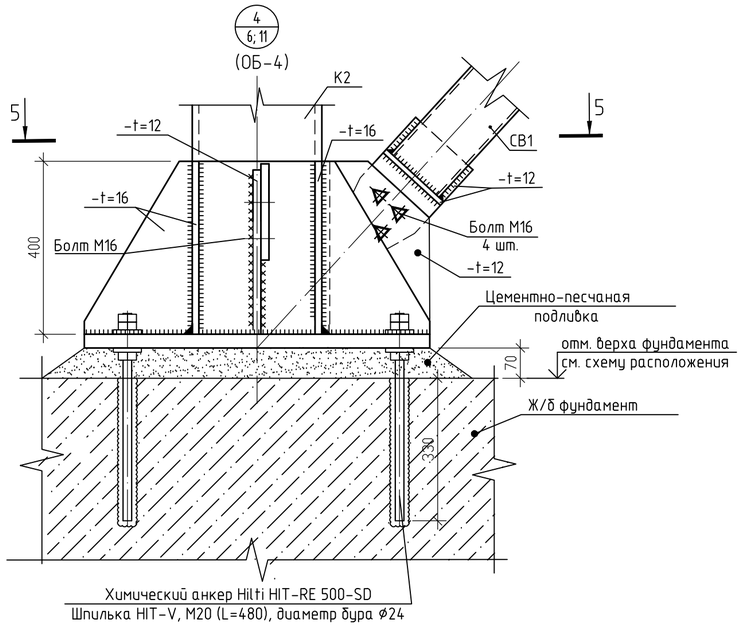

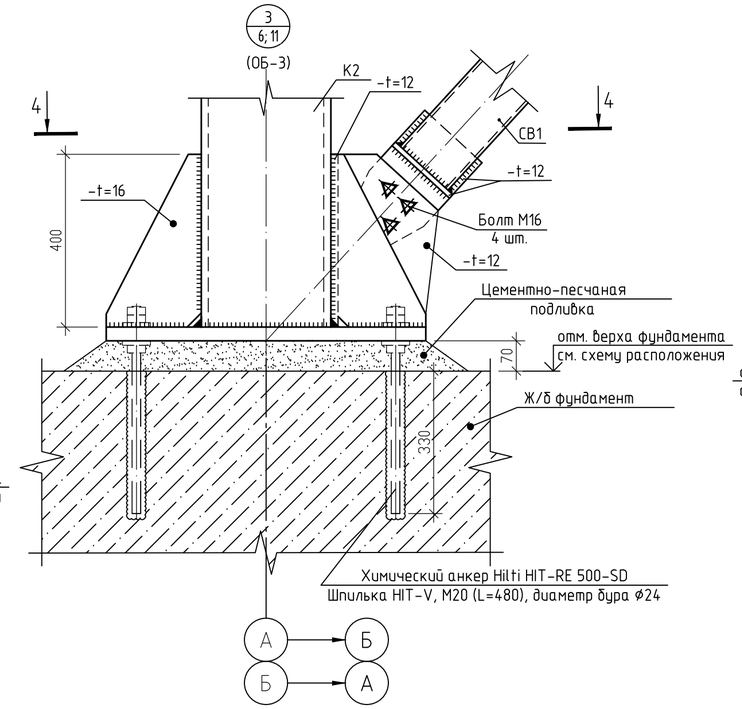

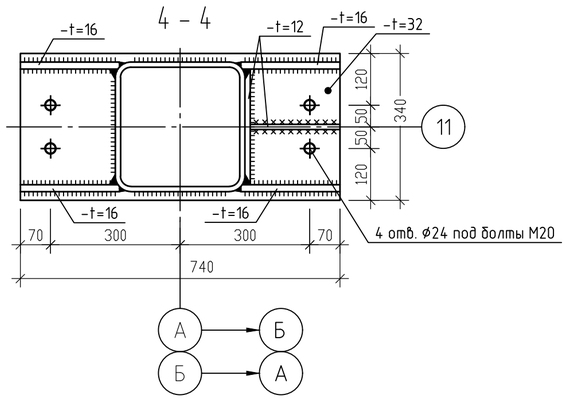

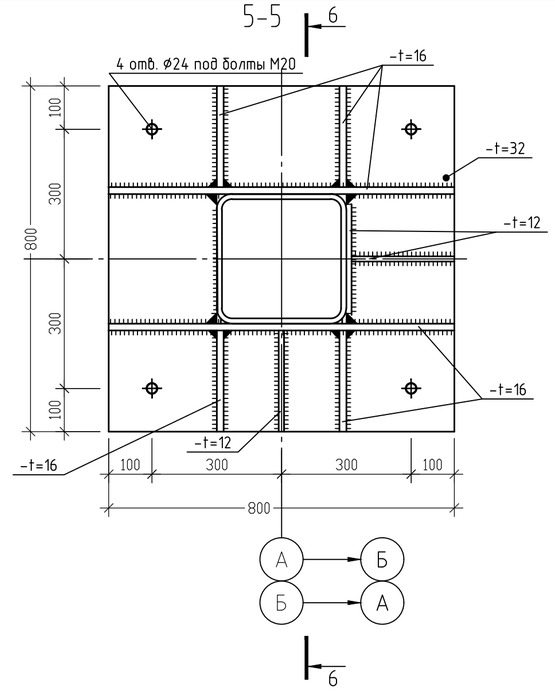

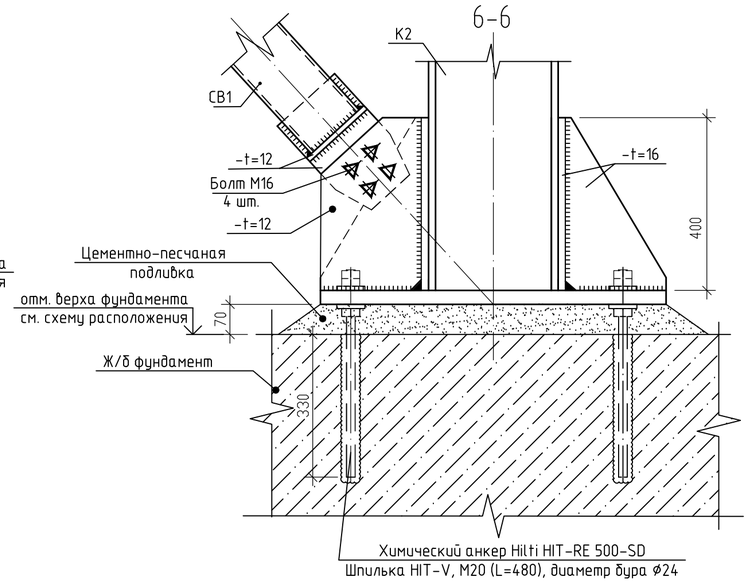

1. Ведомость чертежей см. лист 1
2. Общие данные см. лист 1
3. Ведомость элементов см. лист 9.
4. Техническую спецификацию металла см. лист 10.

0,000=141,800

Данные штампа не могут быть разглашены

Согласовано

Взам. инв. №

Подп. и дата

Инв. № подл.

Копировал

A2