Ведомость рабочих чертежей основного комплекта

Лист	Наименование	Примечание
1	Общие данные	
2	ГРЩ. Схема электрическая принципиальная	
3	ППУ. Схема электрическая принципиальная	
4	ЩДГУ. Схема электрическая принципиальная	
5	ЩГП1. Схема электрическая принципиальная	
6	ЩГП2. Схема электрическая принципиальная	
7	ЩБП1.1. Схема электрическая принципиальная	
8	ЩБП1.2. Схема электрическая принципиальная	
9	ЩБП2.1. Схема электрическая принципиальная	
10	ЩБП2.2. Схема электрическая принципиальная	
11	ЩБП2.3. Схема электрическая принципиальная	
12	ЩБП3. Схема электрическая принципиальная	
13	ЩБП4. Схема электрическая принципиальная	
14	ЩЗУ1. Схема электрическая принципиальная	
15	ЩЗУ2. Схема электрическая принципиальная	
16	ЩС1. Схема электрическая принципиальная	
17	ЩС2. Схема электрическая принципиальная	
18	ЩС3. Схема электрическая принципиальная	
19	ЩС4. Схема электрическая принципиальная	
20	ЩО1. Схема электрическая принципиальная	
21	ЩО2. Схема электрическая принципиальная	
22	ЩО3. Схема электрическая принципиальная	
23	ЩО4. Схема электрическая принципиальная	
24	ЩО5. Схема электрическая принципиальная	
25	ЩАО1. Схема электрическая принципиальная	
26	ЩАО2. Схема электрическая принципиальная	
27	ЩАО3. Схема электрическая принципиальная	
28	ЩАО4. Схема электрическая принципиальная	
29	ЩАО5. Схема электрическая принципиальная	
30	ЩНОР. Схема электрическая принципиальная	
31	ЩК. Схема электрическая принципиальная	
32	ЩП. Схема электрическая принципиальная	
33	ЩМ. Схема электрическая принципиальная	
34	ЩТХ1. Схема электрическая принципиальная	
35	ЩТХ2. Схема электрическая принципиальная	
36	ЩВК1. Схема электрическая принципиальная	
37	ЩВК2. Схема электрическая принципиальная	
38	ЩВК3. Схема электрическая принципиальная	
39	План силовой сети 1 этажа.	
40	План силовой сети 2 этажа.	
41	План сети освещения 1 этажа.	
42	План сети освещения 2 этажа.	
43	План подключения сантехнических систем 1 этажа	
44	План подключения сантехнических систем 2 этажа	
45	План распределительной сети 1 этажа	
46	План распределительной сети 2 этажа	
47	План кабеленесущих систем 1 этажа	
48	План кабеленесущих систем 2 этажа	
49	План системы уравнивания потенциалов 1 этажа	
50	План системы уравнивания потенциалов 2 этажа	
51	Схема системы уравнивания потенциалов	

Ведомость ссылочных и прилагаемых документов

Обозначение	Наименование	Примечание
	Прилагаемые документы	
1295-06-17-ЭОМ.С	Спецификация оборудования, изделий и материалов	

Технические решения настоящего проекта соответствуют требованиям противопожарных, экологических, санитарно-гигиенических и других норм, действующих на территории Российской Федерации и обеспечивающих безопасную для жизни и здоровья людей эксплуатацию объекта при соблюдении предусмотренных проектом мероприятий.

Главный инженер проекта С.А. Быстров

Изм.	Кол. уч.	Лист	№ док	Подпись	Дата	1295-06-17-ЭОМ			
						Калужская обл., г. Обнинск , ул. Курчатова, "Лента-280"			
Разраб.		Касьянов			03.18	Система электроснабжения и электроосвещения	Стадия	Лист	Листов
Проверил		Тарнакин			03.18		Р	1.1	
ГИП		Быстров			03.18	План системы уравнивания потенциалов на 2 этаже.			
Н.контр.		Ивакин			03.18				

Взам. инв. № | Подп. и дата | Инв. № подл.

Формат А3

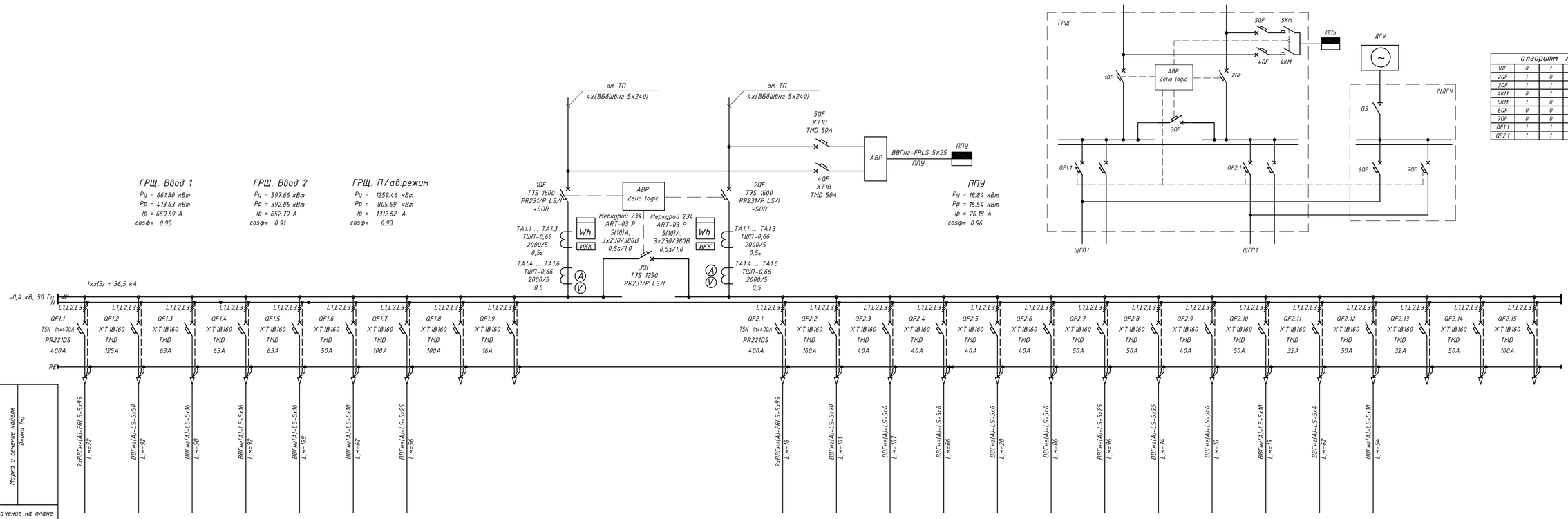

алгоритм АВР				
1QF	0	1	0	1
2QF	1	0	0	1
3QF	1	1	0	0
4КМ	0	1	0	1
5КМ	1	0	0	0
6QF	0	0	1	0
7QF	0	0	1	0
QF1.1	1	1	0	1
QF2.1	1	1	0	1

Обозначение на плане	Марка и сечение кабеля, длина (м)																												
Номер линии	ГРЩ1.1	ГРЩ1.2	ГРЩ1.3	ГРЩ1.4	ГРЩ1.5	ГРЩ1.6	ГРЩ1.7							ГРЩ2.1	ГРЩ2.2	ГРЩ2.3	ГРЩ2.4	ГРЩ2.5	ГРЩ2.6	ГРЩ2.7	ГРЩ2.8	ГРЩ2.9	ГРЩ2.12	ГРЩ2.13	ГРЩ2.14			
Мощность установленная Ру, кВт	348.80	115.63	63.42	46.24	27.27	15.76	44.69							306.80	122.28	18.20	9.00	15.20	18.68	10.65	11.66	18.00	12.18	12.17	24.00			
Расчетный ток Ip, А	361.90	91.40	46.27	33.22	44.62	22.07	68.63							384.86	92.39	15.37	10.64	17.97	8.55	16.80	18.40	28.41	27.93	7.39	36.36			
Номер помещения	112	102	102	102	136	202	102							102	102	102	102	102	102	136	202	107	112	102	119			
Наименование потребителя	ЩГП1. Рабочий ввод	Щит кулинарии ЩК	Щит технол. оборудования ЩТХ1	Щит технол. оборудования ЩТХ2	Щит вентиляции ЩВК1	Щит вентиляции ЩВК2	Щит вентиляции ЩВК3	Резерв	Резерв	Ввод 1			Ввод 2	ЩГП2. Рабочий ввод	Щит пекарни ЩП	Щит ЩС-1	Щит ЩС-2	Щит ЩС-3	Щит ЩС-4	Щит рабочего освещения ЩО-3	Щит рабочего освещения ЩО-4	Щит наруж. освещения и рекламы ЩНОР	Щит зарядной ЩЗУ1	Щит мясного цеха ЩМ	Водонагре-ватель	Резерв	Резерв	Резерв

1. Шкаф выполнить исполнением У3, степень защиты оболочки - не ниже IP31.
2. Материал корпуса панелей шкафа - металл.
3. Шкаф напольного исполнения.
4. Предусмотреть возможность запирания на ключ.
5. Ввод кабелей снизу.
6. Вывод кабелей сверху.
7. Для ввода кабелей предусмотреть сальники не нарушающие степень исполнения IP шкафа.
8. Распределительные шины выполнить медными, на ток не менее номинала вводного аппарата. Шины N, PE, L1, L2, L3 выполнить одного сечения.
9. Предусмотреть индикацию наличия напряжения на шинах.
10. В шкафу предусмотреть 15 % свободного места для установки дополнительного оборудования.
11. Аппараты, отключаемые по сигналу "Пожар" укомплектовать независимым расцепителем.
12. Шина ГЗШ организована на шине PE щита ГРЩ-1.

Изм.	Кол. уч.	Лист	№ док.	Подпись	Дата
Разраб.		Касьянов			03.18
Проверил		Тарнакин			03.18
ГИП		Быстров			03.18
Н.контр.		Иванкин			03.18

1295-06-17-ЭОМ

Калужская обл., г. Обнинск , ул. Курчатова, "Лента-280"

Система электроснабжения и электроосвещения

Стадия	Лист	Листов
Р	2	

ГРЩ. Схема электрическая принципиальная

Взам. инв. № | Подп. и дата | Инв. № подл.

Номер по плану	Наименование	Площадь, м²	Кат. пом.
101	Торговый зал	4349.4	
102	Коридор	389.4	
103	Зона хранения товара	399.2	В2
104	Склад СЗО	9.6	В3
105.01	Санузел женский	10.5	
105.02	Санузел мужской	9.0	
105.03	Комната уборочного инвентаря	6.3	В4
106.01	Зона загрузки	143.6	В2
106.02	Зона загрузкиFresh!	36.3	В3
107	Зона размещения прессов	30.5	В2
108	Тамбур камеры охлаждё	5.9	В4
109	Камера охлаждё	5.4	
110	Машинный зал холодильного оборудования	47.9	В4
111	Пластиковая клетка	43.7	
112	Электрощитовая	16.9	В3
113	ИБП	6.9	В3
114.01	Помещение зарядки электрокаров	36.3	В3
114.02	Тамбур	10.9	
115.01	Помещение зарядки уборочной техники	6.9	В4
115.02	Помещение для слива уборочной техники	4.6	Д
116	Мастерская электромеханика	14.0	В4
119	ВУ	14.9	Д
122.01	Пекарный цех	69.9	В4
122.02	Моечная пекарного цеха	9.5	Д
122.03	Низкотемпературная камера (Сырье)	23.5	
122.04	Среднетемпературная камера (Деффростация)	17.5	
122.05	Среднетемпературная камера (готовая продукция)	5.6	
122.06	Отделение приготовления начинок	7.6	В4
122.08	Перегородочная	11.1	В4
122.10	Кладовая упаковки	4.7	В3
123.01	Кулинарный цех	73.8	В4
123.02	Моечная кулинарного и салатного цехов	12.3	Д
123.03	Кондитерский цех	16.7	В4
123.04	Среднетемпературная камера(Общая)	8.3	
123.05	Среднетемпературная камера(Полуфабрикаты ГЦ)	9.4	
123.06	Среднетемпературная камера (Полуфабрикаты КЦ)	7.8	
123.07	Среднетемпературная камера (госпродукция)	7.9	
123.08	Среднетемпературная камера(Гот. продукция)	7.8	
123.09	Сушка кондитер	6.9	В3
123.10	Кладовая упаковки	4.7	В3
124.01	Мясной цех	73.3	В4
124.02	Моечная зона подготовки п/ф из мяса	8.4	Д
124.03	Среднетемпературная камера (Охл. мясо)	29.8	
124.04	Среднетемпературная камера (Охл. птица)	20.2	
124.05	Низкотемпературная камера (Мясо)	9.1	
124.06	Среднетемпературная камера (п/ф мясные)	5.8	
125.01	Рыбный цех	39.4	В4
125.02	Моечная зона подготовки п/ф из рыбы	8.4	Д
125.03	Среднетемпературная камера (Кат. рыба)	12.5	
125.04	Среднетемпературная камера (Охл. рыба)	20.0	
125.05	Низкотемпературная камера (Рыба)	11.9	
125.06	Среднетемпературная камера (п/ф рыбные)	6.3	
125.07	Среднетемпературная камера (Икра)	5.3	
126.01	Комната приема пищи	45.6	
126.02	Моечная доготовочного цеха	12.8	Д
126.03	Доготовочный цех	32.8	В4
127	Цех подготовки и продаже гастрономии	16.4	В4
128	Цех подготовки и продаже овощей и фруктов	17.2	В4
129	Среднетемпературная камера (ГОВ)	47.4	
130	Низкотемпературная камера	46.1	
131	Среднетемпературная камера (Гастрономия)	44.8	
132.01	Тамбур	6.3	
132.02	Тамбур	6.4	
132.03	Тамбур	9.2	
133	Пункт видеонаблюдения	18.2	
134	Пункт ТСБ	5.0	
135	Пункт досмотра	6.9	
136	Кабинет администратора РКУ менеджера ОРК	17.1	
137	Конгрессный зал	5.0	В4
138	Тамбур для эвакуации	6.1	Д
139	Операторы АСУ	17.2	
142	Кабинет заведующего производством	18.8	
141	Тамбур	6.0	
153	Кабинет главного инженера	15.6	
156	Кабинет заместителя директора и заведующих секциями	46.6	
159	Гардероб работников производства(Мужской)	25.3	
160	Гардероб работников производства(Женский)	38.0	
163	Помещение клининговой компании	7.1	
165	Помещение для кормления	8.1	

Главный вход

Эскалатор спуск

Эскалатор подъем

Служебный вход

Разгрузочное помещение Помещение временного хранения товаров для 1 этажа

Техническое пом

Вентакамера

Электрощитовая

Насосная

Узел ввода воды и тепла Помещение насосной станции пожаротушения

Складская зона

-1.300

Условные обозначения

- - розетка 1-местная, 2-полюсная с заземлением, высота 0,3м от пола
- - розетка 2-местная, 2-полюсная с заземлением, высота 0,3м от пола
- - розетка 3-местная, 2-полюсная с заземлением, высота 0,3м от пола
- - розетка 4-местная, 2-полюсная с заземлением, высота 0,3м от пола
- - розетка 2-местная, 2-полюсная с заземлением, высота 1,4м от пола
- - розетка обычная под установку датчика, с заземлением, высота 2,4м от пола
- - розетка для питания ик прожектора, IP65, 3P+N+PE, 32A, IP44
- - розетка для питания ик прожектора, IP65, 3P+N+PE, 32A, IP44
- - Выключатель однополюсный открытой установки, IP44
- - Выключатель однополюсный открытой установки, IP20
- - Выход 3-фазной нагрузки
- - Выход 1-фазной нагрузки
- - силовая коробка
- - Лист с обозначением выключателя

Изм.	Кол. уч.	Лист	№ док.	Подпись	Дата	1295-06-17-ЭОМ	
Разраб.	Кальной				03.18	Калужская обл., г. Обнинск , ул. Курчатова, "Лента-280"	
Проверил	Горностай				03.18	Система электроснабжения и электрооборудования	Стадия: Р; Лист: 39; Листов:
ГИП	Быстрой				03.18	План силовой сети 1 этажа	ООО "Проектпро"
Н.контр.	Иванов				03.18		

Инв. № подл. | Подпись и дата | Взам. инв. №

Номер по плану	Наименование	Площадь, м²	Кат. пом.
101	Торговый зал	4349.4	
102	Коридор	389.4	
103	Зона хранения товара	399.2	В2
104	Склад С30	9.6	В3
105.01	Санузел женский	10.5	
105.02	Санузел мужской	9.0	
105.03	Комната уборочного инвентаря	6.3	В4
106.01	Зона загрузки	74.36	В2
106.02	Зона загрузки(Fresh)	36.3	В3
107	Зона размещения прессов	30.5	В2
108	Тамбур камеры охлаждения	5.9	В4
109	Камера охлаждения	54	
110	Машинный зал холодильного оборудования	47.9	В4
111	Пластиковая кладовая	43.7	
112	Электрощитовая	16.9	В3
113	ИБП	6.9	В3
114.01	Помещение зарядки электрокаров	36.3	В3
114.02	Тамбур	10.9	
115.01	Помещение зарядки уборочной техники	6.9	В4
115.02	Помещение для слива уборочной техники	4.6	Д
116	Мастерская электромеханика	14.0	В4
119	ВУ	14.9	Д
122.01	Пекарный цех	69.9	В4
122.02	Моечная пекарного цеха	9.5	Д
122.03	Низкотемпературная камера (Сырье)	23.5	
122.04	Среднетемпературная камера (Дефростация)	17.5	
122.05	Среднетемпературная камера (готовая продукция)	5.6	
122.06	Отделение приготовления начинок	7.6	В4
122.08	Перегородочная	11.1	В4
122.10	Кладовая упаковки	4.7	В3
123.01	Кулинарный цех	73.8	В4
123.02	Моечная кулинарного и салатного цехов	12.3	Д
123.03	Карамбой цех	16.7	В4
123.04	Среднетемпературная камера(Овощи)	8.3	
123.05	Среднетемпературная камера(Полуфабрикаты ГЦ)	8.4	
123.06	Среднетемпературная камера (Полуфабрикаты КЦ)	7.8	
123.07	Среднетемпературная камера (Гастрономия)	7.9	
123.08	Среднетемпературная камера(Готов. продукция)	7.8	
123.09	Сушка кладовая	6.9	В3
123.10	Кладовая упаковки	4.7	В3
124.01	Мясной цех	73.3	В4
124.02	Моечная зона подготовки п/ф из мяса	8.4	Д
124.03	Среднетемпературная камера (Охл. мясо)	29.8	
124.04	Среднетемпературная камера (Охл. птица)	20.2	
124.05	Низкотемпературная камера (Мясо)	9.1	
124.06	Среднетемпературная камера (п/ф мясные)	5.8	
125.01	Рыбный цех	39.4	В4
125.02	Моечная зона подготовки п/ф из рыбы	8.4	Д
125.03	Среднетемпературная камера (Копч. рыба)	12.5	
125.04	Среднетемпературная камера (Охл. рыба)	20.0	
125.05	Низкотемпературная камера (Рыба)	11.9	
125.06	Среднетемпературная камера (п/ф рыбные)	6.3	
125.07	Среднетемпературная камера (Икра)	5.3	
126.01	Комната приема пищи	45.6	
126.02	Моечная столового цеха	12.8	Д
126.03	Доготовочный цех	32.8	В4
127	Цех подготовки и продажи гастрономии	16.4	В4
128	Цех подготовки и продажи овощей и фруктов	17.2	В4
129	Среднетемпературная камера (ГОМ)	47.6	
130	Низкотемпературная камера	46.1	
131	Среднетемпературная камера (Гастрономия)	44.8	
132.01	Тамбур	6.3	
132.02	Тамбур	6.4	
132.03	Тамбур	9.2	
133	Пункт видеонаблюдения	18.2	
134	Пункт ТСБ	5.0	
135	Пункт досмотра	6.9	
136	Кабинет администратора РКУ менеджера ОРК	17.1	
137	Конгрессный узел	5.0	В4
138	Тамбур для экспедиторов	6.1	Д
139	Операторы АСУ	17.2	
142	Кабинет заведующего производством	18.8	
147	Тамбур	6.0	
153	Кабинет главного инженера	15.6	
156	Кабинет заместителя директора и заведующих секциями	46.6	
159	Гардероб работников производства(Мужской)	25.3	
160	Гардероб работников производства(Женский)	38.0	
163	Помещение клининговой компании	7.1	
165	Помещение для кормления	8.1	

Главный вход

A7 23 m² | A7a 23 m² | A8 28 m²

Эскалатор спуск

Эскалатор подъем

Технические пом
Вентакамера
Электрощитовая
Насосная

Разгрузочное помещение Помещение для хранения товаров для 1 этажа

Технические пом
Вентакамера
Электрощитовая
Насосная

Узел ввода воды и тепла
Помещение насосной станции пожаротушения

Служебный вход

Условные обозначения

Светильник встраиваемый светодиодный IP54 с КСС Д, 47 Вт, 4500 К

Светильник встраиваемый светодиодный IP54 с КСС Д, 47 Вт, 4500 К, с аварийным блоком питания

Светильник светодиодный, ДСП 01-65-50, 65 Вт, IP65

Светильник светодиодный, ДСП 01-65-50, 65 Вт, IP65, с аварийным блоком питания

Светильник встраиваемый светодиодный IP54 с КСС Д, 47 Вт, 4500 К

Светильник встраиваемый светодиодный IP54 с КСС Д, 47 Вт, 4500 К, с аварийным блоком питания

Светильник встраиваемый светодиодный IP54 с КСС Д, 36 Вт, 4500 К

Светильник встраиваемый светодиодный IP54 с КСС Д, 36 Вт, 4500 К, с аварийным блоком питания

Светильник встраиваемый светодиодный ДВО 04-36-001, 36 Вт, IP54

Светильник светодиодный, 1.5 Слот 1х32 Вт, IP65

Светильник промышленный светодиодный

Ex-ДСП 01-65-50-Д, 65 Вт, IP65

Светильник светодиодный, аварийный, 18 Вт, IP65

Выключатель одноклавишный наружной установки, IP20

Выключатель одноклавишный наружной установки, IP44

Переключатель одноклавишный наружной установки, IP44

кабель для питания аварийных светильников 3 кабеля

Изм.	Кол.уч.	Лист	№ док.	Подпись	Дата	1295-06-17-ЭОМ	
Разраб.	Васильев				03.18	Калужская обл., г. Обнинск , ул. Кудрявцева, "Лента-280"	
Проверил	Терентьев				03.18	Система электроснабжения и электроосвещения	Стадия: Р; Лист: 47; Листов:
ГИП	Быстров				03.18	План сети освещения 1 этажа	
Н.контр.	Иванов				03.18		

Копировал

Формат А1

Номер по плану	Наименование	Площадь, м²	Кол-во
101	Торговый зал	4,349.4	
102	Коридор	389.4	
103	Зона хранения товара	399.2	Д2
104	Склад С30	9.6	Д3
105.01	Санузел женский	10.5	
105.02	Санузел мужской	9.0	
105.03	Комната уборочного инвентаря	6.3	Д4
106.01	Зона загрузки	143.6	Д2
106.02	Зона загрузки(Fresh)	36.3	Д3
107	Зона размещения прессов	30.5	Д2
108	Тамбур камеры отходов	5.9	Д4
109	Камера отходов	5.4	
110	Машинный зал холодильного оборудования	47.9	Д4
111	Лестничная клетка	43.7	
112	Электрощитовая	16.9	Д3
113	ИБП	6.9	Д3
114.01	Помещение зарядки электрокаров	36.3	Д3
114.02	Тамбур	10.9	
115.01	Помещение зарядки уборочной техники	4.9	Д4
115.02	Помещение для слива уборочной техники	4.6	Д
116	Мастерская электромеханика	14.0	Д4
119	ВУ	14.9	Д
122.01	Пекарный цех	69.9	Д4
122.02	Моечная пекарного цеха	9.5	Д
122.03	Холодильная камера (Сырье)	23.5	
122.04	Среднетемпературная камера (Дефростация)	17.5	
122.05	Среднетемпературная камера готовой продукции	5.6	
122.06	Отделение приготовления начинок	7.6	Д4
122.08	Пекарозагонка	11.1	Д4
122.10	Кладовая упаковки	4.7	Д3
123.01	Кулинарный цех	77.8	Д4
123.02	Моечная кулинарного и салатного цехов	12.3	Д
123.03	Карамельный цех	16.7	Д4
123.04	Среднетемпературная камера(Общая)	8.3	
123.05	Среднетемпературная камера(Полуфабрикаты ГЦ)	8.6	
123.06	Среднетемпературная камера (Полуфабрикаты КЦ)	7.8	
123.07	Среднетемпературная камера (Гастрономия)	7.9	
123.08	Среднетемпературная камера(Гот. продукция)	7.8	
123.09	Сушка кладовая	6.9	Д3
123.10	Кладовая упаковки	4.7	Д3
124.01	Мясной цех	73.3	Д4
124.02	Моечная зона подготовки п/ф из мяса	8.4	Д
124.03	Среднетемпературная камера (Охл. мясо)	29.8	
124.04	Среднетемпературная камера (Охл. птица)	20.2	
124.05	Низкотемпературная камера (Мясо)	9.1	
124.06	Среднетемпературная камера (п/ф мясные)	5.8	
125.01	Рыбный цех	39.4	Д4
125.02	Моечная зона подготовки п/ф из рыбы	8.4	Д
125.03	Среднетемпературная камера (Холл. рыба)	12.5	
125.04	Среднетемпературная камера (Охл. рыба)	20.0	
125.05	Низкотемпературная камера (Рыба)	11.9	
125.06	Среднетемпературная камера (п/ф рыбные)	6.3	
125.07	Среднетемпературная камера (Икра)	5.3	
126.01	Комната приема пищи	45.6	
126.02	Моечная доготовочного цеха	12.8	Д
126.03	Доготовочный цех	32.8	Д4
127	Цех подготовки к продаже гастрономии	16.4	Д4
128	Цех подготовки к продаже общепита и фуршетов	17.2	Д4
129	Среднетемпературная камера (СОМ)	6.74	
130	Низкотемпературная камера	46.1	
131	Среднетемпературная камера (Гастрономия)	44.8	
132.01	Тамбур	6.3	
132.02	Тамбур	6.4	
132.03	Тамбур	9.2	
133	Пункт видеонаблюдения	18.2	
134	Пункт ТСБ	5.0	
135	Пункт досмотра	6.9	
136	Кабинет администратора ККЗ пекарницы ОРК	19.1	
137	Кондитерский цех	5.0	Д4
138	Тамбур для экспедиторов	6.1	Д
139	Операторы АСУ	17.2	
140	Кабинет заведующего производством	18.8	
141	Тамбур	6.0	
153	Кабинет главного инженера	15.6	
156	Кабинет заместителя директора и заведующих секциями	46.6	
159	Гардероб работников производства(Мужской)	25.3	
160	Гардероб работников производства(Женский)	38.0	
163	Помещение клининговой компании	11	
165	Помещение для курения	8.1	

Главный вход

Эскалатор спуск

Эскалатор подъем

Технические пом

Вентзамера

Электрощитовая

Насосная

Разгрузочное помещение Помещения холодного хранения товаров для 1 этажа

Технические пом

Вентзамера

Электрощитовая

Насосная

Узел ввода воды и тепла Помещение насосной станции пожаротушения

Служебный вход

						1295-06-17-ЭОМ	
Изм.	Кол. уч.	Лист	№ док.	Подпись	Дата	Калужская обл., г. Обнинск , ул. Курчатова, "Лента-280"	
Разраб.	Кальной				03.18	Система электроснабжения и электрооборудования	Стадия: Р; Лист: 47; Листов:
Проверил	Пименов				03.18		
ГИП	Быстров				03.18	План кабельных систем 1 этажа	
Н.контр.	Иванов				03.18		

Инв. № подл. | Подпись и дата | Взам. инв. №