Ведомость рабочих чертежей основного комплекта

Лист	Наименование	Примечание
1	Общие данные.	
2	План на отм. 0.000. Экспликация помещений ,полов.	
3	Разрез 1-1, Узел 1.	
4	Узел 2, 3.	
5	Разрез 2-2.	
6	Узел крепления мауэрлата к стене. Узел крепления стропилы к мауэрлату	
7	План раскладки стропил. Разрез 3-3. Узел 4.	
8	План конструкций кровли.	
9	Стропила 1.	
10	Узел 5, 6, 7.	
11	Узел 8, 9.	
12	Спецификация. Расход основных материалов.	
13	Фасад А-В, 1-3.	
14	Фасад В-А, 3-1.	

Общие цказания

1. Рабочий проект бани выполнен по заданию заказчика.
2. Рабочий проект выполнен с учетом следующих климатических условий :
   - расчетная зимняя температура (средняя наиболее холодной пятидневки обеспеченностью 0,92) - минус 30 °С;
   - вес снегового покрова по 4 району - 240кг/м^2;
   - скоростной напор ветра по 3 району - 30 кг/м^2.;
   - глубина промерзания - 1,6 м;
3. За условную отметку 0,000 принята отметка чистого пола первого этажа.
4. Наружные стены выполнить ,из блоков ячеистого бетона марки D600 толщиной 300мм класса прочности В2 на растворе М50,
5. Дымоход выполнить из сэндвич трубы.
6. Горизонтальную гидроизоляцию стен выполнить на отм. -0,030. из двух слоев рубероида на битумной мастике. Горизонтальную гидроизоляцию в мокрых помещениях вывести на стены выше пола на 300 мм.
7. Откосы дверных и оконных проемов отштукатурить сложным раствором
8. Фундаменты в данном проекте не разрабатывались.
9. Деревянные элементы, соприкасающиеся с кладкой, бетоном, металлом, антисептировать и отделить от них прокладкой из толя.
10. Сварку металлоконструкций вести электродами Э42 ГОСТ 9467-86. Высоту сварных швов принимать по наименьшей толщине свариваемых элементов, но не менее 5 мм.
11. Лес для элементов крыши применять хвойных пород, влажностью не более 18%. Использовать только антисептированные деревянные материалы.
12. Наружную отмостку выполнить шириной 1,0м
13. При производстве работ соблюдать требования 3 части действующих СНиП, ГОСТ, серий и др. нормативных документов.

Согласовано

Взам. инв. №

Подп. и дата

Инв. № подл.

Изм.	Кол.уч.	Лист	№док.	Подп.	Дата

Стадия	Лист	Листов
Р	1	14

План на отм 0,000

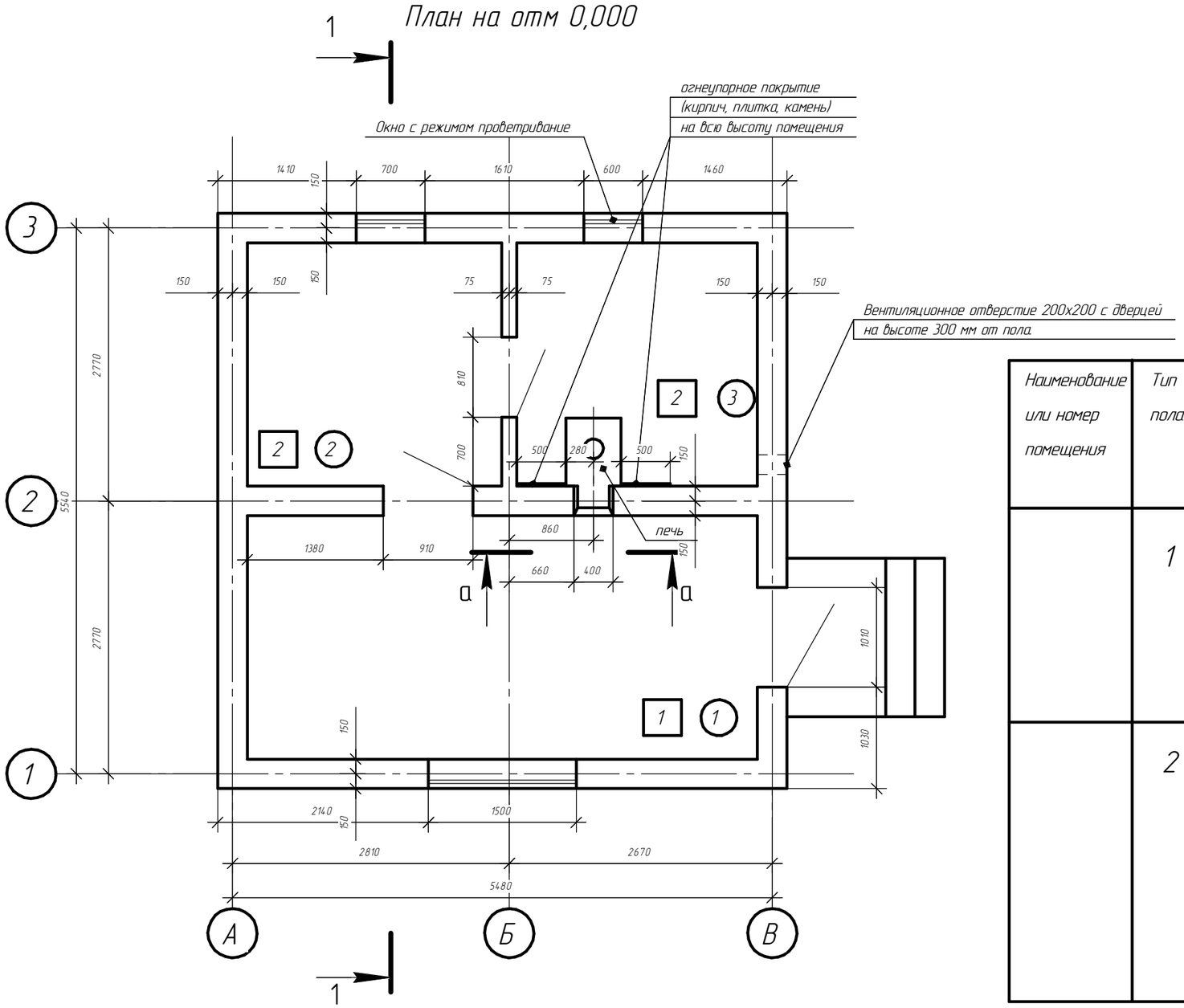

Экспликация помещений

Номер помещ.	Наименование	Площадь, м²	Кат. пом.
1	Комната отдыха	12,8	
2	Предбанник	6,4	
3	Парная	6,0	

Экспликация полов

Наименование или номер помещения	Тип пола	Схема пола или номер узла по серии	Элементы пола и их толщины	Площадь пола. м²
	1	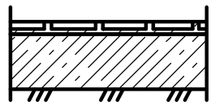	Керамическая плитка 13 мм Прослойка и заполнение швов из цем- песч. р-ра марки М200 15мм Бетон кл В15 -100мм Уплотненный грунт щебнем вдавленный на 40 мм	12,8
	2	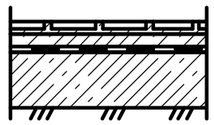	Керамическая плитка -13мм Прослойка и заполнение швов из цем- песчаного раствора марки 200 - 15мм Стяжка из цем.-песчан. р-ра марки 200 -40мм 2 слоя наплавляемого Унифлекса -8мм Бетон кл В 15 -100мм Уплотненный грунт щебнем вдавленный на 40мм	12,4

В помещениях 2 ,3 выполнить уклон пола 2% к сливному отверстию.
Расположение сливного отверстия уточнить по месту.

Сечение а-а

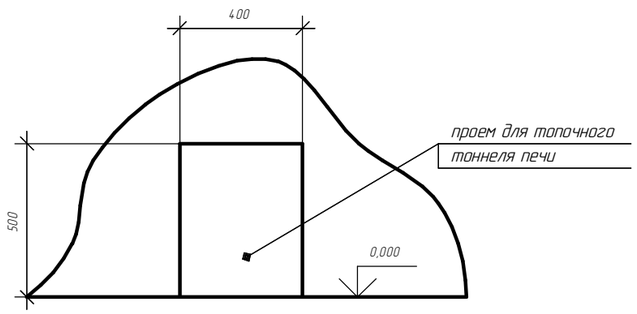

Согласовано

Взам. инв. №

Подп. и дата

Инв. № подл.

Изм.	Кол.уч.	Лист	№док.	Подп.	Дата

Стадия	Лист	Листов
Р	2	14

Разрез 1-1

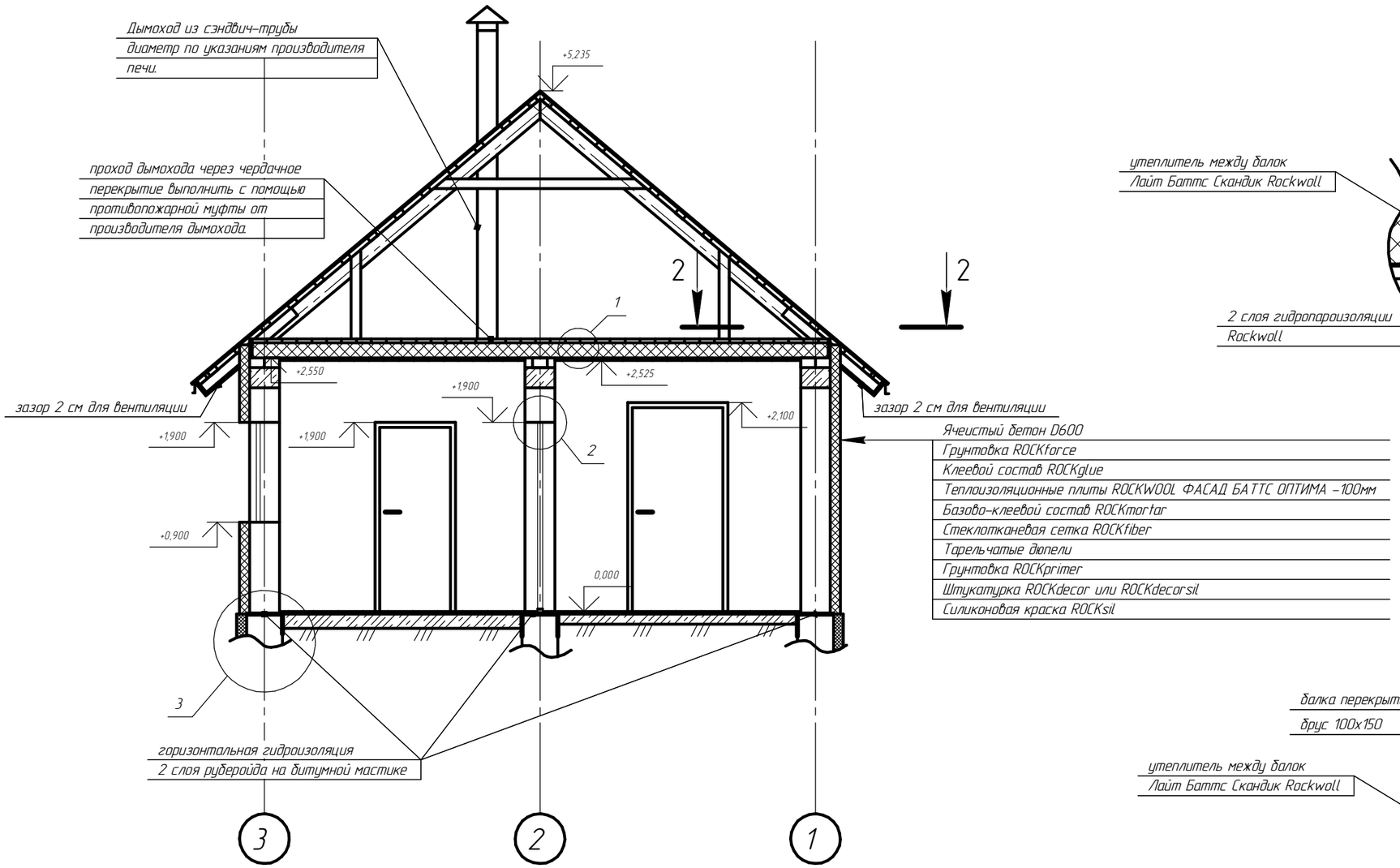

При проходе чердачного перекрытия дымоходом предусмотреть противопожарную муфту, от производитемя дымохода.

Узел 1

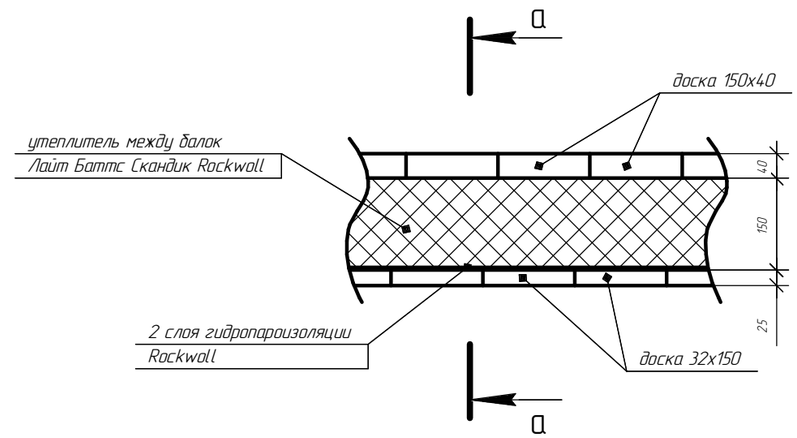

Сечение а-а

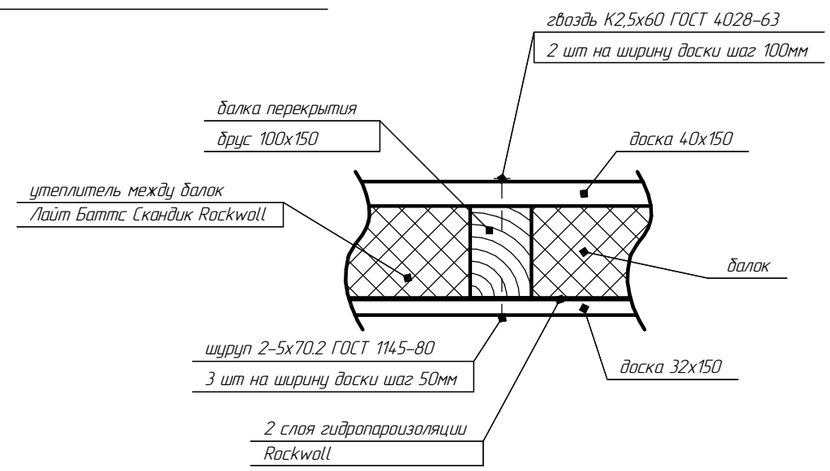

Изм.	Кол.уч.	Лист	№док.	Подп.	Дата

Стадия	Лист	Листов
Р	3	14

Согласовано

Взам. инв. №

Подп. и дата

Инв. № подл.

Узел 2

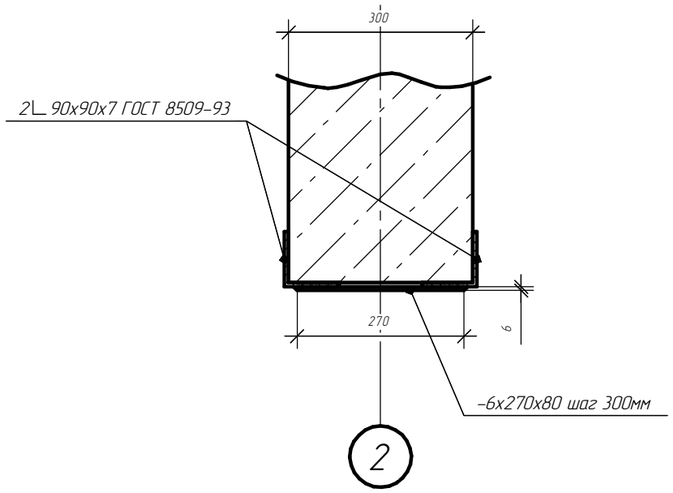

Опирание перемычки на стену по 250 мм с каждой стороны. Все перемычки в стенах толщиной 300мм выполнить по узлу 2 с опирание на стены по 250 мм. Перемычки в стене толщиной 150 мм выполнить по узлу 2а

Узел 2а

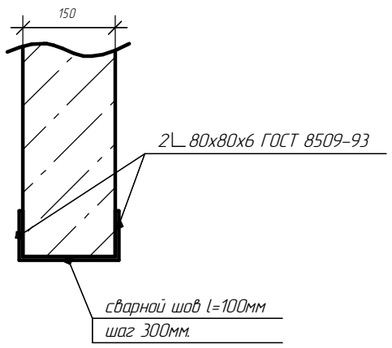

Опирание перемычки на стену по 250 мм с каждой стороны.

Узел 3

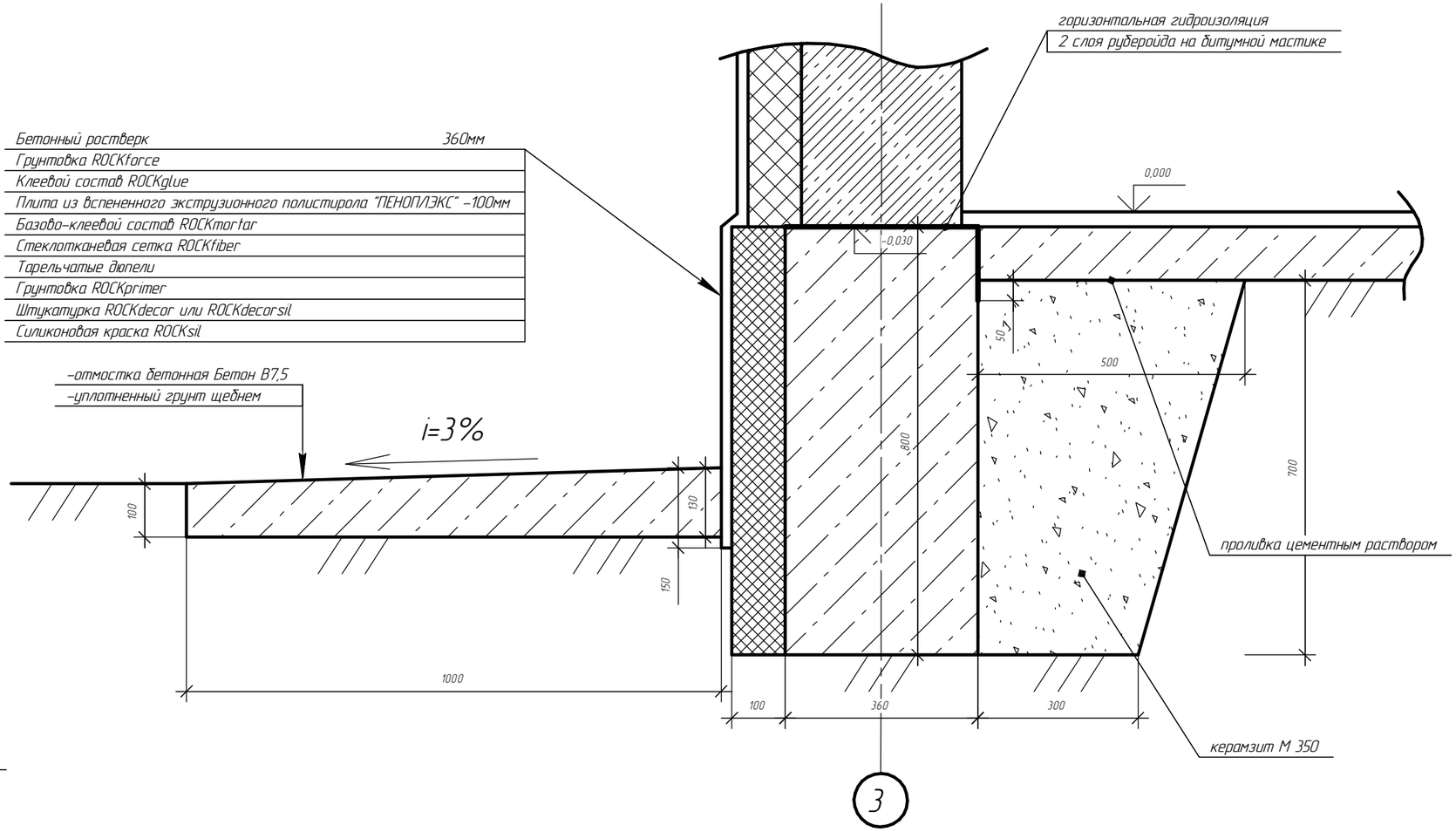

Изм.	Кол.уч.	Лист	№док.	Подп.	Дата

Стадия	Лист	Листов
Р	4	14

Согласовано

Взам. инв. №

Подп. и дата

Инв. № подл.

Разрез 2-2

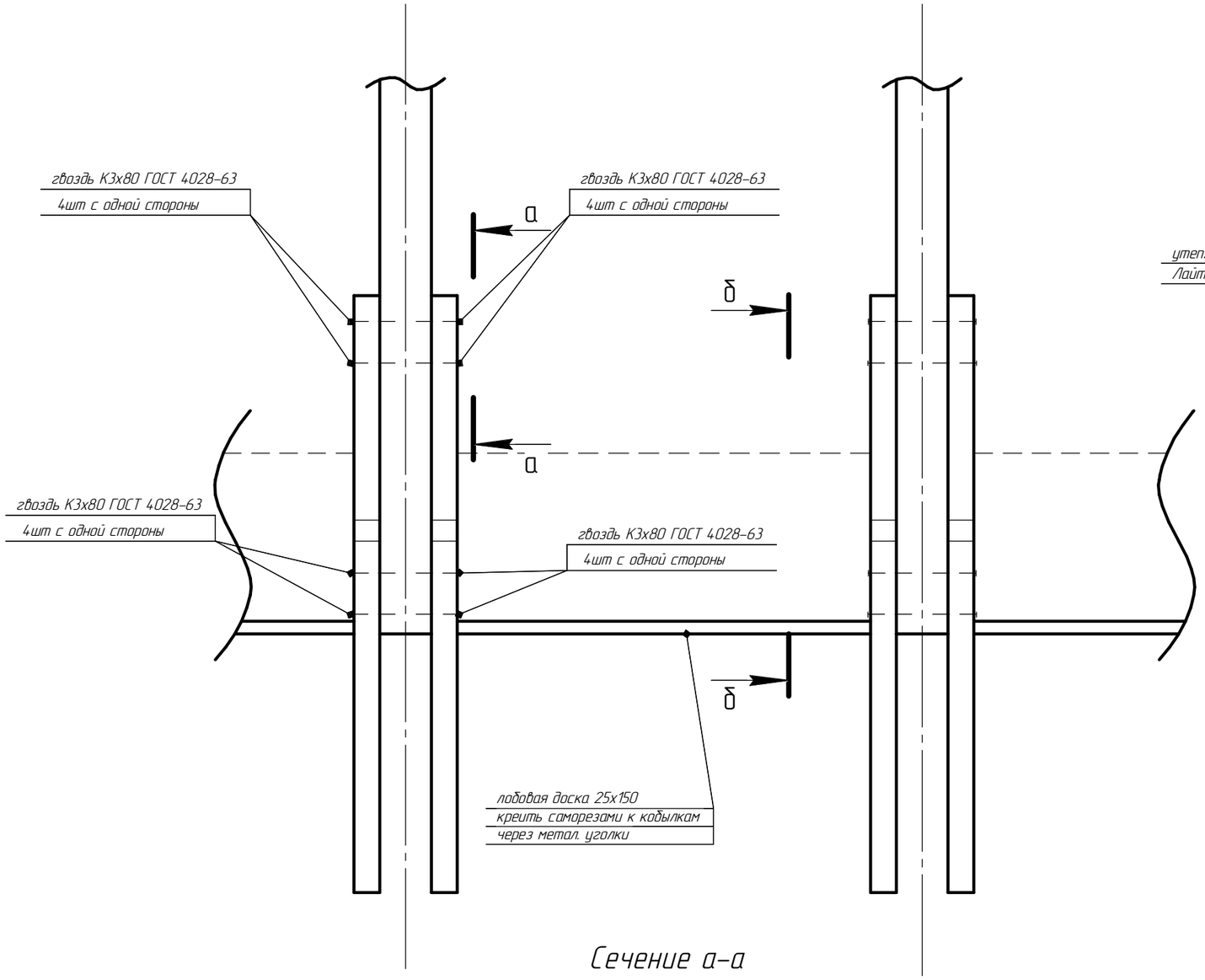

Сечение а-а

Сечение б-б

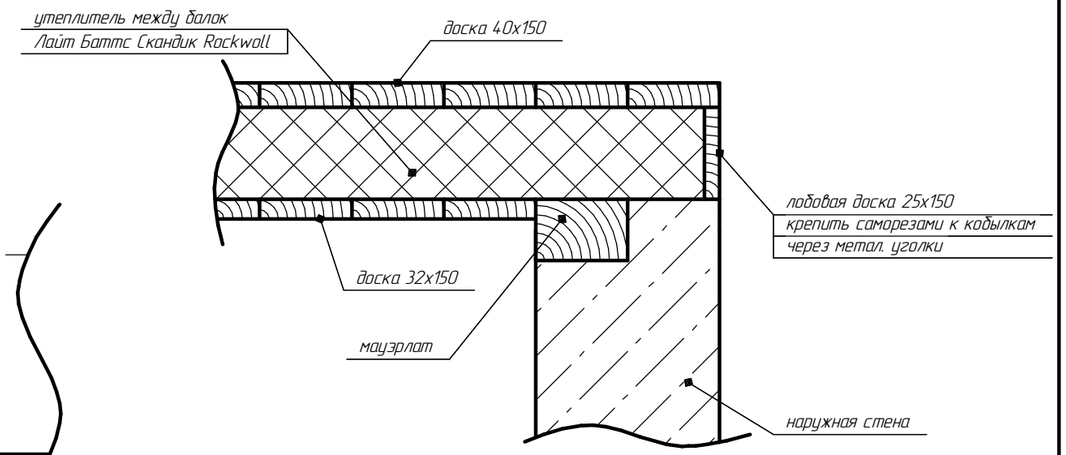

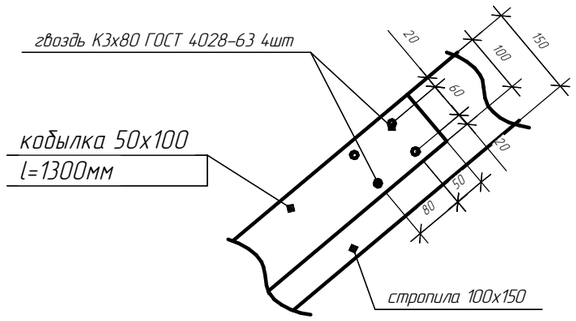

Изм.	Кол.уч.	Лист	№док.	Подп.	Дата

Стадия	Лист	Листов
Р	5	14

Согласовано

Взам. инв. №

Подп. и дата

Инв. № подл.

Узел крепления мауэрлата к стене

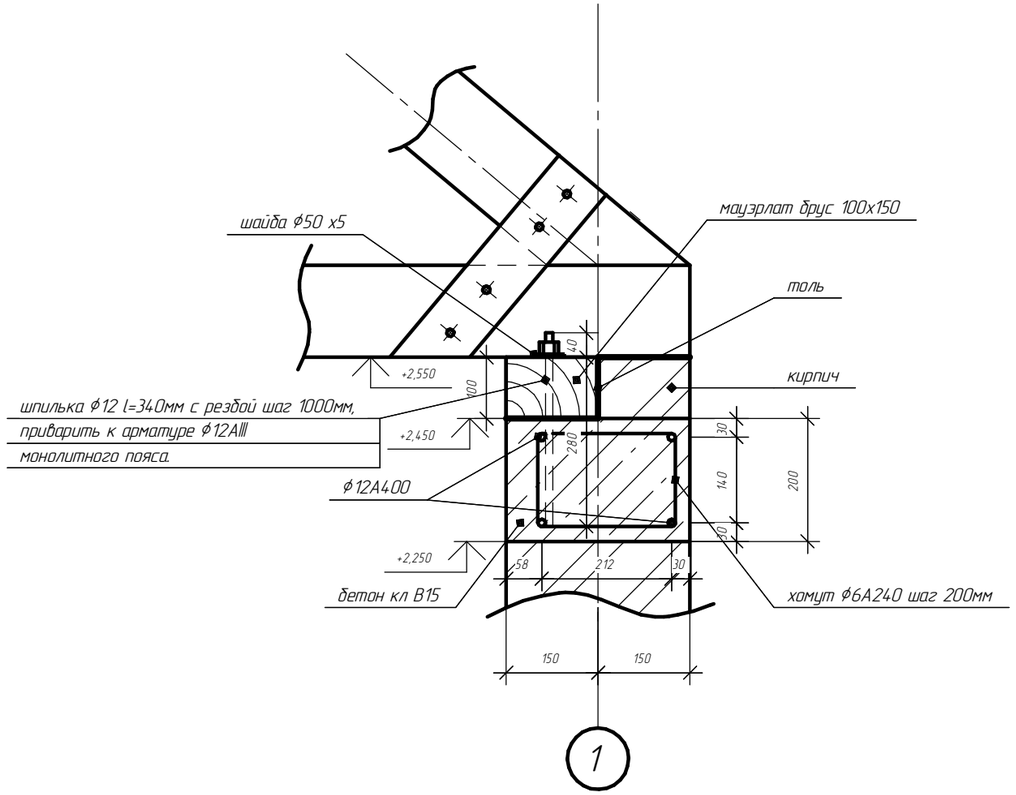

Узел крепления стропилы к мауерлату

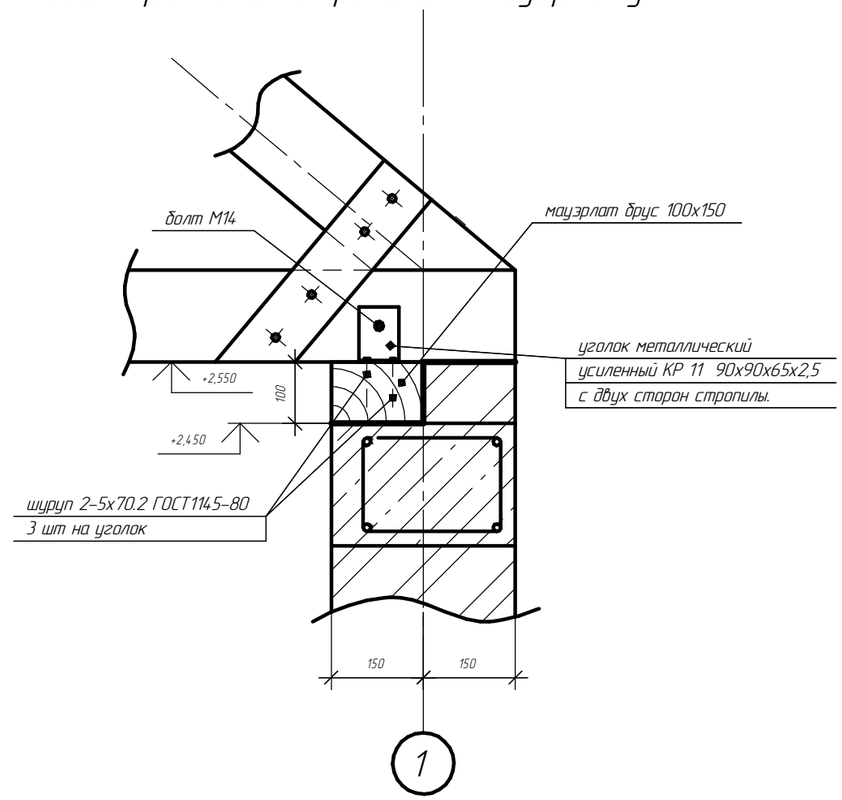

Каждую стропилу крепить по трем опорам

Согласовано

Взам. инв. №

Подп. и дата

Инв. № подл.

Изм.	Кол.уч.	Лист	№док.	Подп.	Дата

Стадия	Лист	Листов
Р	6	14

План раскладки стропил

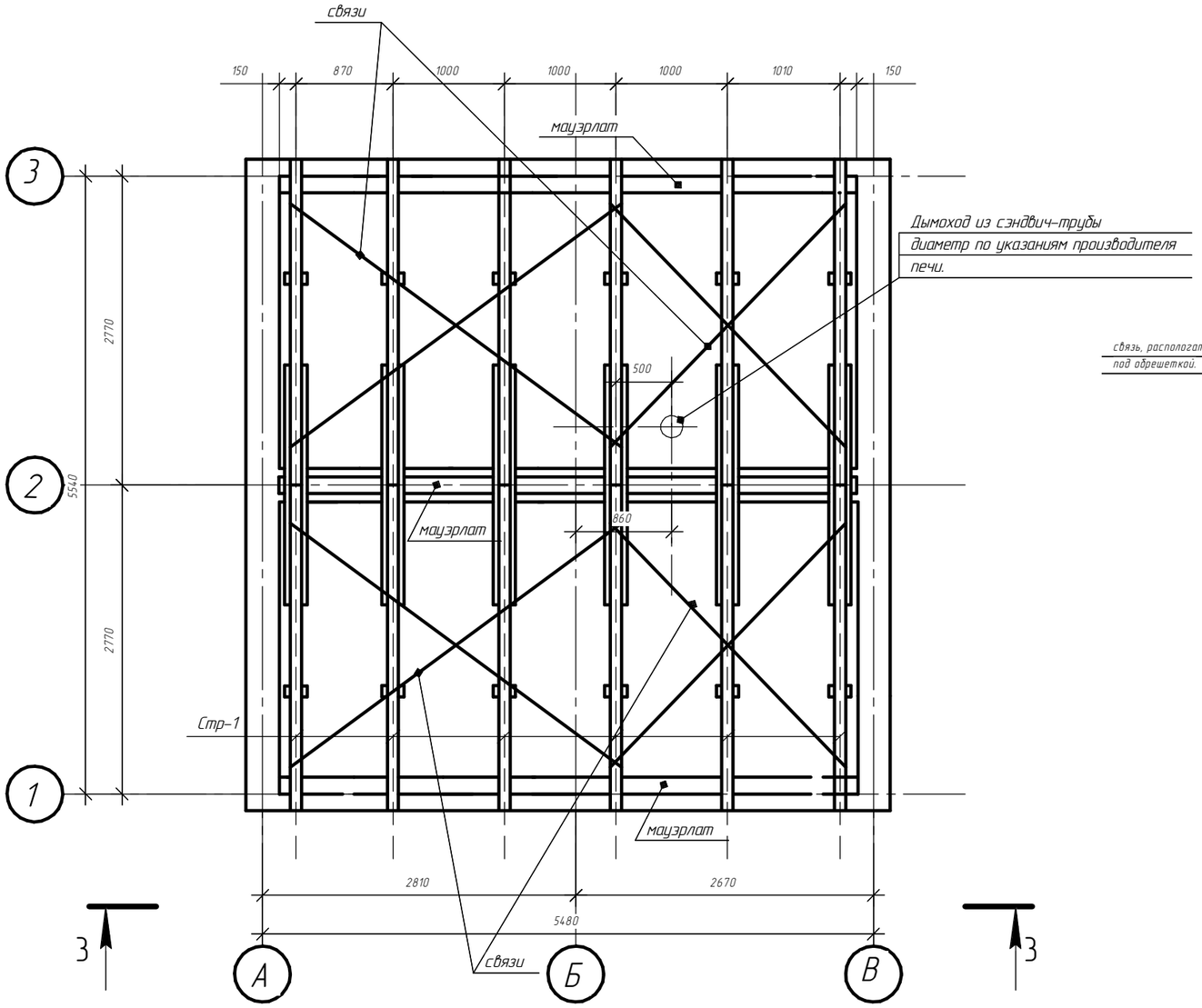

Разрез 3-3

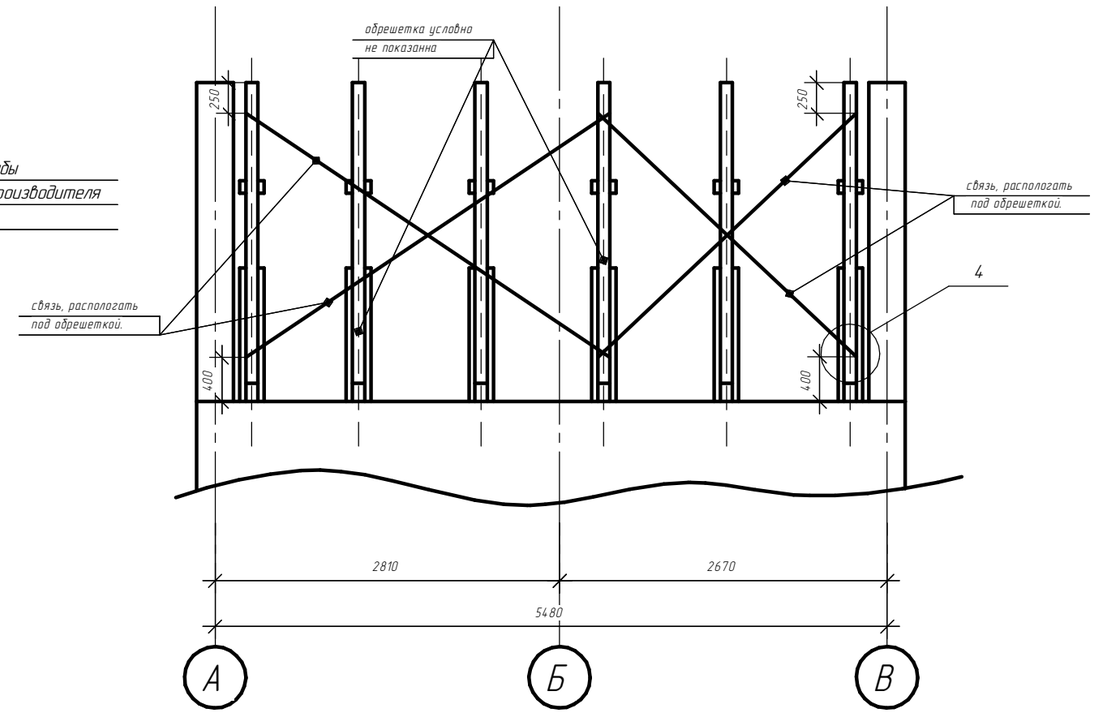

Узел 4

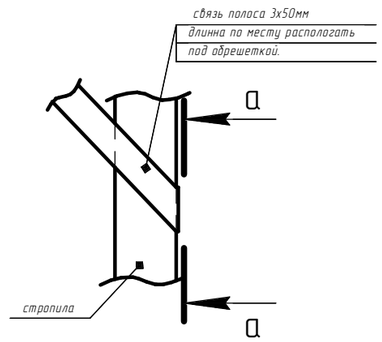

Сечение а-а

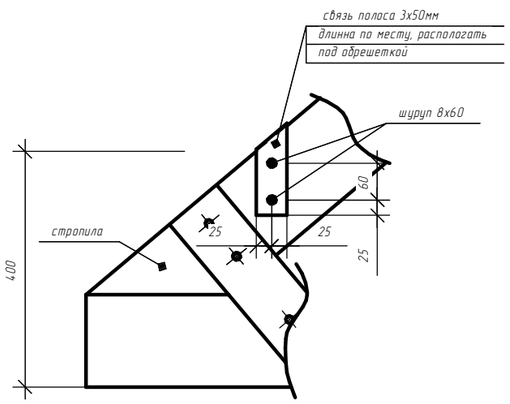

Изм.	Кол.уч.	Лист	№док.	Подп.	Дата

Стадия	Лист	Листов
Р	7	14

Согласовано

Взам. инв. №

Подп. и дата

Инв. № подл.

План конструкций кровли

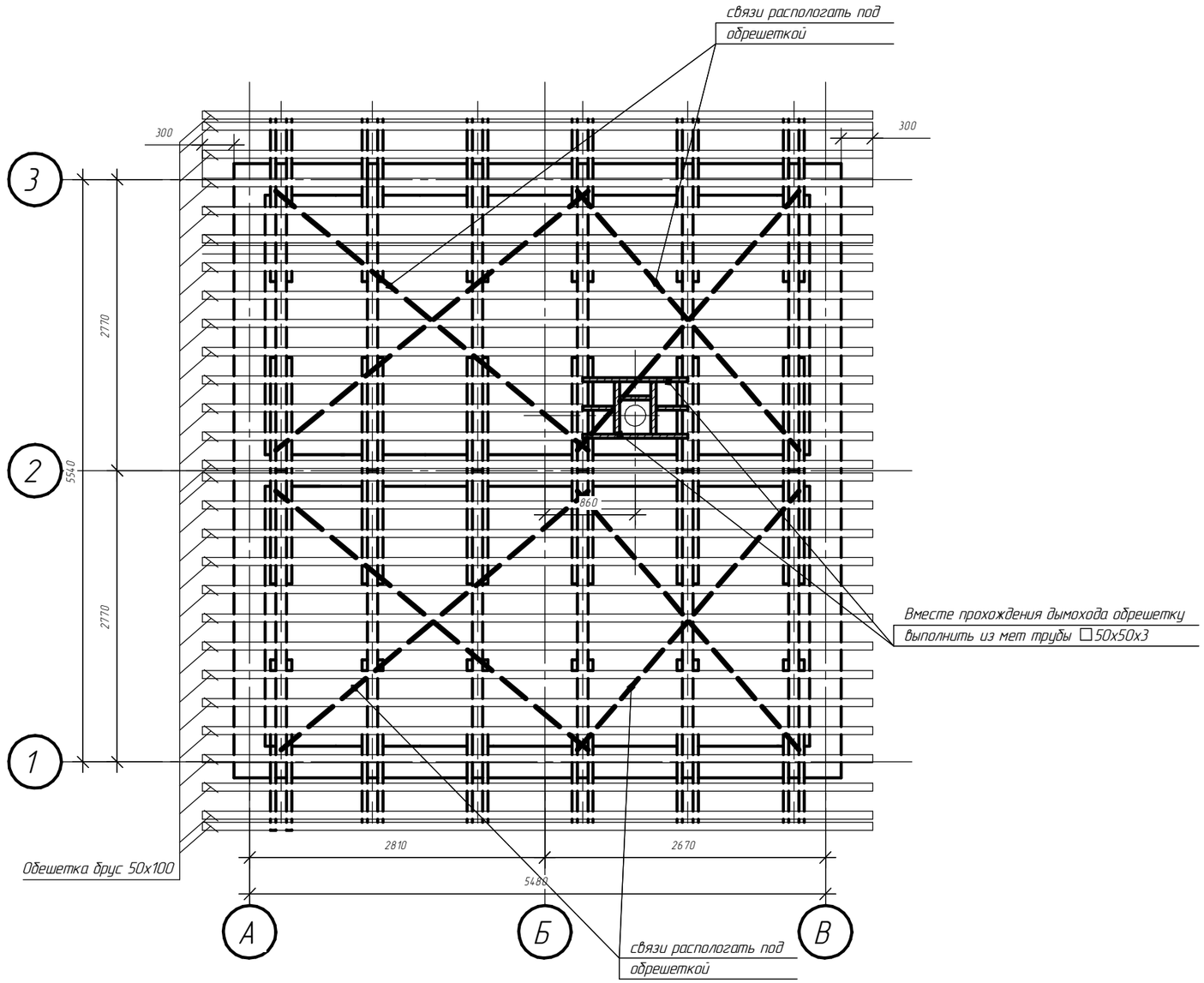

Шаг обрешетки принять по рекомендациям производителя металлочерепицы, но не более 400мм

Изм.	Кол.уч.	Лист	№док.	Подп.	Дата

Стадия	Лист	Листов
Р	8	14

Согласовано

Взам. инв. №

Подп. и дата

Инв. № подл.

Стропила 1

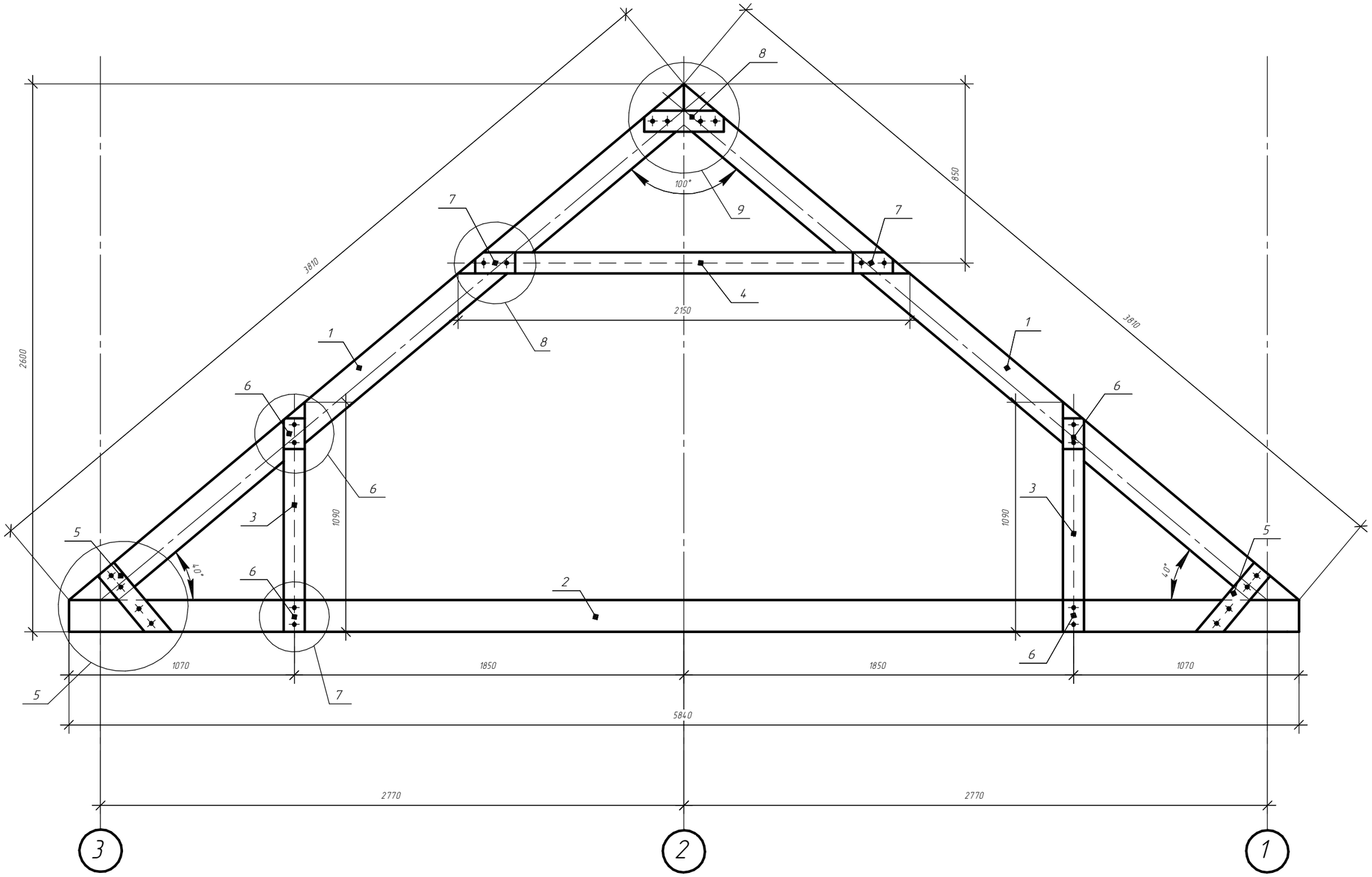

Согласовано

Взам. инв. №

Подп. и дата

Инв. № подл.

Изм.	Кол.уч.	Лист	№док.	Подп.	Дата

Стадия	Лист	Листов
Р	9	14

Узел 5

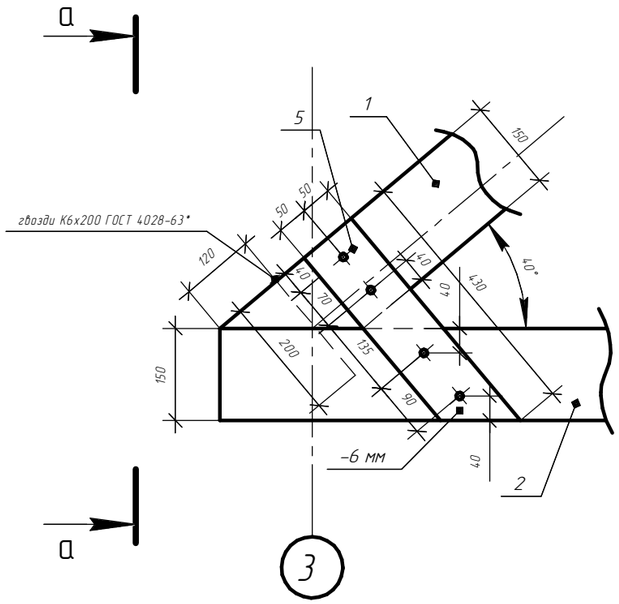

Узел 6

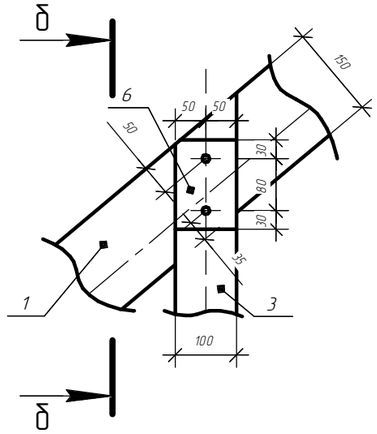

Узел 7

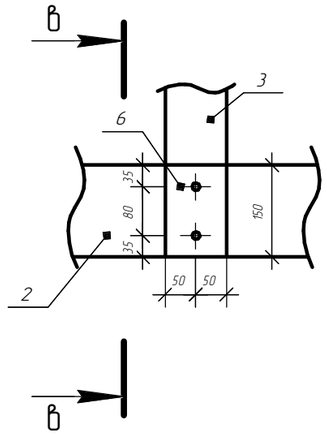

Сечение а–а

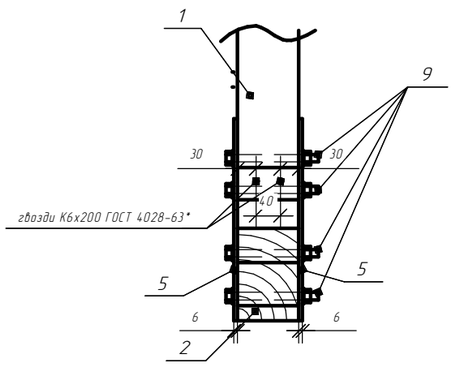

Сечение б–б

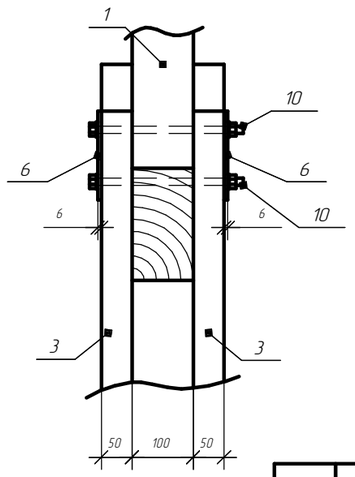

Сечение в–в

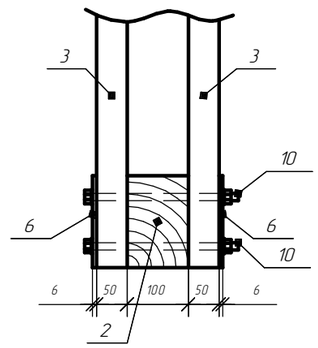

Диаметры отверстий в металлических пластинах 14 мм.

Изм.	Кол.уч.	Лист	№док.	Подп.	Дата

Стадия	Лист	Листов
Р	10	14

Согласовано

Взам. инв. №

Подп. и дата

Инв. № подл.

Узел 8

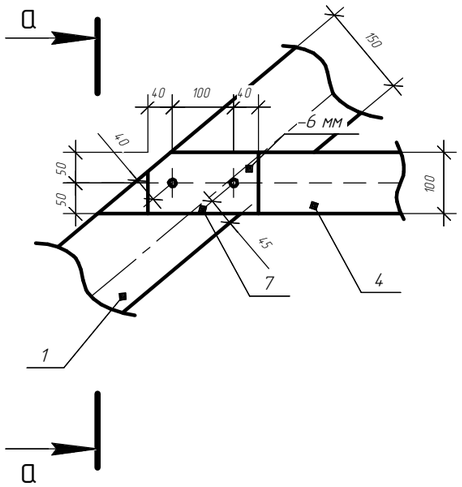

Узел 9

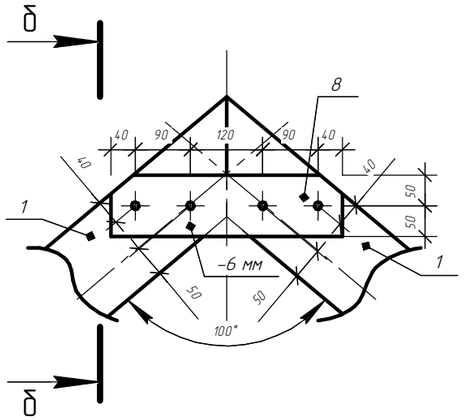

Сечение а–а

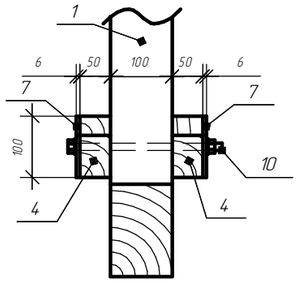

Сечение б–б

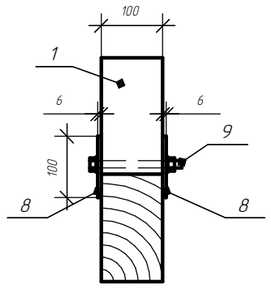

Диаметры отверстий в металлических пластинах 14 мм.

Изм.	Кол.уч.	Лист	№док.	Подп.	Дата

Стадия	Лист	Листов
Р	11	14

Согласовано

Взам. инв. №

Подп. и дата

Инв. № подл.

Спецификация на стропилы

№ п/п	Наименование	Обозначение	Кол-во на ед. шт.	Всего на кровлю.
1	Стропильная нога	брус 100х150 l=3810мм	2	12
2	Балка чердачная	брус 100х150 l=5840мм	1	6
3	Стойка	брус 50х100 l=1090мм	4	24
4	Затяжка	брус 50х100 l=2150мм	2	12
5	Накладка метал. ГОСТ 19903-74	-6х430х100 мм	4	24
6	Накладка метал. ГОСТ 19903-74	-6х140х100 мм	8	48
7	Накладка метал. ГОСТ 19903-74	-6х180х100 мм	4	24
8	Накладка метал. ГОСТ 19903-74	-6х380х100	2	12
9	Болт ГОСТ 7798-70	М12-6gх140 .58(S18)	12	72
10	Болт ГОСТ 7798-70	М12-6gх240 .58(S18)	12	72
	Гайка ГОСТ 5915-62	М12-6Н5(S18)	24	144
	Шайба ГОСТ 11371-78	12.01.08кп016	48	288

Металлочерепица -59м^2

Объем кладки ячеистый бетон D600 -24м^3

Объем бетона на полы кл В15 ГОСТ 26633-2015 -2,6м^3

Расход основных материалов

Мауэрлат брус 100х150 -15м

Доска лобовая 25х150 -10м

Обрешетка брус 50х100 -179м

Доска половая (чердак) 40х150 -203м

Доска потолочная 32х150 -177м

Кобылка брус 50х100 -32м

Пиломатериалы хвойных пород по ГОСТ 8486-86Е

Монолитный пояс

Арматура Ф12А400 ГОСТ 5781-82 -56кг

Арматура Ф6А400 ГОСТ 5781-82 -14кг

шпилька Ф12х340 -15шт

Бетон кл В15 ГОСТ 26633-2015 -1м^3

Согласовано

Взам. инв. №

Подп. и дата

Инв. № подл.

Изм.	Кол.уч.	Лист	№док.	Подп.	Дата

Стадия	Лист	Листов
Р	12	14

Фасад А–В

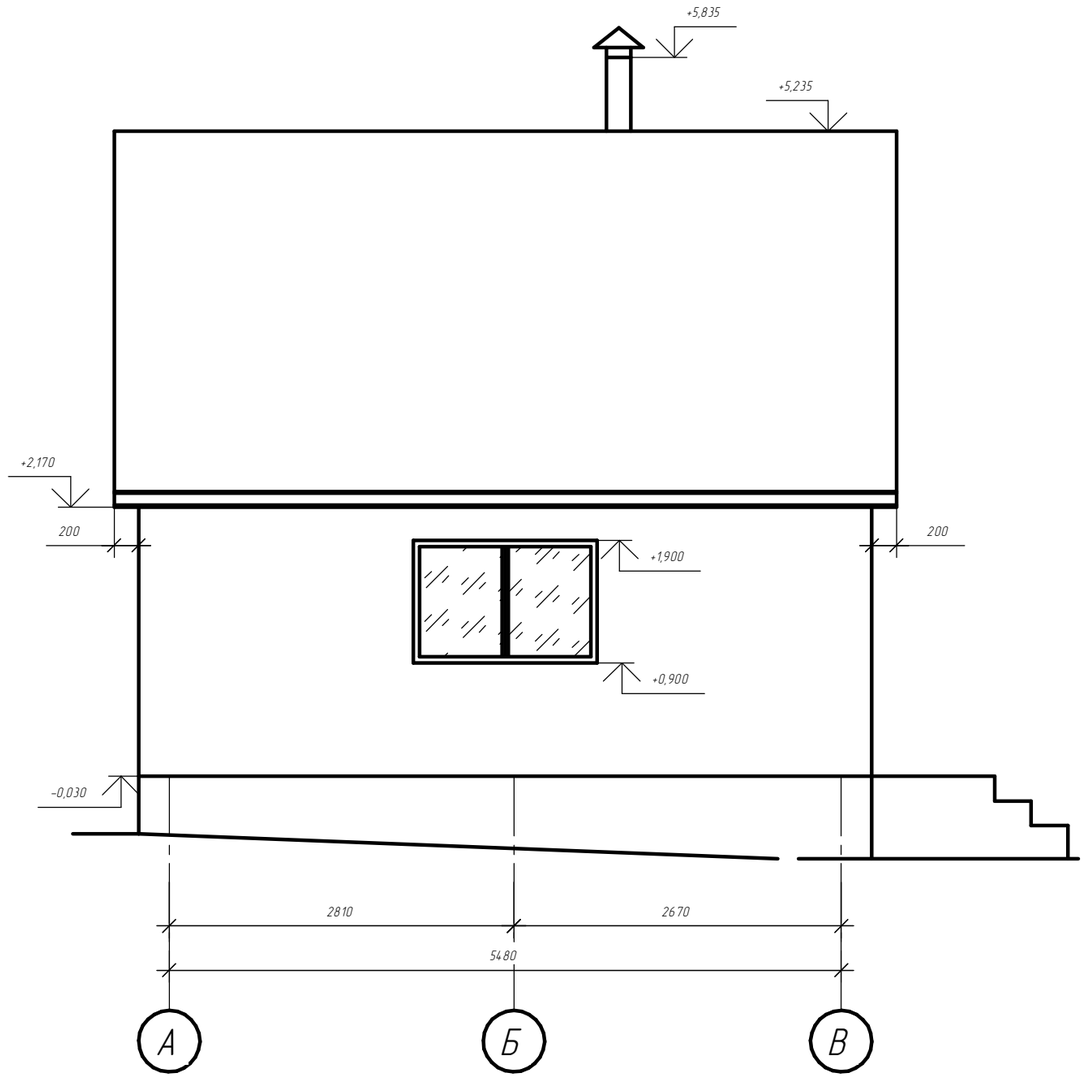

Фасад 1–3

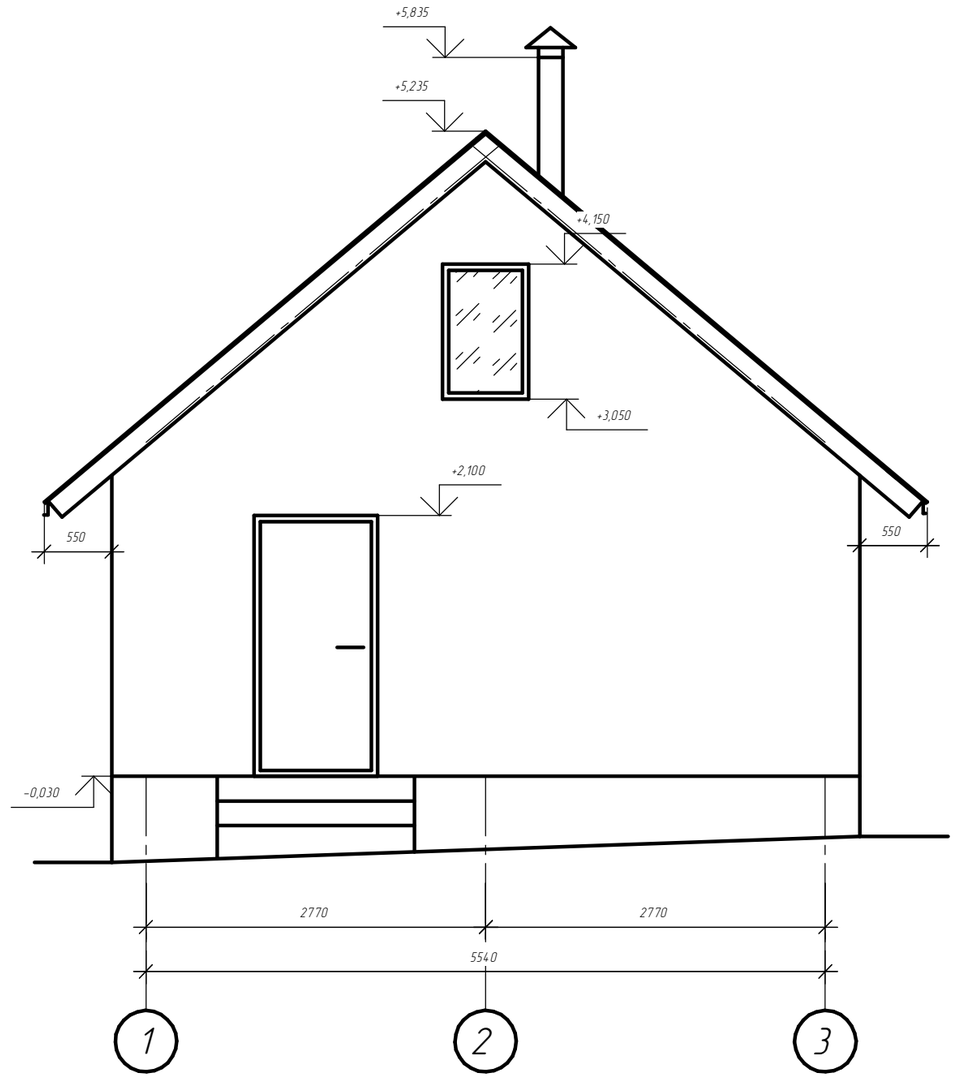

Согласовано

Взам. инв. №

Подп. и дата

Инв. № подл.

Изм.	Кол.уч.	Лист	№док.	Подп.	Дата

Стадия	Лист	Листов
Р	13	14

Фасад В–А

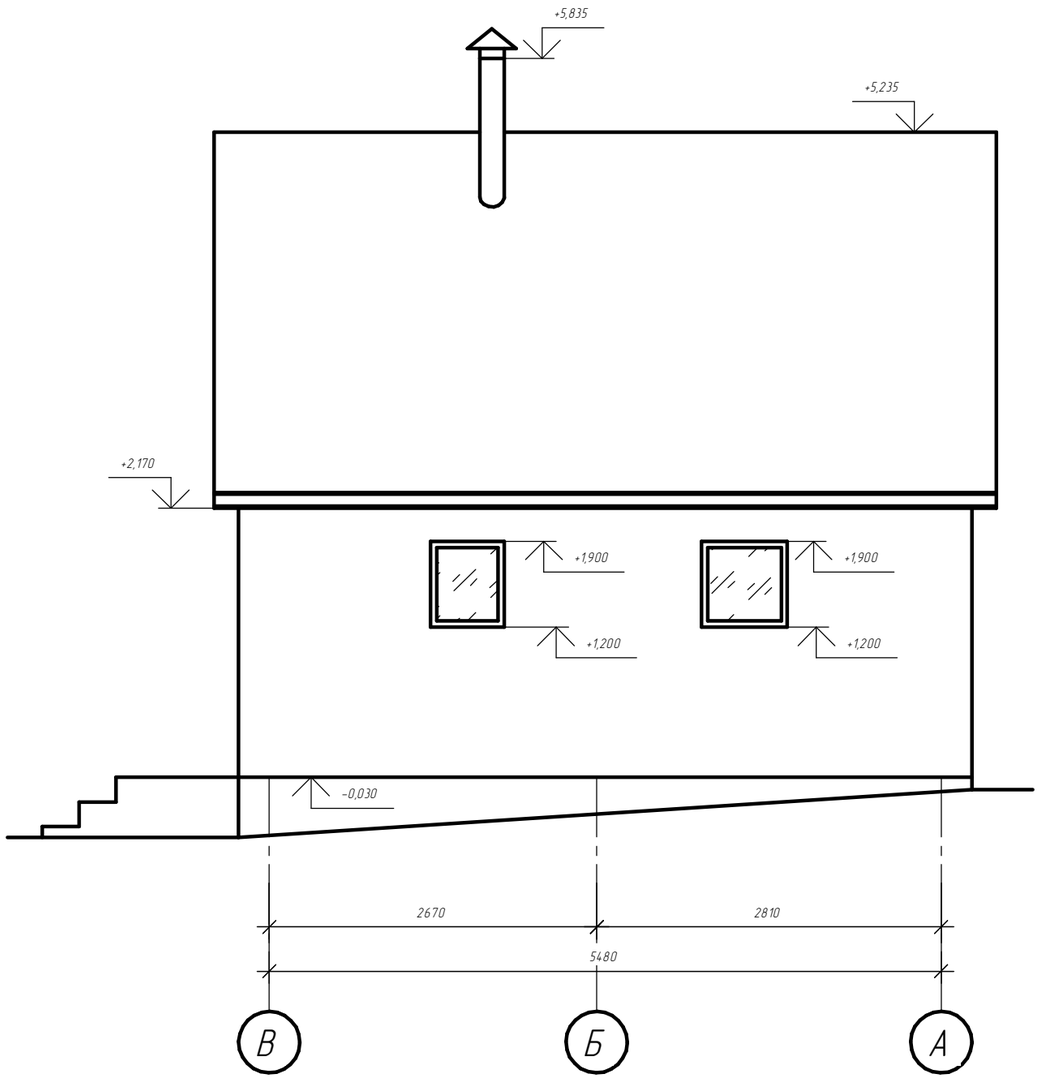

Фасад 3–1

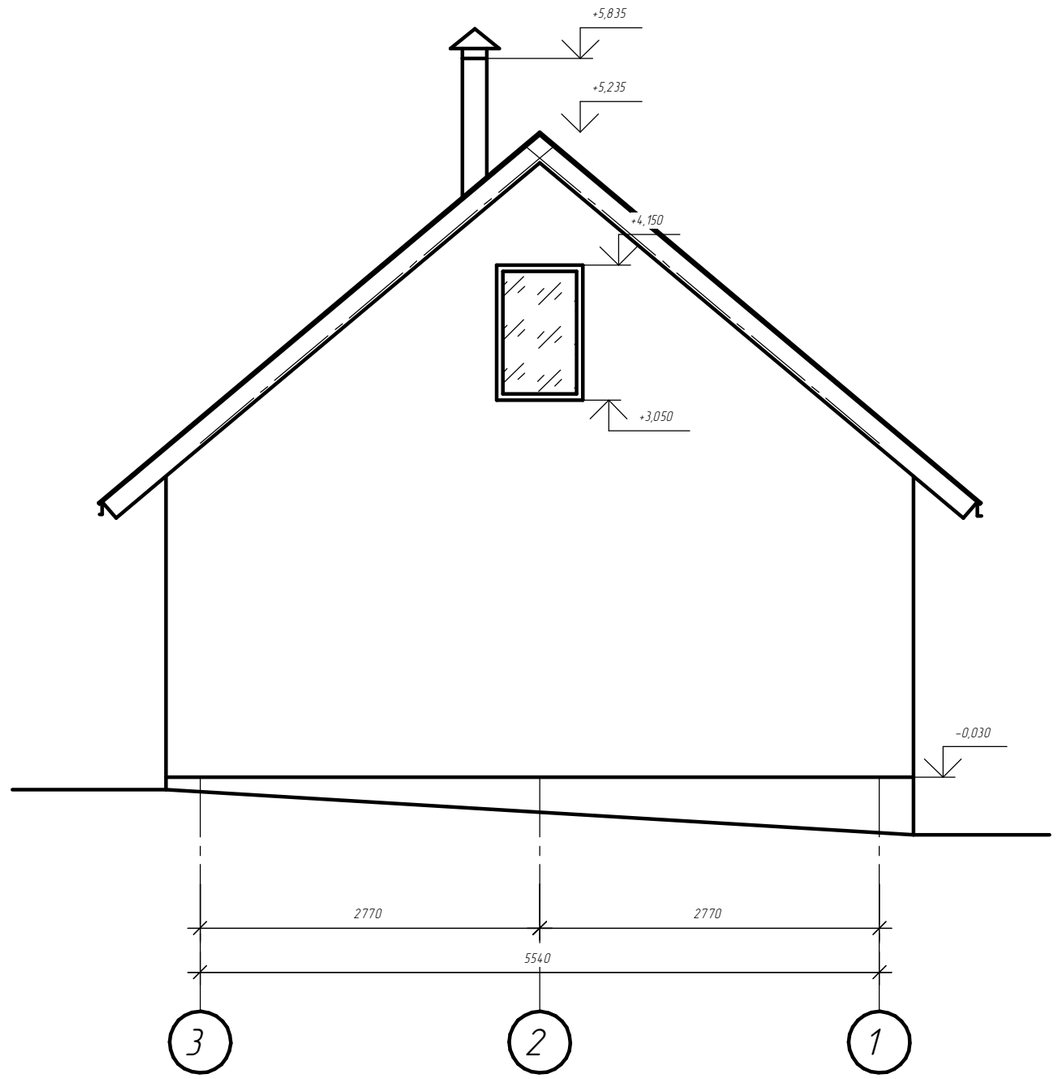

Согласовано

Взам. инв. №

Подп. и дата

Инв. № подл.

Изм.	Кол.уч.	Лист	№док.	Подп.	Дата

Стадия	Лист	Листов
Р	14	14