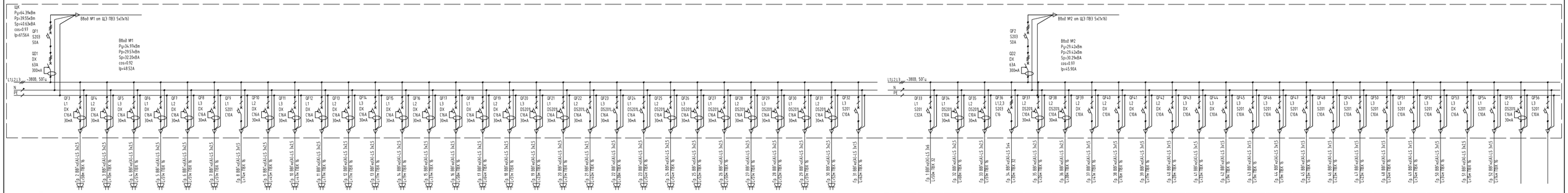

Обозначение группы	2	3	4	5	6	7	8	9	10	11	12	13	14	15	16	17	18	19	20	21	22	23	24	25	26	27	28	29	30	31
Pу/Sр, кВт/кВА	0.36/0.37	2.42/2.47	3.70/3.52	2.24/2.29	3.10/3.16	2.51/2.56	1.35/2.08	0.54/0.55	0.42/0.43	0.66/0.67	0.12/0.12	2.56/2.61	0.06/0.06	0.60/0.61	0.66/0.67	0.66/0.67	0.36/0.37	0.06/0.06	1.40/1.43	1.40/1.43	0.06/0.06	0.12/0.12	2.56/2.61	1.00/1.02	1.00/1.02	1.00/1.02	1.00/1.02	1.00/1.02	1.00/1.02	0.90/1.38
Ip, A	1.67	11.22	15.98	10.39	14.38	11.64	9.44	10.70	1.95	3.06	0.56	11.87	0.28	2.78	3.06	3.06	1.67	0.28	6.49	6.49	0.28	0.56	11.87	6.99	6.99	6.99	6.99	6.99	6.99	6.29
cos φ	0.98	0.98	1.00	0.98	0.98	0.98	0.65	0.98	0.98	0.98	0.98	1.00	0.98	0.98	0.98	0.98	0.98	0.98	0.98	0.98	0.98	0.98	1.00	0.65	0.65	0.65	0.65	0.65	0.65	0.65
назначение	Розеточная сеть	Посудомоеч. машина, Холодильник №3.	Духовой шкаф	Пароварка, Холодильники №1,2	СВЧ печь	Кофемашина, Подогреватель посуды	Шторы	Розеточная сеть	Розеточная сеть	Розеточная сеть	Розеточная сеть	Водонагреватель	Розеточная сеть	Розеточная сеть	Розеточная сеть	Розеточная сеть	Розеточная сеть	Розеточная сеть, Подсветка тумбы	Учитаз, сушилка для полотенец	Учитаз, сушилка для полотенец	Розеточная сеть	Розеточная сеть	Водонагреватель	Стиральная машина	Стиральная машина	Сушилка	Стиральная машина	Стиральная машина	Сушилка	Шторы
Помещения	Пом. 8	Пом. 8	Пом. 8	Пом. 8	Пом. 8	Пом. 8	Пом. 5,6,7,8	Пом. 8,7	Пом. 1,5	Пом. 6	Пом. Б2	Пом. Б2	Пом. 4	Пом. 2,3	Пом. 12	Пом. 11	Пом. 9,10	Пом. 13	Пом. 13	Пом. 15	Пом. 15	Пом. Б1	Пом. Б1	Пом. 16	Пом. 16	Пом. 16	Пом. 16	Пом. 16	Пом. 16	Пом. 2,4,11,12

Обозначение группы	1	32	33	34	35	36	37	38	39	40	41	42	43	44	45	46	47	48	49	50	51	52	53	54	55	56
Pу/Sр, кВт/кВА	7.50/5.63	1.54/1.54	1.33/1.33	5.45/6.41	1.95/1.95	1.33/1.33	0.49/0.52	0.12/0.13	0.30/0.32	0.42/0.44	0.55/0.58	1.39/1.46	1.31/1.37	1.51/1.59	0.83/0.87	0.02/0.02	0.55/0.58	0.81/0.85	1.29/1.39	0.64/0.67	0.20/0.31	0.20/0.31				
Ip, A	25.57	7.04	6.05	9.71	8.86	6.05	2.34	0.57	1.44	2.01	2.63	6.63	6.25	7.23	3.95	0.10	2.63	3.89	6.16	3.05	1.4	1.4				
cos φ	1.00	1.00	1.00	0.85	1.00	1.00	0.95	0.95	0.95	0.95	0.95	0.95	0.95	0.95	0.95	0.95	0.95	0.95	0.95	0.95	0.65	0.65				
назначение	Варочная панель	Теплый пол	Теплый пол	Кондиционер, приточная вентиляция	Теплый пол	Теплый пол	Освещение	Освещение	Освещение	Освещение	Освещение	Освещение	Освещение, вентиляторы	Освещение	Освещение	Освещение	Освещение	Освещение	Освещение	Освещение, вентиляция	ЩУВ	Щит СС	Резерв	Резерв		
Помещения	Пом. 8	Пом. 4,15	Балкон	Пом. 3	Пом. 13	Балкон	Пом. 3,4,6	Пом. 13	Пом. 7	Пом. 12	Пом. 8,9,11,15	Пом. Б2 (Пом. 1,2,3,4)	Пом. Б2 (Пом. 5,13,Б2)	Пом. Б2 (Пом. 6)	Пом. 10 (Пом. 7)	Пом. 10 (Пом. 10)	Пом. 10 (Пом. 12)	Пом. Б1 (Пом. 8,11)	Пом. Б1 (Пом. 9)	Пом. Б1 (Пом. 15,16,Б1)	Пом. 3	Пом. 3				

Изм.	Кол.уч.	Лист	М Док.	Подп.	Дата	66131 - ПО - ЭОМ
Разработал		Семенов			03.16	Санкт-Петербург, ул. Тверская, д.6
Проверил		Назаев			03.16	Квартира №6
Н. контроль		Назаев			03.16	Однолинейная электрическая схема ЩК

Стадия	Лист	Листов
Р	3	

РИА ВИКО
РЕГИОНАЛЬНЫЙ ЦЕНТР СертификацИИ

Согласовано

Взам. инв. №

Подпись и дата

Инв. № подл.

Формат А3х4

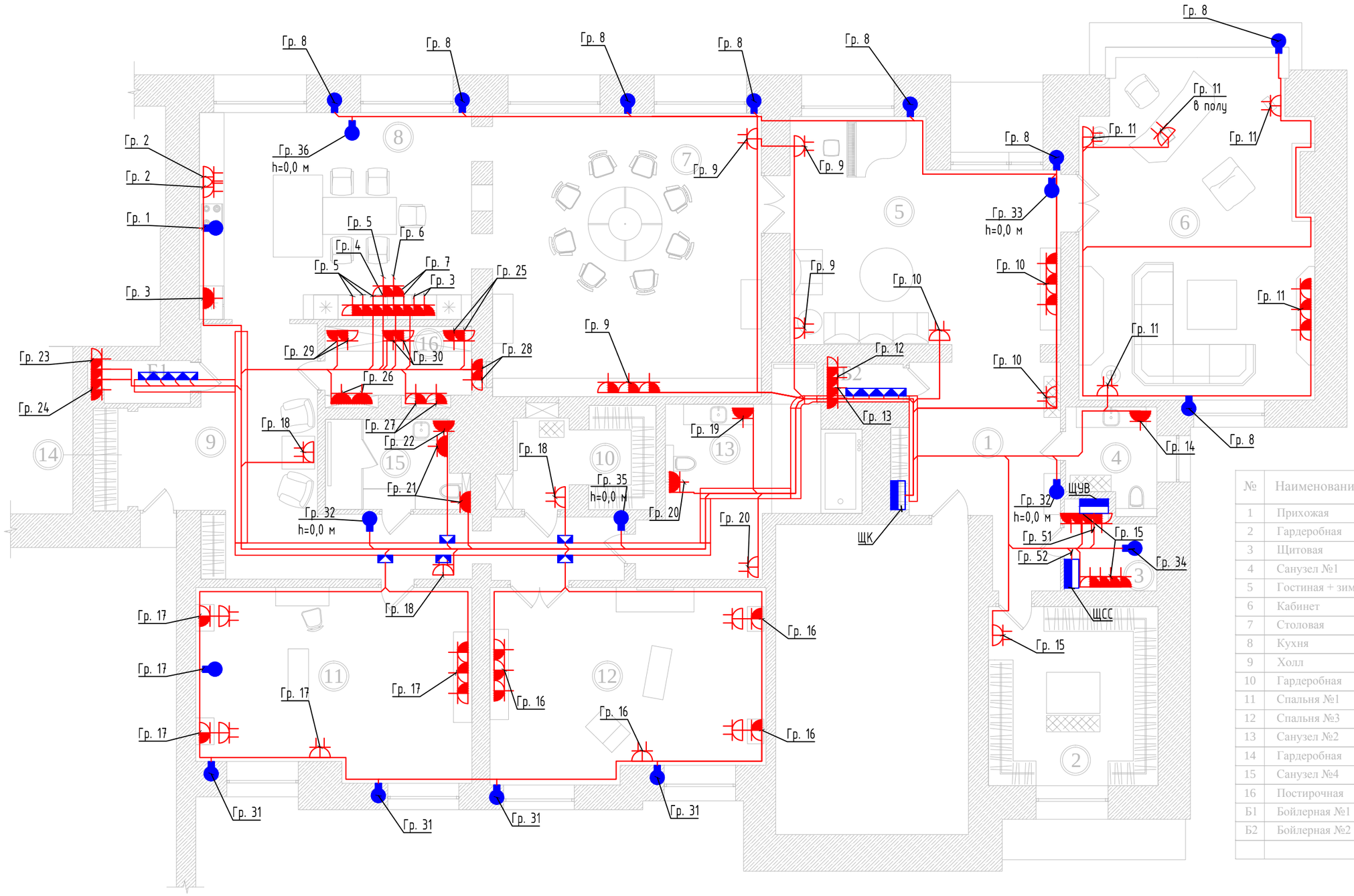

№	Наименование	
1	Прихожая	
2	Гардеробная	
3	Щитовая	
4	Санузел №1	
5	Гостиная + зимний сад	
6	Кабинет	
7	Столовая	
8	Кухня	
9	Холл	
10	Гардеробная	
11	Спальня №1	
12	Спальня №3	
13	Санузел №2	
14	Гардеробная	
15	Санузел №4	
16	Постирочная	
Б1	Бойлерная №1	
Б2	Бойлерная №2	

Условные обозначения

Обозначение	Наименование
	Одинарная штепсельная розетка с заземляющим контактом, скрытой установки, 220В, IP 20.
	Сдвоенная штепсельная розетка с заземляющим контактом, скрытой установки, 220В, IP 20.
	Одинарная штепсельная розетка с заземляющим контактом, скрытой установки, 220В, IP 44.
	Кабельный вывод

Изм.	Кол.уч	Лист	№ док	Подп.	Дата
Разработал		Степанов			03.16
Проверил		Ногаев			03.16
Н. контроль		Ногаев			03.16

66131 - ПО - ЭОМ

Санкт-Петербург, ул. Тверская, д.6

Квартира №6

Стадия	Лист	Листов
Р	4	

План силовой сети

РЦА ВИСКО
РЕГИОНАЛЬНЫЙ ЦЕНТР АВТОМАТИЗАЦИИ

Согласовано

Взам. инв. №

Подпись и дата

Инв. №подл.

Формат А3

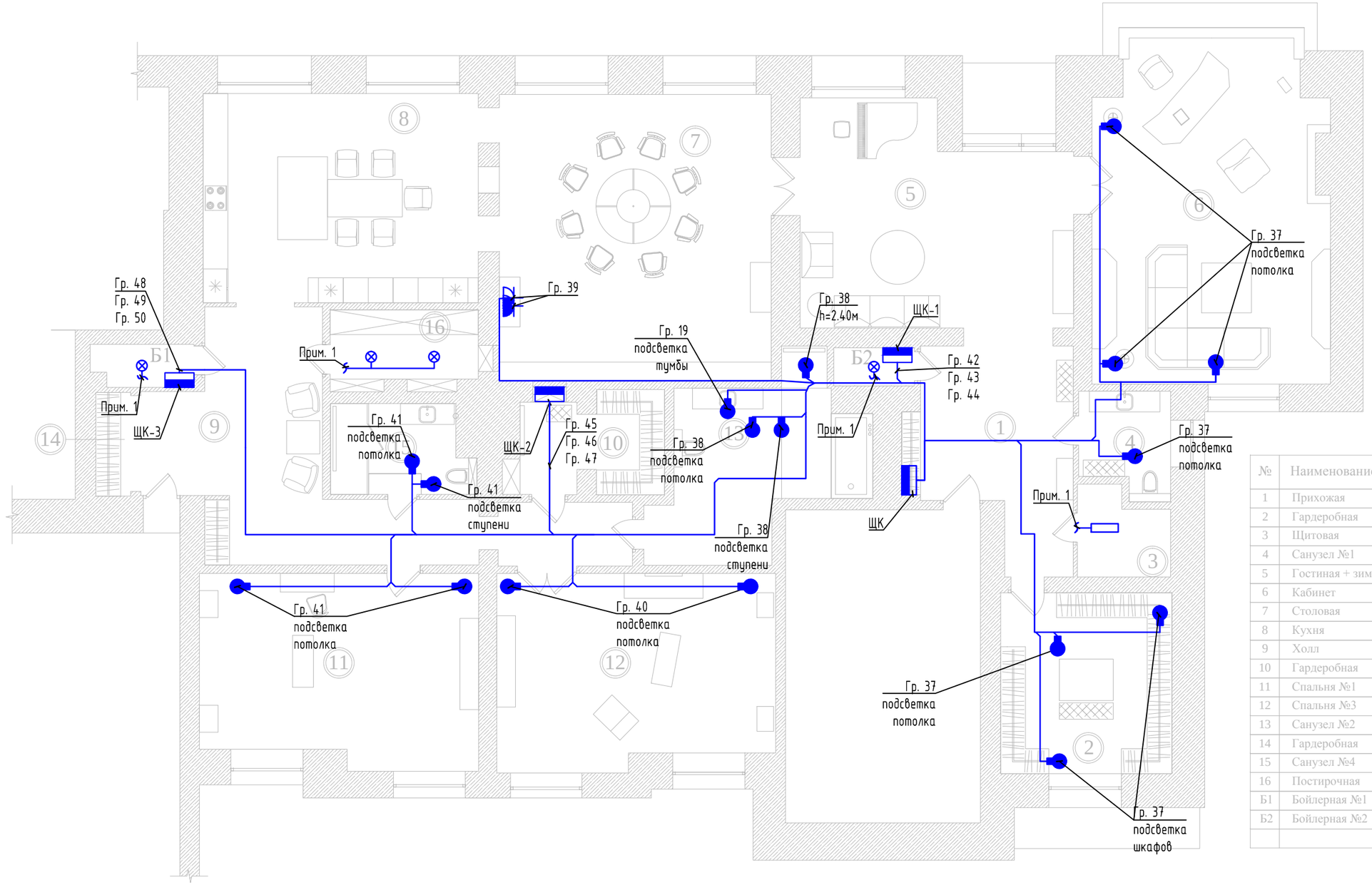

№	Наименование	
1	Прихожая	
2	Гардеробная	
3	Щитовая	
4	Санузел №1	
5	Гостиная + зимний сад	
6	Кабинет	
7	Столовая	
8	Кухня	
9	Холл	
10	Гардеробная	
11	Спальня №1	
12	Спальня №3	
13	Санузел №2	
14	Гардеробная	
15	Санузел №4	
16	Постирочная	
Б1	Бойлерная №1	
Б2	Бойлерная №2	

Примечания:

1. Подключение светильников осуществлено в проекте 66131-ПО-АК
2. Место расположение светильников в технических помещениях уточнить при монтаже.

Условные обозначения:

- Кабельный вывод
- Светильник потолочный люменисцентный 2х18Вт
- Светильник потолочный светодиодный 6Вт

Изм.	Кол.уч	Лист	№ док	Подп.	Дата
Разработал		Степанов			03.16
Проверил		Ногаев			03.16
Н. контроль		Ногаев			03.16

66131 - ПО - ЭОМ

Санкт-Петербург, ул. Тверская, д.6

Квартира №6

Стадия	Лист	Листов
Р	5	

План сети освещения

РЦА ВИСКО
РЕГИОНАЛЬНЫЙ ЦЕНТР АВТОМАТИЗАЦИИ

Согласовано

Взам. инв. №

Подпись и дата

Инв. №подл.

Формат А3

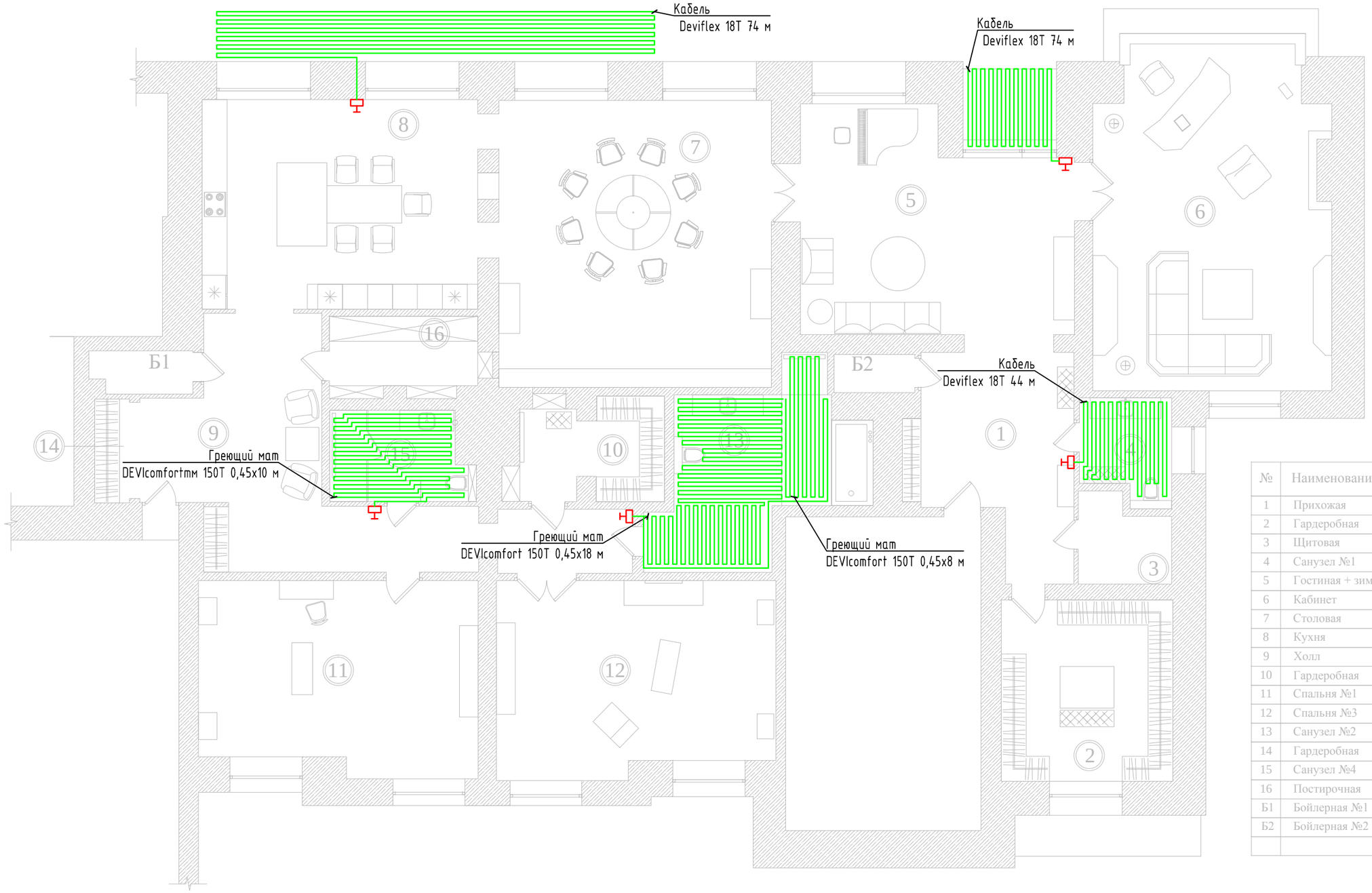

№	Наименование	
1	Прихожая	
2	Гардеробная	
3	Щитовая	
4	Санузел №1	
5	Гостиная + зимний сад	
6	Кабинет	
7	Столовая	
8	Кухня	
9	Холл	
10	Гардеробная	
11	Спальня №1	
12	Спальня №3	
13	Санузел №2	
14	Гардеробная	
15	Санузел №4	
16	Постирочная	
Б1	Бойлерная №1	
Б2	Бойлерная №2	

Условные обозначения

- Термостат теплого пола.
- Греющий кабель

Согласовано

Взам. инв. №

Подпись и дата

Инв. №подл.

Изм.	Кол.уч	Лист	№ док	Подп.	Дата
Разработал		Степанов			03.16
Проверил		Ногаев			03.16
Н. контроль		Ногаев			03.16

66131 - ПО - ЭОМ

Санкт-Петербург, ул. Тверская, д.6

Квартира №6

Стадия	Лист	Листов
Р	6	

План электрического обогрева полов.

РЦА ВИСКО
РЕГИОНАЛЬНЫЙ ЦЕНТР АВТОМАТИЗАЦИИ

Формат А3

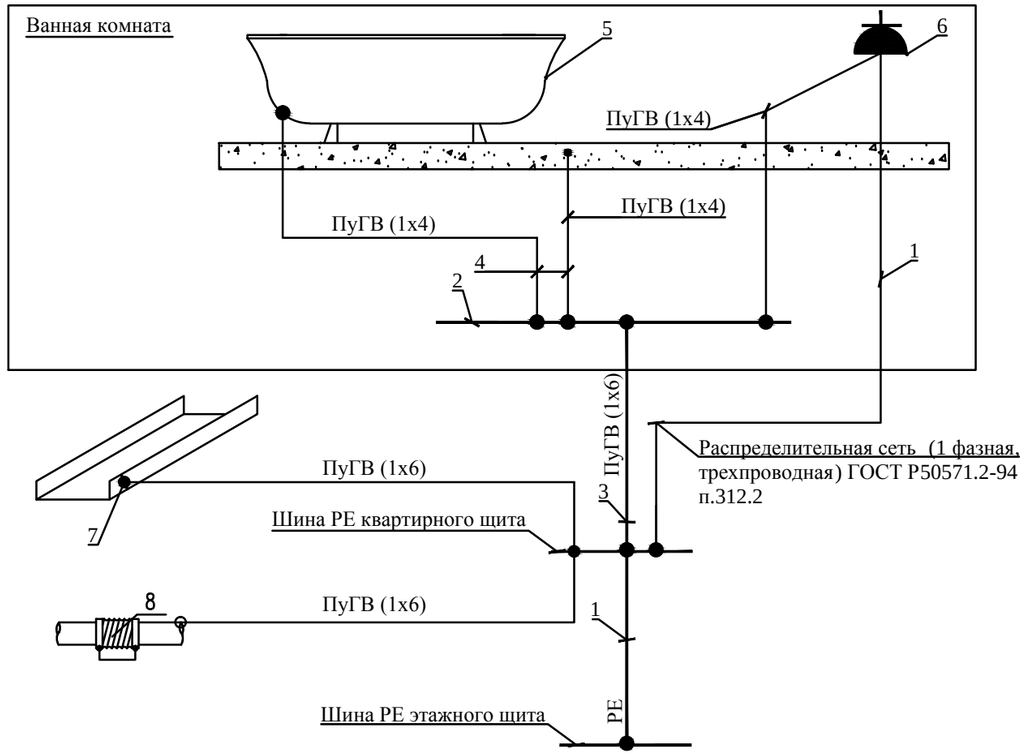

NN	Наименование
1	Защитный проводник PE (в составе распределительной или групповой сети)
2	Коробка с медной шиной дополнительной системы уравнивания потенциалов
3	Защитный проводник дополнительной системы уравнивания потенциалов
4	Проводники системы дополнительного уравнивания потенциалов
5	Металлическая ванна или душевой поддон
6	Защитный контакт штепсельной розетки
7	Металлические лотки
8	Вентиляционные короба

Примечания

1. Система уравнивания потенциалов соединяет между собой следующие токопроводящие части:
   - защитный проводник (PEN) питающий линии,
   - металлические кабельные конструкции;
   - металлические трубы коммуникаций, входящих в здание (трубы горячего и холодного водоснабжения, отопления, и т.п.).
   - трубопроводы децентрализованной системы вентиляции;
2. Заземляющие проводники в местах их присоединения обозначить желто-зелеными полосами, выполненными краской или двухцветной липкой лентой.
3. Подключение проводников уравнивания потенциалов показано условно .

Согласовано

Взам. инв. №

Подпись и дата

Инв. №подл.

Изм.	Кол.уч	Лист	№ док	Подп.	Дата
Разработал		Степанов			03.16
Проверил		Ногаев			03.16
Н. контроль		Ногаев			03.16

66131 - ПО - ЭОМ

Санкт-Петербург, ул. Тверская, д.6

Квартира №6

Стадия	Лист	Листов
Р	7	

Система уравнивания потенциалов.

РЦА ВИСКО
РЕГИОНАЛЬНЫЙ ЦЕНТР АВТОМАТИЗАЦИИ

Формат А3