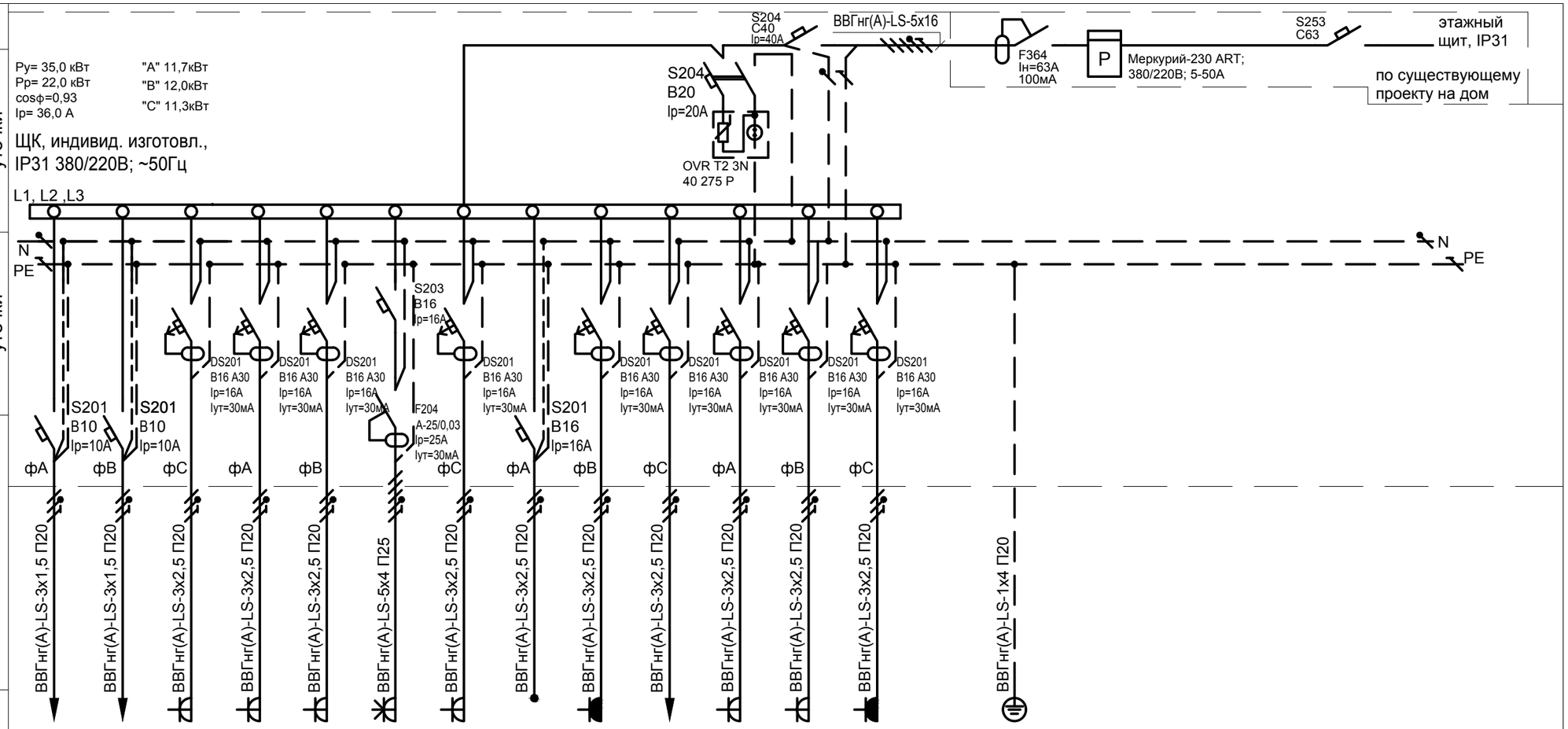

Щит распределительный, номер по плану, тип	Автомат, УЗО ввода	Расцепитель, номинальный ток, тип характеристики срабатывания расцепителя, ток утечки																					
	Автомат, УЗО отходящей линии	Расцепитель, номинальный ток, тип характеристики срабатывания расцепителя, ток утечки																					
Номер группы, Марка кабеля и его сечение		Труба наружный диаметр																					
Электроприемник	Условное обозначение																						
	N группы	N1	N2	N3	N4	N5	N6	N7	N8	N9	N10	N11	N12	N13									
	Ру, кВт	2,0	2,0	1,0	2,0	2,0	9,0	3,5	2,5	3,0	2,0	2,0	2,0	2,0									
	Ір, А	9,1	9,1	4,5	9,1	9,1	13,7	15,9	11,4	13,6	9,1	9,1	9,1	9,1									
	Назначение электроприемника	Освещение		Хол-к	Розетки, домофон, щит СС	Розетки	Вар. панель	Духовка	Конд. К-1	Стир. маш.	Розетки, Освещ-е, Т. пол	Розетки	Розетки	Розетки, Освещ-е, Т. пол		Коробка уравнивания потенциалов (КУП)							
	Наименование помещения	комната, кабинет	прихожая, кухня-ниша, комната	Прихожая	Прихожая	кухня-ниша	кухня-ниша	кухня-ниша	кухня-ниша	санузел	санузел	кабинет	комната	лоджия									

Особые требования:

1. Фирма-поставщик комплектующих изделий электрощита выбирается заказчиком.
2. Степень защиты IP31.
3. Исполнение - открытой установки.
4. На лоджии полы и стены нетокопроводящие и негорючие.

СОГЛАСОВАНО

взамен инв.N

подпись и дата

инв. N подл.

Изм.	Кол.уч.	Лист	N док.	Подпись	Дата

ЭОМ

Стадия	Лист	Листов
Р	3	

Однолинейная расчетная схема ЩК.