Ведомость основных комплектов рабочих чертежей

Обозначение	Наименование	Примечание
17/01-01/ДП	Дизайн-проект	
17/01-01/АР	Архитектурные решения	
17/01-01/ОВК	Отопление, вентиляция и кондиционирование	
17/01-01/ВК	Водопровод и канализация	
17/01-01/ЭОМ	Электроснабжение и электроосвещение	
17/01-01/СКС	Структурированная кабельная сеть	
17/01-01/АУВПТ	Автоматическая система водяного пожаротушения и противопожарный водопровод	
17/01-01/ПС	Пожарная сигнализация	
17/01-01/СОУЭ	Система оповещения и управления эвакуацией	

Ведомость рабочих чертежей основного комлекта ВК

Лист	Наименование	Примечание
1	Общие данные	
2	План системы водоснабжения	
3	План системы канализации	
4	Узелы учета ХВС и ГВС	
5	Схемы системы водоснабжения	
6	Схемы системы канализации	

Ведомость ссылочных и прилагаемых документов

Обозначение	Наименование	Примечание
	ПРИЛАГАЕМЫЕ ДОКУМЕНТЫ	
	Спецификация оборудования и материалов	На 2-х листах
	ССЫЛОЧНЫЕ ДОКУМЕНТЫ	
СНиП 2.04.01-85*	Внутренний водопровод и канализация зданий	
СП 30.13330.2012	Внутренний водопровод и канализация зданий	
СЕРИЯ 4.904-4, ВЫП. IV	Детали крепления трубопроводов	
	Руководство по эксплуатации и монтажу насосного оборудования Grundfos марки Sololift2	

Основные показатели по системам водоснабжения и канализации

Наименование системы	Потребный напор на вводе м вод. ст.	Расчетный расход				Установ. мощн.эд. кВт	Примечание
		м3/сут	м3/ч	л/с	при пож. л/с		
Система В1		0.54	0.41	0.28			
Система Т3		0.42	0.39	0.28			
Система К1		0.96	0.8	2.16			

Рабочие чертежи разработаны в соответствии с действующими строительными нормами и правилами и стандартами проектирования и обеспечивают взрывную, взрывопожарную и пожарную безопасность при соблюдении установленных правил безопасности при эксплуатации здания, а также в соответствии с заданием на проектирование и техническими условиями выданными управляющей компанией.

Главный инженер проекта _____/И. В. Зорин/

Общие указания

Документация комплекта "Внутренний водопровод и канализация" разработаны на основании:
- исполнительной документации;
- технического задания на проектирование;
- архитектурно-строительных планировок здания;
- строительных норм и правил:
  - СП 30.13330.2012 "Внутренний водопровод и канализация";
  - СП 118.13330.2012 "Общественные здания и сооружения";
  - СНиП 3.05.01-85* "Внутренние санитарно-технические системы";
  - СП 40-107-2003 "Проектирование, монтаж и эксплуатация систем внутренней канализации из полипропиленовых труб";

В помещении запроектированы следующие системы: хозяйственно-питьевой водопровод, горячее водоснабжение, хозяйственно-бытовая канализация, напорная хозяйственно-бытовая канализация.

Хозяйственно-питьевой водопровод и горячее водоснабжение

Внутренняя сеть хозяйственно-питьевого водопровода запроектирована от существующих трубопроводов коллекторной системой из полипропиленовых труб.

Крепление трубопроводов выполняется при помощи: скоб (клипс) - крепление горизонтальных и вертикальных участков в пространстве гипсокартонных перегородок, а так же гипсокартонных коробах; хомутов - крепление подвесных линий над фальшпотолком.

Трубопроводы прокладываются скрыто в пространстве гипсокартонных перегородок, в теле подшивного потолка, в пространстве стяжки пола.

Для предотвращения теплопотерь и образования конденсата трубопроводы изолируются трубчатым материалом "K-Flex" ST. Подвод воды к санитарно-техническим приборам осуществляется при помощи гибких подводок. Перед каждым прибором установить запорную арматуру.

Крепление трубопроводов выполняется с помощью хомутов. В местах размещения отключающей арматуры предусмотреть люки с дверками. Все используемое в системе оборудование соответствует российским нормам и имеет сертификаты соответствия, санитарно-эпидемиалогические заключения и сертификаты пожарной безопасности.

Канализация

Отвод бытовых сточных вод от санитарно-технического оборудования предусмотрен в существующие стояки здания диаметром 110 мм. В случае если нельзя отвести стоки от сантарно-технического оборудования в существующие лежаки здания, предусмотрено использование насосного оборудования марки Sololift2. Отводящие трубопроводы запроектированы из ПВХ труб. Крепление трубопроводов выполняется с помощью хомутов.

Напорный трубопровод запроектирован из полипропиленовых труб PPRC PN20. Трубопровод прокладывается скрыто в пространстве гипсокартонных перегородок и в теле подшивного потолка. В случае невозможности обеспечить минимально требуемого уклона трубопроводов системы канализации, использовать местные насосные установки.

Предусмотреть люки доступа для прочистки трубопровода.

Указание по монтажу

Монтаж систем водоснабжения и канализации производить в соответствии со СП 30.13330.2012.

Крепление горизонтальных участков трубопроводов осуществляется к перекрытиям на подвесках, а к стенам на кронштейнах.

Внутренние сети водопровода прокладываются с уклоном 0,002 в сторону водоразборных точек.

Внутренние сети самотечной канализации прокладываются min с уклоном 0,03 в сторону слива.

Внутренние сети напорной канализации прокладываются с уклоном 0,01

Скрытые работы подлежат освидетельствованию с составлением актов согласно СП 48.13330.2011

Величину пробного давления принять Рпроб= 1,5хРрабоч. Испытания проводить по СП 48.13330.2011

Смесители применять фирмы Grohe. Инсталляции для унитазов, унитазы, а так же умывальники применять фирмы Ideal Standard

Скрытые работы

На объекте предусмотрены следующие виды скрытых работ, подлежащие освидетельствованию по акту скрытых работ:
- Монтаж трубопроводов;
- Монтаж трубной изоляции;
- Монтаж прочисток для К1н.

	Условные обозначения трубопроводов:
В1	Хозяйственно-питьевой водопровод
Т3	Трубопровод горячего водоснабжения
К1	Бытовая самотечная канализация
К1 н	Напорная канализация

	Условные обозначения:
	Безраструбное соединение
	Кран шаровый
	Кран шаровый угловой
	Фильтр сетчатый
	Счетчик водопроводный
	Манометр с 3-х ходовым краном

	Условные обозначения:
УМ	Умывальник (водоснабжение)
М	Мойка кухонная (водоснабжение)
УН	Унитаз (водоснабжение)
	Писсуар (водоснабжение)
	Писсуар (канализация)
	Умывальник (канализация)
	Мойка кухонная (канализация)
	Унитаз

REV. 00

Изм.	Кол.уч.	Лист	№Док.	Подпись	Дата
Инженер		Курышов А.			02.2017
ГИП		Зорин И.			02.2017
ГАП		Субботин А.			02.2017
Н. контр.		Яковлева Е.			02.2017

17/01-01/ВК

Помещения ФГУП "Госкорпорация по ОрВД" по адресу г.Москва, Ленинградский проспект, 37, этаж 2.

Внутренний водопровод и канализация

Стадия	Лист	Листов
Р	1	6

Общие данные

СКОДС строительная компания ОВАДОРСТРОЙ

Согласовано

Взам инв. N

Подп. и дата

Инв. N подл.

Формат А2_L

x

ПЛАН 2-ГО ЭТАЖА

Экспликация помещений 2- го этажа

Номер	Название	Площадь	Кол.человек
201	Лестница	18,42	
202	Лестница	12,54	
203	Холл	13,69	
204	Тамбур	3,31	
205	Лифтовой холл	16,15	
206	Техническое помещение	5,94	
207	КУИ	2,74	
208	Шкаф СС	1,89	
209	Шкаф ЭО	2,24	
210	Шкаф СС	0,84	
211	С / у женский	11,21	
212	С / у мужской	9,08	
213	Серверная	17,51	
214	Служебное помещение (комната приема пищи)	18,94	
215	Коридор	356,04	
216	Электрощитовая	8,49	
217	Архив	13,52	
	Дирекция управления персоналом:		21
218	Кабинет директора	48,02	1
219	Офисное помещение отдела по работе с персоналом	49,41	7
219.1	Подсобное помещение	8.54	
219.2	Кабинет	8,99	1
220	Офисное помещение отдела документационного обеспечения и наград	43,13	4
220.1	Кабинет	10,33	1
221	Офисное помещение отдела развития и обучения персоналом	39,30	5
221.1	Кабинет	10,33	1
222	Кабинет группы психологического обеспечения и сопровождения	16,83	1

Номер	Название	Площадь	Кол.человек
	Дирекция организации корпоративной социальной политики и оплаты персонала:		17
223	Кабинет директора	47,69	1
224	Офисное помещение отдела корпоративной социальной политики	55,08	10
224.1	Кабинет	11,22	1
225	Офисное помещение отдела организации оплаты труда персонала	40.23	5
225.1	Подсобное помещение	9.36	
	Дирекция правового обеспечения:		26
226	Кабинет директора	39,21	1
227	Сан.узел	4,96	
228	Архив	8,73	
229	Офисное помещение	84,49	14
229.1	Кабинет	13,09	1
230	Офисное помещение	65,68	9
230.1	Кабинет	9,95	1
	Дирекция по инфраструктуре:		24
231	Кабинет директора	41,47	1
232	Комната отдыха	19,38	
233	Сан.узел	6,20	
234	Кабинет заместителя директора	27,51	1
235	Офисное помещение приемной	18,74	1
236	Офисное помещение отдела сопровождения строительства	47,47	8
236.1	Кабинет	10,33	1
237	Офисное помещение отдела проектно-сметный	32,62	4
237.1	Кабинет	9,30	1
238	Офисное помещение отдела управления проектами	36,69	6
238.1	Кабинет	10,33	1
	Общая площадь проетируемых помещений	1343.74	

	Условные обозначения трубопроводов:
В1	Хозяйственно-питьевой водопровод
Т3	Трубопровод горячего водоснабжения

Примечание: подключение к системе водоснабжение осуществляется от существующих выводов на этаж. Водомерные узлы не изменяются. Подключение к стоякам В1 и Т3 осуществляется через ново проектируемый водомерный узел

REV. 00

Изм.	Кол.уч.	Лист	№Док.	Подпись	Дата
Инженер		Курышов А.			02.2017
ГИП		Зорин И.			02.2017
ГАП		Субботин А.			02.2017
Н. контр.		Яковлева Е.			02.2017

17/01-01/ВК

Помещения ФГУП "Госкорпорация по ОрВД" по адресу г.Москва, Ленинградский проспект, 37, этаж 2.

Внутренний водопровод и канализация

Стадия	Лист	Листов
Р	2	

План системы водоснабжения

СКОДС
СТРОИТЕЛЬНАЯ КОМПАНИЯ ОБЛАДОРСТВОЙ

Инв. N подл. | Подп. и дата | Взам. инв. N

ПЛАН 2-ГО ЭТАЖА

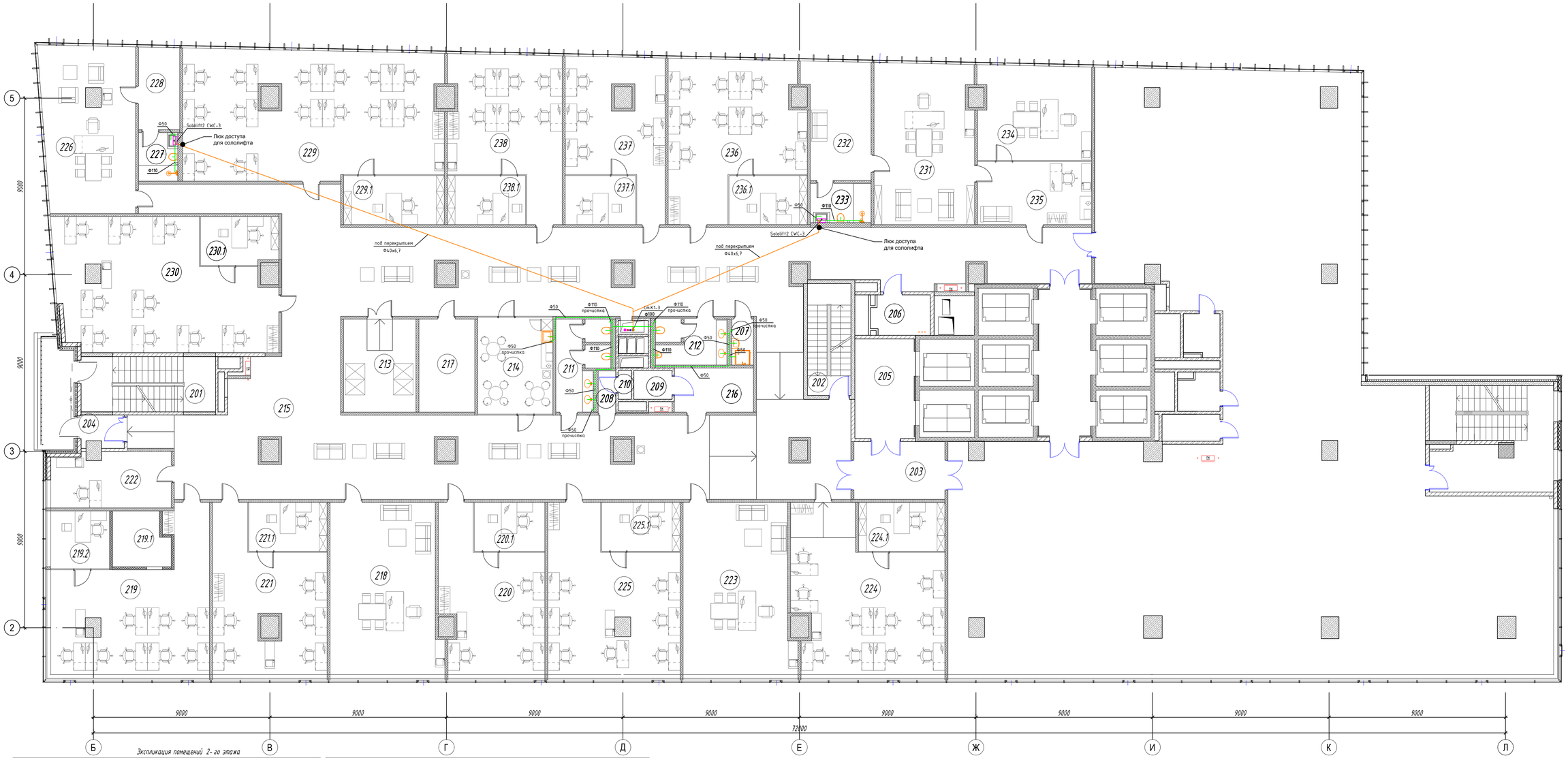

Экспликация помещений 2-го этажа

Номер	Название	Площадь	Кол. человек
201	Лестница	18,42	
202	Лестница	12,54	
203	Холл	13,69	
204	Тамбур	3,31	
205	Лифтовой холл	16,15	
206	Техническое помещение	5,94	
207	КУИ	2,74	
208	Шкаф СС	1,89	
209	Шкаф ЭО	2,24	
210	Шкаф СС	0,84	
211	С/у женский	11,21	
212	С/у мужской	9,08	
213	Серверная	17,51	
214	Служебное помещение (комната приема пищи)	18,94	
215	Коридор	356,04	
216	Электрощитовая	8,49	
217	Архив	13,52	
	Дирекция управления персоналом:		21
218	Кабинет директора	48,02	1
219	Офисное помещение отдела по работе с персоналом	49,41	7
219.1	Подсобное помещение	8,54	
219.2	Кабинет	8,99	1
220	Офисное помещение отдела документационного обеспечения и наград	43,13	4
220.1	Кабинет	10,33	1
221	Офисное помещение отдела развития и обучения персоналом	39,30	5
221.1	Кабинет	10,33	1
222	Кабинет группы психологического обеспечения и сопровождения	16,83	1

Номер	Название	Площадь	Кол. человек
	Дирекция организации корпоративной социальной политики и оплаты персонала:		17
223	Кабинет директора	47,69	1
224	Офисное помещение отдела корпоративной социальной политики	55,08	10
224.1	Кабинет	11,22	1
225	Офисное помещение отдела организации оплаты труда персонала	40,23	5
225.1	Подсобное помещение	9,36	
	Дирекция правового обеспечения:		26
226	Кабинет директора	39,21	1
227	Санузел	4,96	
228	Архив	8,73	
229	Офисное помещение	84,49	14
229.1	Кабинет	13,09	1
230	Офисное помещение	65,68	9
230.1	Кабинет	9,95	1
	Дирекция по инфраструктуре:		24
231	Кабинет директора	41,47	1
232	Комната отдыха	19,38	
233	Санузел	6,20	
234	Кабинет заместителя директора	27,51	1
235	Офисное помещение приемной	18,74	1
236	Офисное помещение отдела сопровождения строительства	47,47	8
236.1	Кабинет	10,33	1
237	Офисное помещение отдела проектно-сметный	32,62	4
237.1	Кабинет	9,30	1
238	Офисное помещение отдела управления проектами	36,69	6
238.1	Кабинет	10,33	1
	Общая площадь проектируемых помещений	1343,74	

Условные обозначения трубопроводов:	
К1	Бытовая самотечная канализация
К1 н	Напорная канализация

REV. 00

17/01-01/ВК

Помещения ФГУП "Госкорпорация по ОрВД" по адресу г.Москва, Ленинградский проспект, 37, этаж 2.

Изм.	Кол.уч.	Лист	№Док.	Подпись	Дата
Инженер		Курышов А.			02.2017
ГИП		Зорин И.			02.2017
ГАП		Субботин А.			02.2017
Н. контр.		Яковлева Е.			02.2017

Внутренний водопровод и канализация

Стадия	Лист	Листов
Р	3	

План системы канализации

СКОДС
СТРОИТЕЛЬНАЯ КОМПАНИЯ ПЕТЕРБУРГ

Взам. инв. N | Подп. и дата | Инв. N подл.

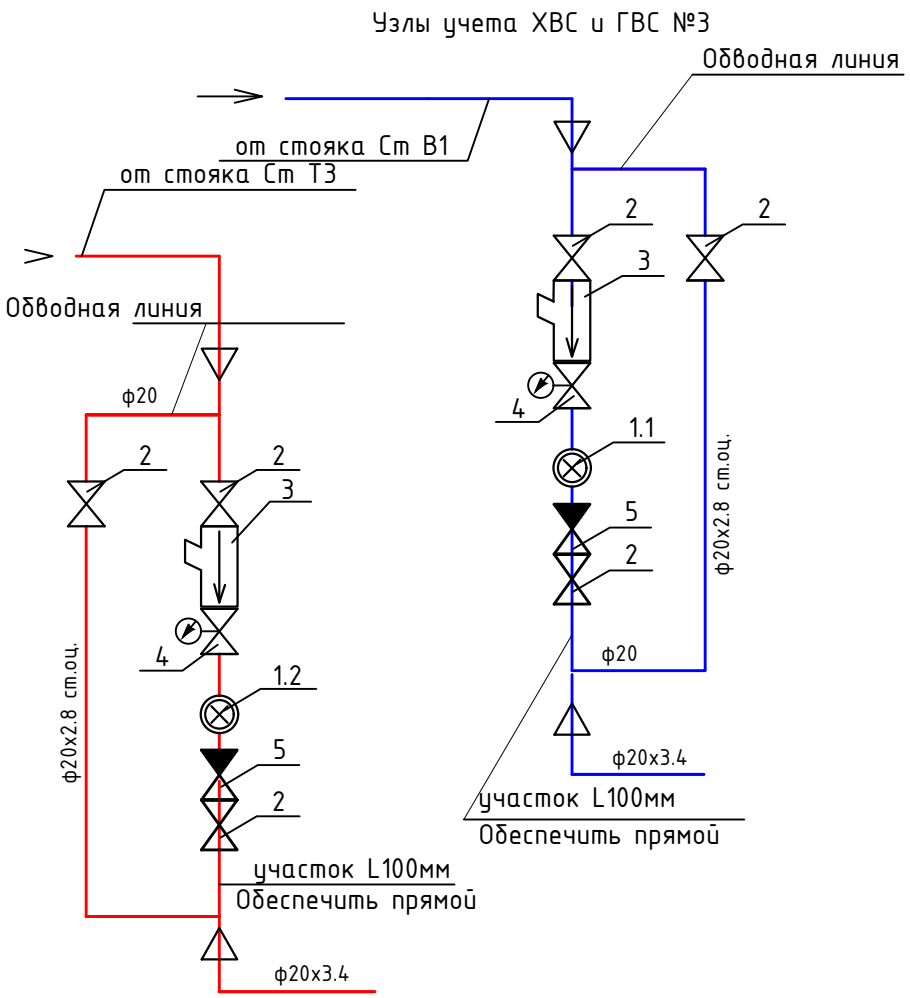

Оборудование на Узлы учета
Всего 3

Позиция	Обозначение	Наименование	Кол
1.1	ВСХд (Россия)	Счетчик учета холодной воды	1 шт
1.2	ВСГд (Россия)	Счетчик учета горячей воды	1 шт
2	Danfoss (Дания)	Шаровый кран	5 шт
3	Danfoss (Дания)	Фильтр сетчатый	2 шт
4	Danfoss (Дания)	Кран-регулятор давления 7bis	2 шт.
5	Danfoss (Дания)	Клапан обратный	2 шт
6	Elsen	Муфта переходная d20/15	4 шт

	Условные обозначения арматуры
	Кран шаровый
	Обратный клапан
	Счетчик водопроводный
	Клапан регулятор "после себя"
	Фильтр сетчатый

REV. 00

Согласовано

ВЗАМ. ИНВ. №

ПОДПИСЬ И ДАТА

ИНВ. №ПОДЛ.

Изм.	Кол.уч.	Лист	№Док.	Подпись	Дата
Инженер		Курышов А.			02.2017
ГИП		Зорин И.			02.2017
ГАП		Субботин А.			02.2017
Н. контр.		Яковлева Е.			02.2017

17/01-01/ВК

Помещения ФГУП "Госкорпорация по ОрВД"
по адресу г.Москва, Ленинградский проспект, 37, этаж 2.

Внутренний водопровод и канализация

Стадия	Лист	Листов
Р	4	

Узлы учета ХВС и ГВС

СКОДС
СТРОИТЕЛЬНАЯ КОМПАНИЯ ОБЛДОРСТРОЙ

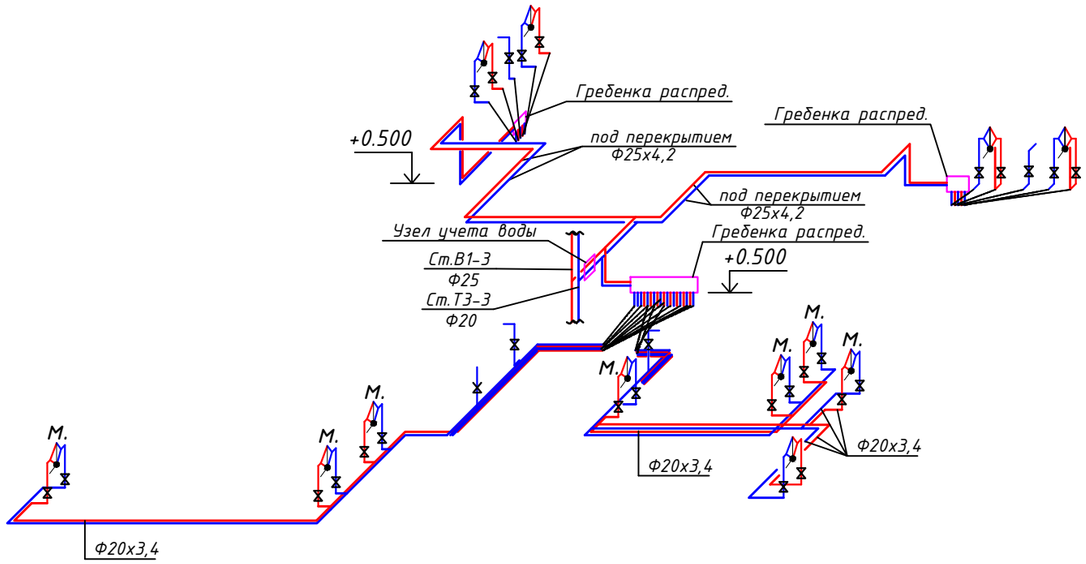

Гребенка распределительная

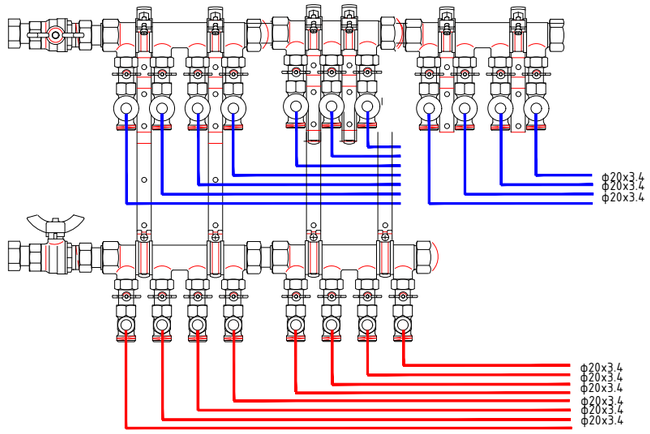

Гребенки распределительная

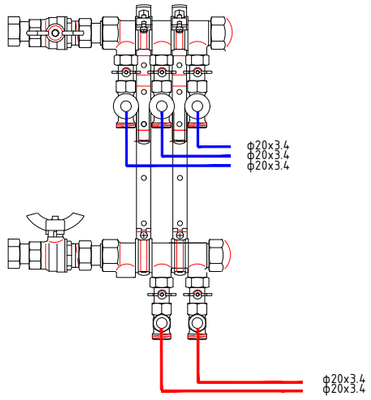

	Условные обозначения трубопроводов:
В1	Хозяйственно-питьевой водопровод
Т3	Трубопровод горячего водоснабжения
ум	Умывальник
	Унитаз
	Кран шаровый

Оборудование распределительной гребенки

Всего 3

Наименование	Кол-во шт.
Коллектор модульный ELSEN 3/4", с вентилями, 4 контура, выход 3/4"ЕК	4
Коллектор модульный ELSEN 3/4", с вентилями, 3 контура, выход 3/4"ЕК	2
Коллектор модульный ELSEN 3/4", с вентилями, 2 контура, выход 3/4"ЕК	1
Кран шаровой ELSEN Long T 1101 - 3/4"	4
Муфта соединит. равнопроходная 3/4"	3
Шкаф коллекторный 1600х600х200	1
Шкаф коллекторный 1000х600х200	2

REV. 00

17/01-01/ВК

Помещения ФГУП "Госкорпорация по ОрВД"
по адресу г.Москва, Ленинградский проспект, 37, этаж 2.

Изм.	Кол.уч.	Лист	№Док.	Подпись	Дата
Инженер		Курышов А.			02.2017
ГИП		Зорин И.			02.2017
ГАП		Субботин А.			02.2017
Н. контр.		Яковлева Е.			02.2017

Внутренний водопровод и канализация

Стадия	Лист	Листов
Р	5	

Схемы системы водоснабжения

СКОДС
СТРОИТЕЛЬНАЯ КОМПАНИЯ ОБЛДОРСТРОЙ

Взам. инв.N

Подп. и дата

Инв. N подл

	Условные обозначения трубопроводов:
К1	Бытовая самотечная канализация
К1н	Напорная канализация
ум.	Умывальник
	Унитаз
д.	Душ
	Канализационная установка Sololift

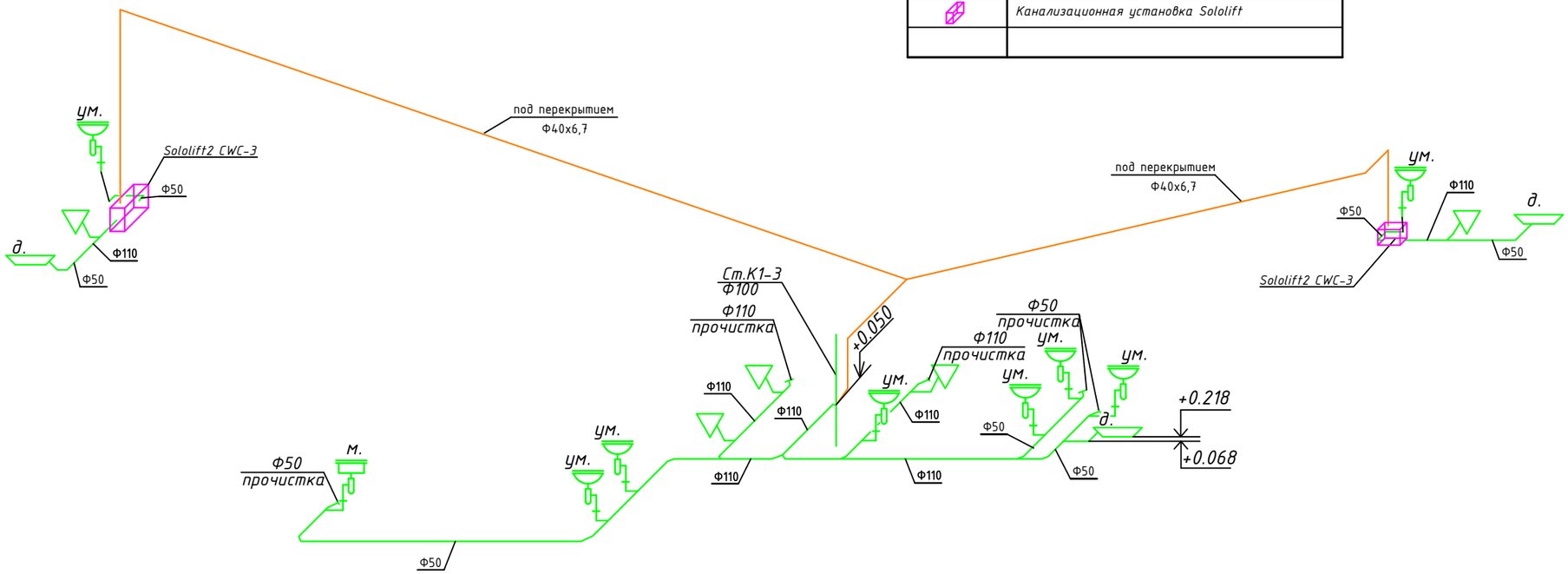

REV. 00

Изм.	Кол.уч.	Лист	№Док.	Подпись	Дата	17/01-01/ВК			
						Помещения ФГУП "Госкорпорация по ОрВД" по адресу г.Москва, Ленинградский проспект, 37, этаж 2.			
Инженер		Курышов А.			02.2017	Внутренний водопровод и канализация	Стадия	Лист	Листов
ГИП		Зорин И.			02.2017		Р	6	
ГАП		Субботин А.			02.2017				
						Схемы системы канализации	СКОДС СТРОИТЕЛЬНАЯ КОМПАНИЯ ОБДОРСТРОЙ		
Н. контр.		Яковлева Е.			02.2017				

Взам. инв.N

Подп. и дата

Инв. N подп

Позиция	Наименование и техническая характеристика	Тип, марка, обозначение документа, номер опросного листа	Код оборудования изделия, материала	Завод-изготовитель	Единица измерения	Количество	Масса единицы, кг	Примечания
	Система В1, Т3							
1	Водосчетчик ВСХд 20			Тепловодомер	шт.	1		
2	Водосчетчик ВСГд 20			Тепловодомер	шт.	1		
3	Фильтр сетчатый 1 1/2"			Honeywell	шт.	2		
4	Регулятор давления 7bis 1 1/2"			Honeywell	шт.	2		
5	Обратный клапан 1 1/2"			Danfoss	шт.	2		
6	Кран шаровый 1 1/2"			Danfoss	шт.	45		
7	Коллекторы с фитингами			Elsen	компл.	3		см лист 5
8	Труба полипропиленовая Ф20х3,4 PN20			Tebo	м	140		
9	Труба полипропиленовая Ф25х4,2 PN20			Tebo	м	90		
10	Комплект фитингов полипропиленовых труб			Tebo	компл.	1		
11	Настенный угольник вн.р. Ф20			Tebo	шт.	29		
12	Гибкий трубопровод из нержавеющей стали 1/2" L=500мм				шт.	29		
13	Комплект хомутов для крепления труб				компл.	1		
	Система К1							
1	Труба канализационная ПВХ Ф50				м.	15		
2	Труба канализационная ПВХ Ф110				м.	12		
3	Отвод 45° Ф50				шт.	20		
4	Отвод 45° Ф110				шт.	20		
5	Тройник Ф110				шт.	5		
6	Тройник Ф50				шт.	9		
7	Переход 110-50				шт.	4		

Взам. инв.N

Подп. и дата

Инв. N подп

REV. 00

Изм.	Кол.уч.	Лист	№Док.	Подпись	Дата
Инженер		Курышов А.			02.2017
ГИП		Зорин И.			02.2017
ГАП		Субботин А.			02.2017
Н. контр.		Яковлева Е.			02.2017

17/01-01/ВК.С

Помещения ФГУП "Госкорпорация по ОрВД"
по адресу г.Москва, Ленинградский проспект, 37, этаж 2.

Внутренний водопровод и канализация

Стадия	Лист	Листов
Р	1	2

Спецификация оборудования

СКОДС
СТРОИТЕЛЬНАЯ КОМПАНИЯ ОБЛДОРСТРОЙ

Позиция	Наименование и техническая характеристика	Тип, марка, обозначение документа, номер опросного листа	Код оборудования изделия, материала	Завод-изготовитель	Единица измерения	Количество	Масса единицы, кг	Примечания
8	Хомуты для крепления труб				компл.	1		
9	Прочистка Ф110				шт.	2		
10	Прочистка Ф50				шт.	4		
11	Заглушка Ф110				шт.	2		
12	Заглушка Ф50				шт.	3		
13	Труба полипропиленовая Ф40х6,7 PN20			Tebo	м	45		
14	Комплект фитингов полипропиленовых труб			Tebo	компл.	1		
15	Канализационная установка Sololift2 CWC-3			Grundfos	шт.	2		
16	Прочие расходные и крепежные материалы				компл.	1		
17	Умывальник				шт.	6		
18	Смеситель для умывальника				шт.	6		
19	Подвесной унитаз				шт.	5		
20	Инсталляция для унитаза				шт.	5		
21	Писсуар				шт.	1		
22	Душевая кабина с лейкой				шт.	2		
23	Душевой поддон				шт.	1		

Взам. инв.N

Подп. и дата

Инв. N подп