ПРИМЕР

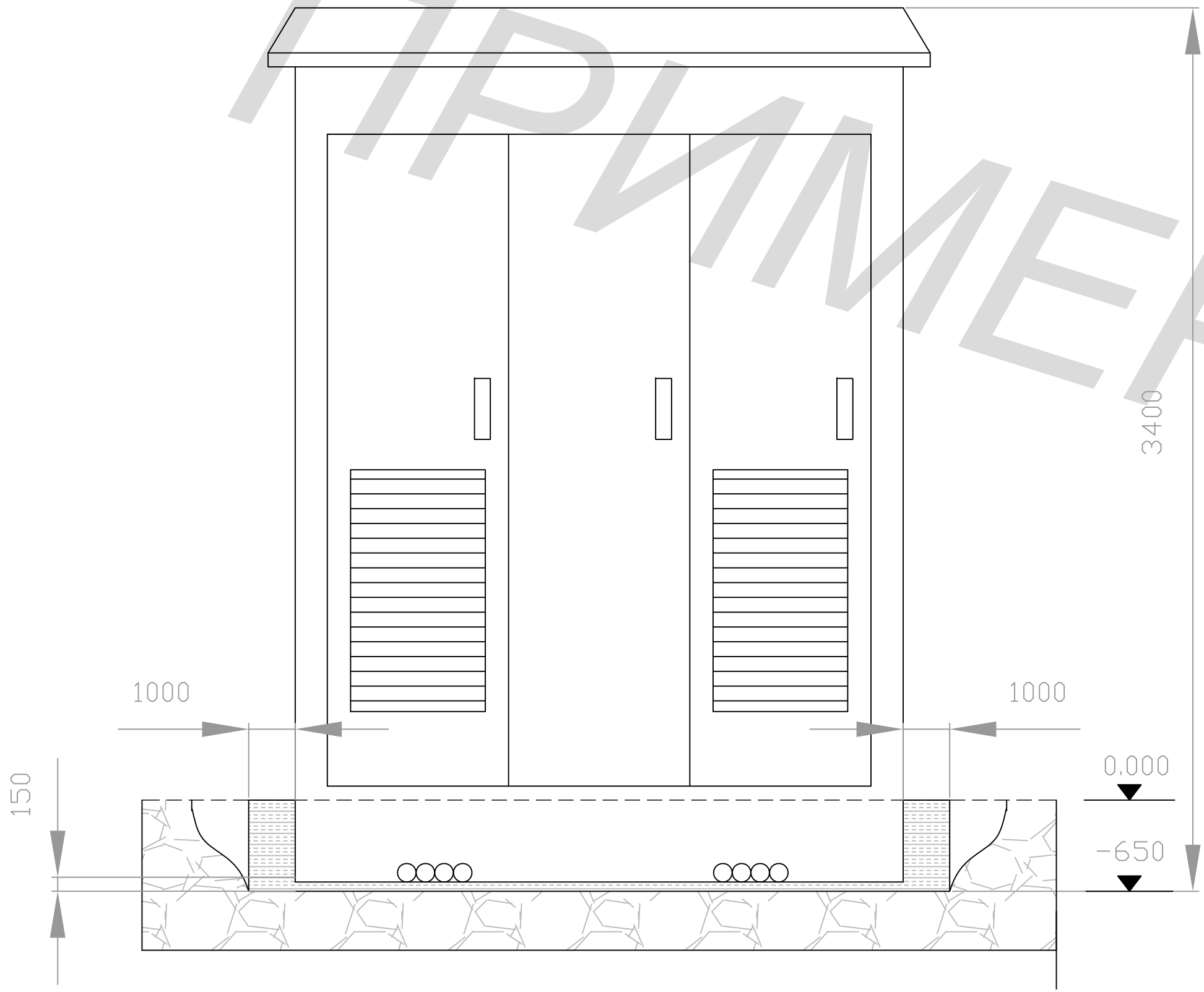

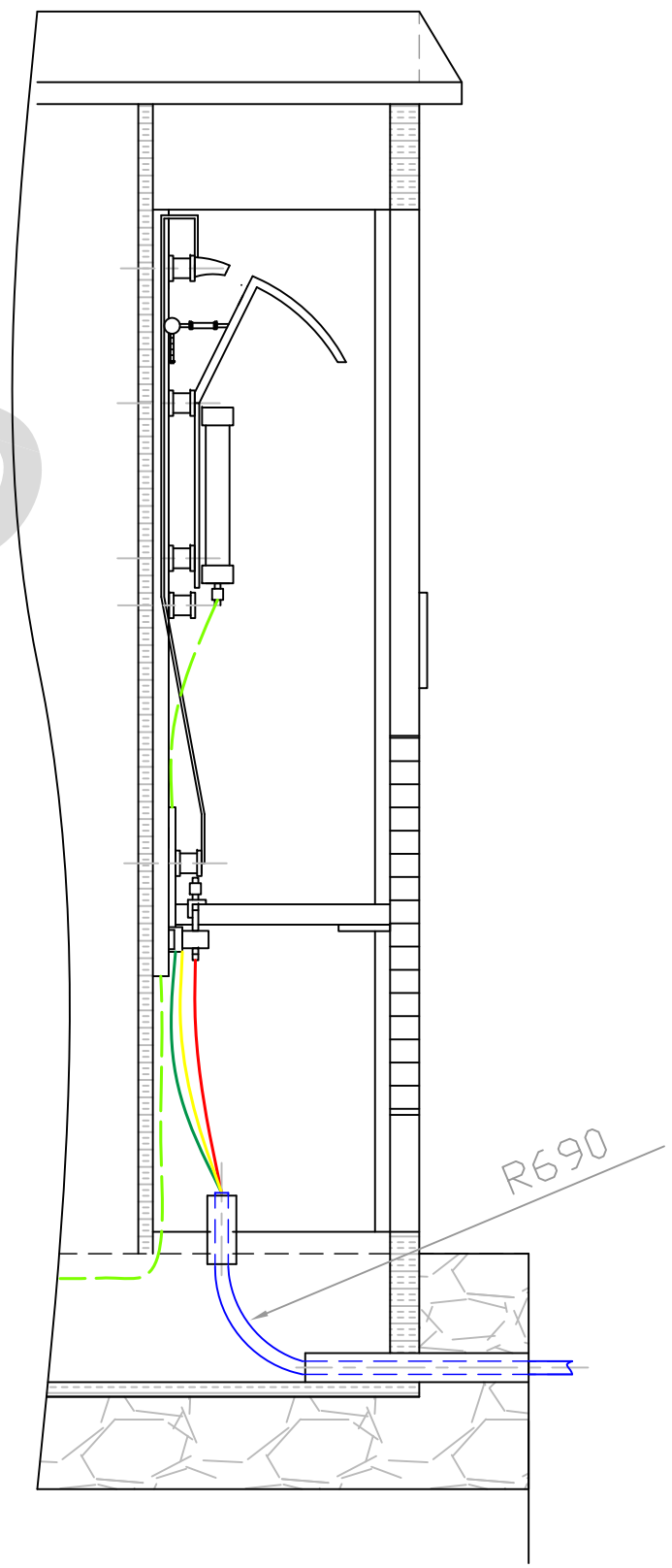

- бетон марки С20

- гравійно-пісчана суміш

Зм.	Лист	№ докум.	Підпис	Дата

Аркуш 5/2

Інв.№ ориг. | Підпис і дата | Взам.інв.№ | Інв.№ дубл. | Підпис і дата

ВВВ-10/400
РЛНД-1-10/400
РВО-10У1
САХЕТ- 3 х120
ВН-16 РВ-10/400
ПК-10 РВ-10/400 ВНП-16
ТМЗ-630/10
Р3545-2000-УХЛ2
ВА 88-43-1600/800
ТШЛ-0,66-III 1000/5 НІК 2303L- АРК1Т1040Е
УКРМ (АКУ)-0,4-150-10
400 DFEC 500kWA 50 Hz 220/380 V 760 A

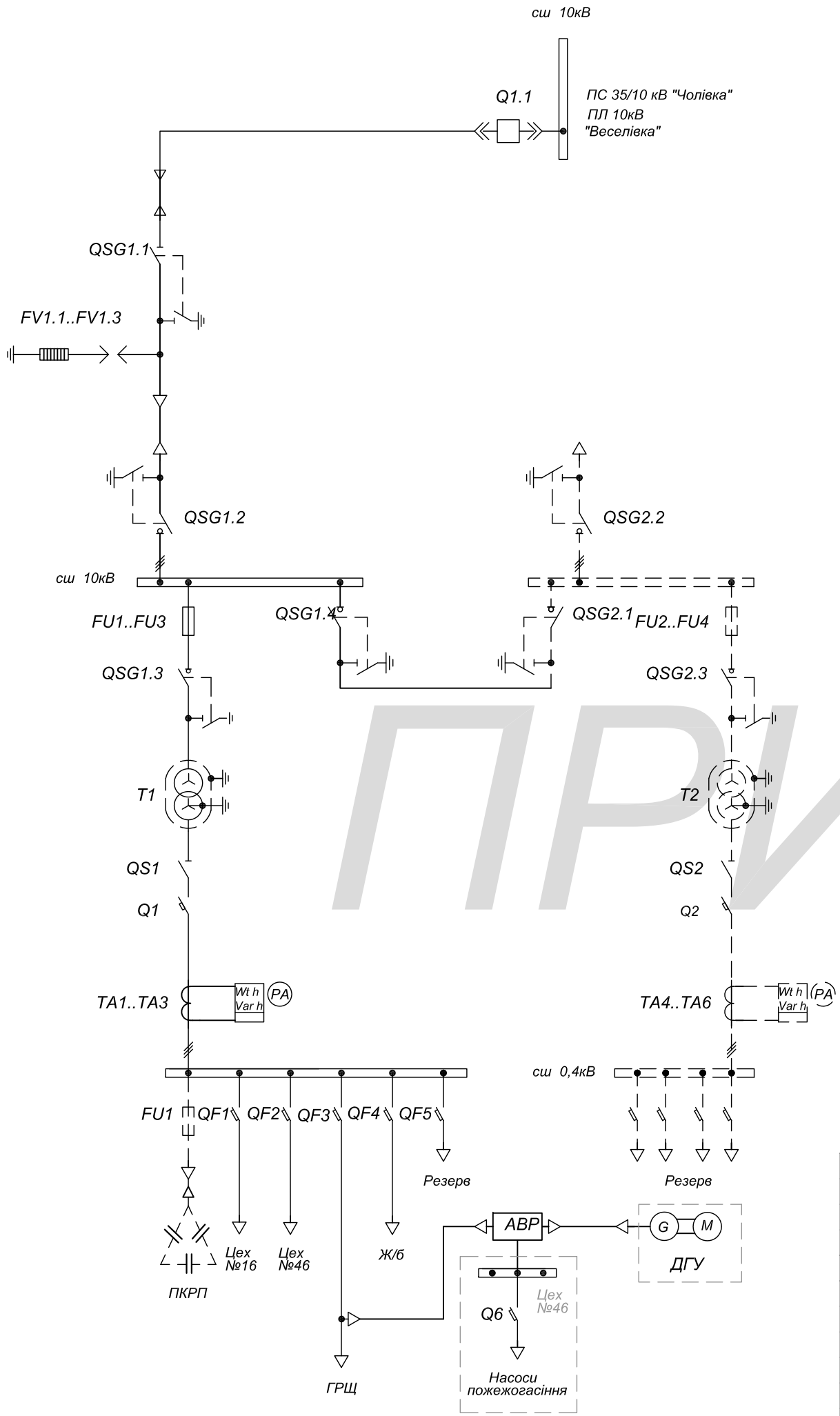

ПРИМІТКА

1. У нормальному режимі живлення навантаження передбачається від трансформатора Т 1. Трансформатор Т2 знаходиться у резерві.

2. Від ДГУ на першому етапі реконструкції планується заживити лише насоси пожежогасіння.

3. На першому етапі робіт з реконструкції ТП завантаження трансформатора Т 1 передбачається в межах 70%. Тому підключення пристрою з компенсації реактивної потужності планується після введення повного виробничого навантаження.

4. При такій схемі централізованої компенсації реактивного навантаження під час включення статичні конденсатори заряджаються. Щоб запобігти повторному включенню заряджених конденсаторів, а також гарантувати безпечне обслуговування, конденсатори мають бути включені паралельно розрядним опорам

ПКРП - конденсаторна установка для компенсації реактивної потужності
АВР - автоматичний ввід резервного живлення по схемі "мережа 0,4кВ - ДГУ"
ДГУ - дизель-генераторна установка

ПРИМЕР

Зм.	Лист	№ докум.	Підпис	Дата				
					Реконструкція КТП-3-261 та будівництво резервної ТП 10/0,4кВ	Стадія	Аркуш	Аркушів
ГІП						РП		
Перевірив					Схема живлення однолінійна головна			
Н.контр.								
Розробив		Мельник С.О.						

Підпис і дата | Інв.№ дубл. | Взам.інв.№ | Підпис і дата | Інв.№ ориг.

Формат А3

РОЗРАХУНКОВА СХЕМА МЕРЕЖІ

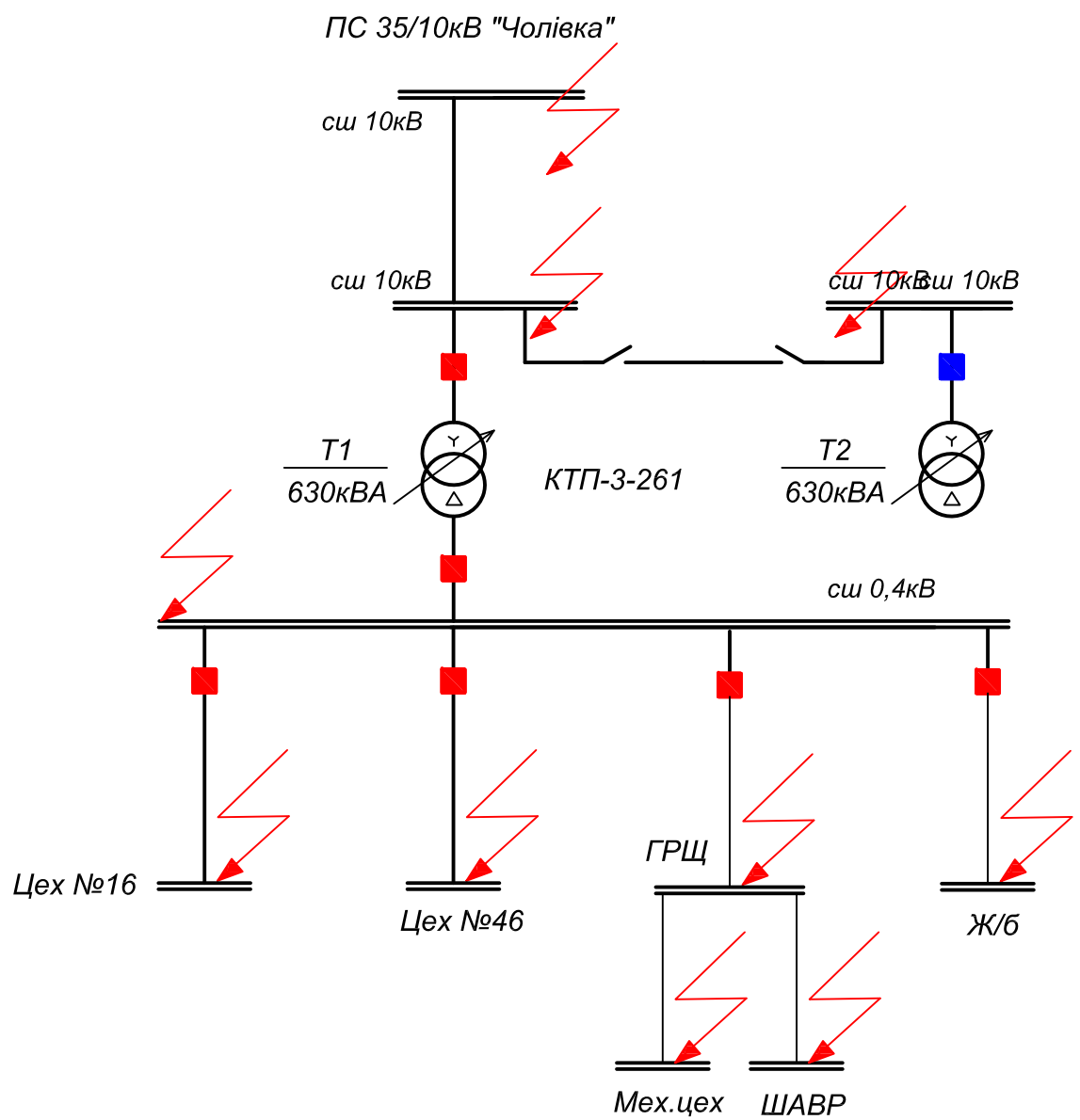

СХЕМА ЗАМІЩЕННЯ

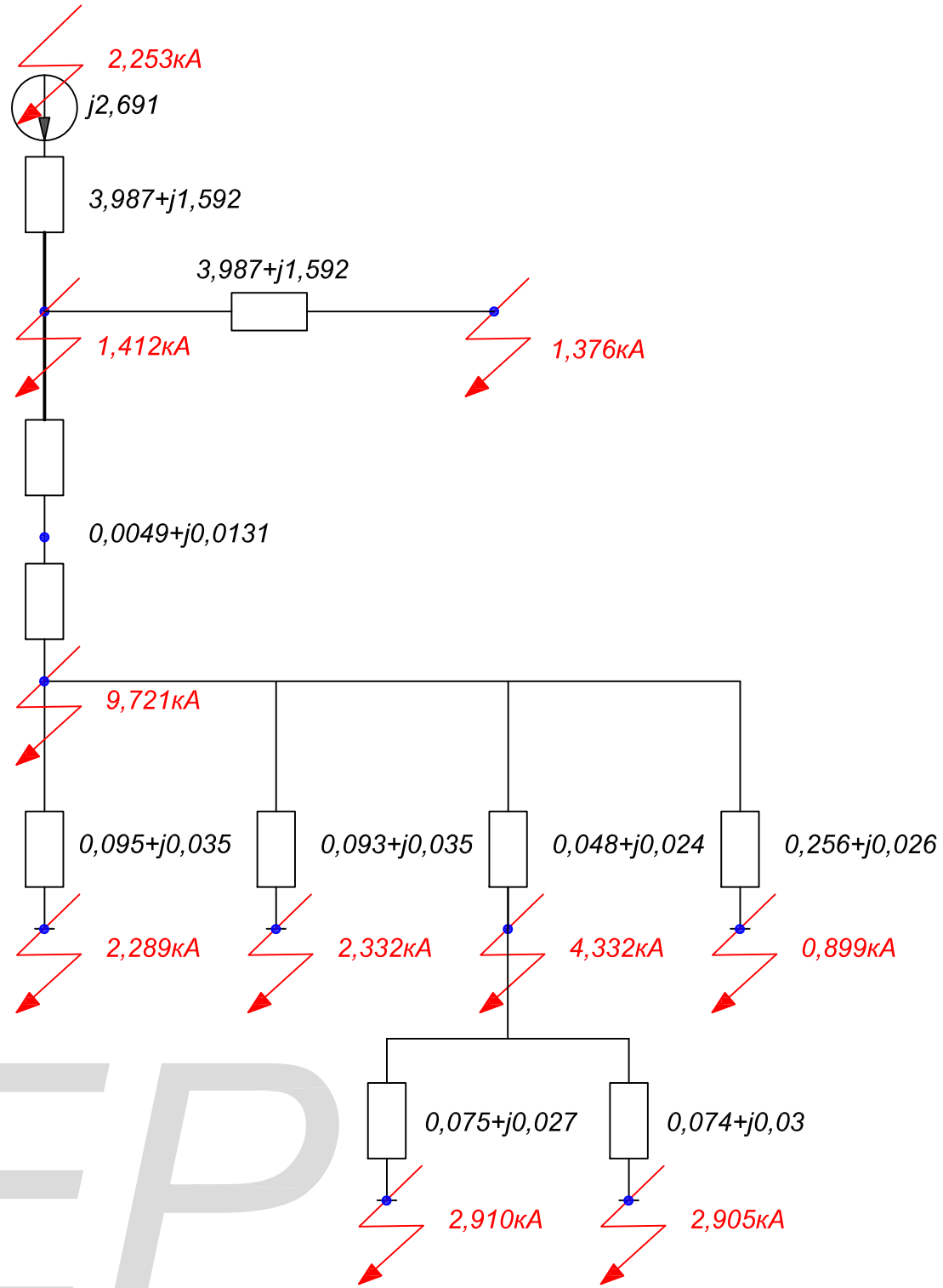

ПРИМЕР

Умовні позначення

- вимикач ввімкнений
- вимикач вимкнений

Зм.	Лист	№ докум.	Підпис	Дата				
ГІП					Реконструкція КТП-3-261 та будівництво резервної ТП 10/0,4кВ	Стадія	Аркуш	Аркушів
						РП		
Перевірив					Розрахунок трифазних струмів КЗ			
Н.контр.								
Розробив		Мельник С.О.						

Підпис і дата | Інв.№ дубл. | Взам.інв.№ | Підпис і дата | Інв.№ ориг.

Формат А3