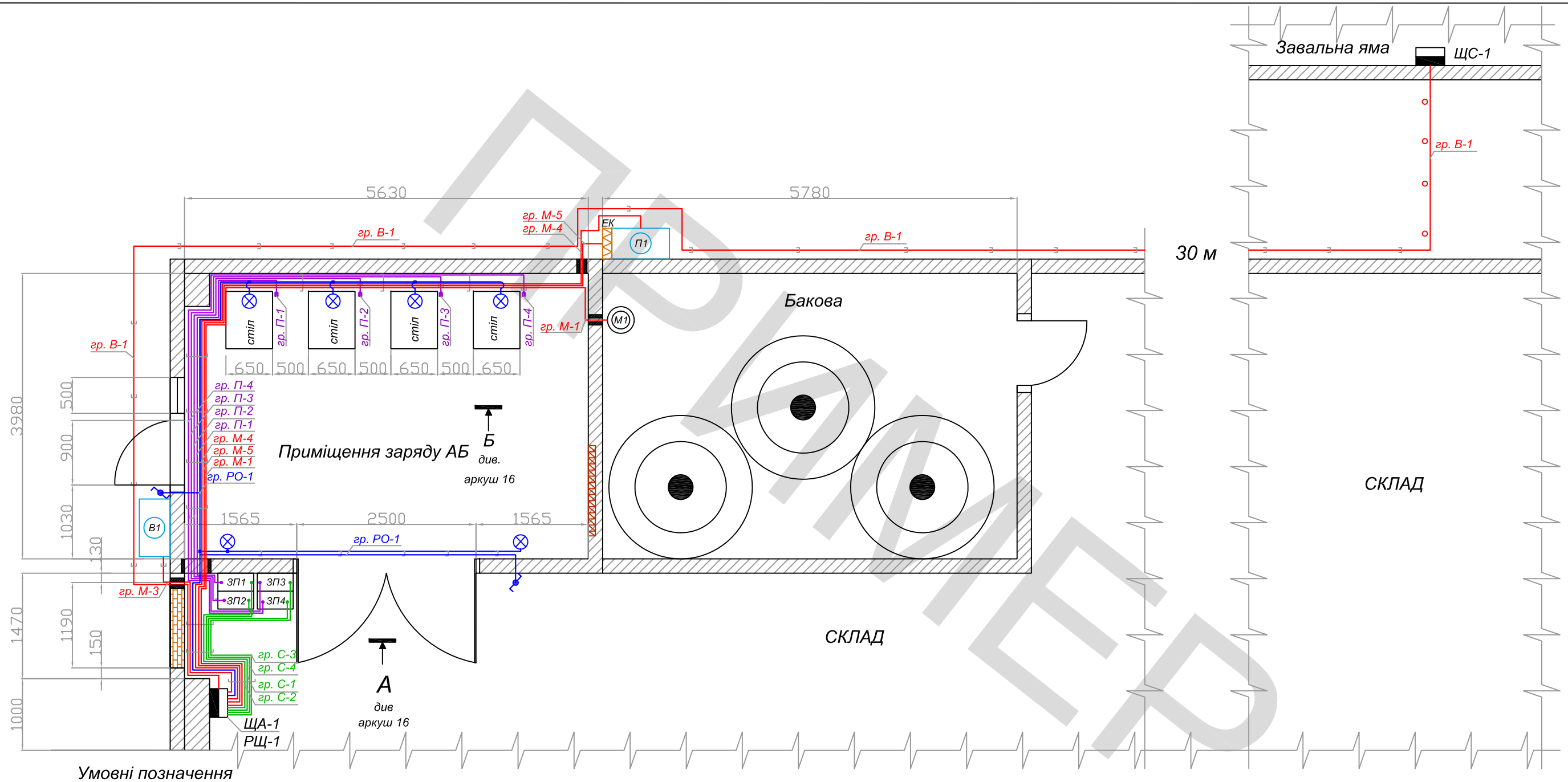

Умовні позначення

ЕК	Електричний конвектор
В1	Вентилятор витяжної системи
П1	Вентилятор припливної системи
М1	Двигун насосної станції
ЗП1	Зарядно-випрямний пристрій
	Шафа розподільча
	Світильник з лампою накалювання
	Батарея водяного опалення
	Кабельна лінія прокладена в лотку або коробі
	Кабельна лінія прокладена в трубі
	Прохідний вимикач одноклавішний для зовнішнього монтажу
	Коробка розподільча для зовнішнього монтажу

ПРИМІТКА:
1. Данний аркуш розглядати сумісно з аркушами № 16,17,18;
2. До проектованих шаф прокласти сталеву полосу 40х4 мм від існуючого контуру заземлення;
3. Шафи ЩА-1 та РЩ-1 встановити в одному корпусі.

Зм.	Лист	№ докум.	Підпис	Дата	Кімната для зарядки акумуляторних батарей на об'єкті: завод з виробництва комбікормів за адресою,Яворівський район,с.Жорниська, комплекс «Ямельня-1»			
Нач.Від.						Стадія	Аркуш	Аркушів
ГІП						РП		
Перевірив								
Розробив					План прокладання силових кабельних ліній			

Підпис і дата | Інв.№ дубл. | Взам.інв.№ | Підпис і дата | Інв.№ ориг.

Приміщення

А-А

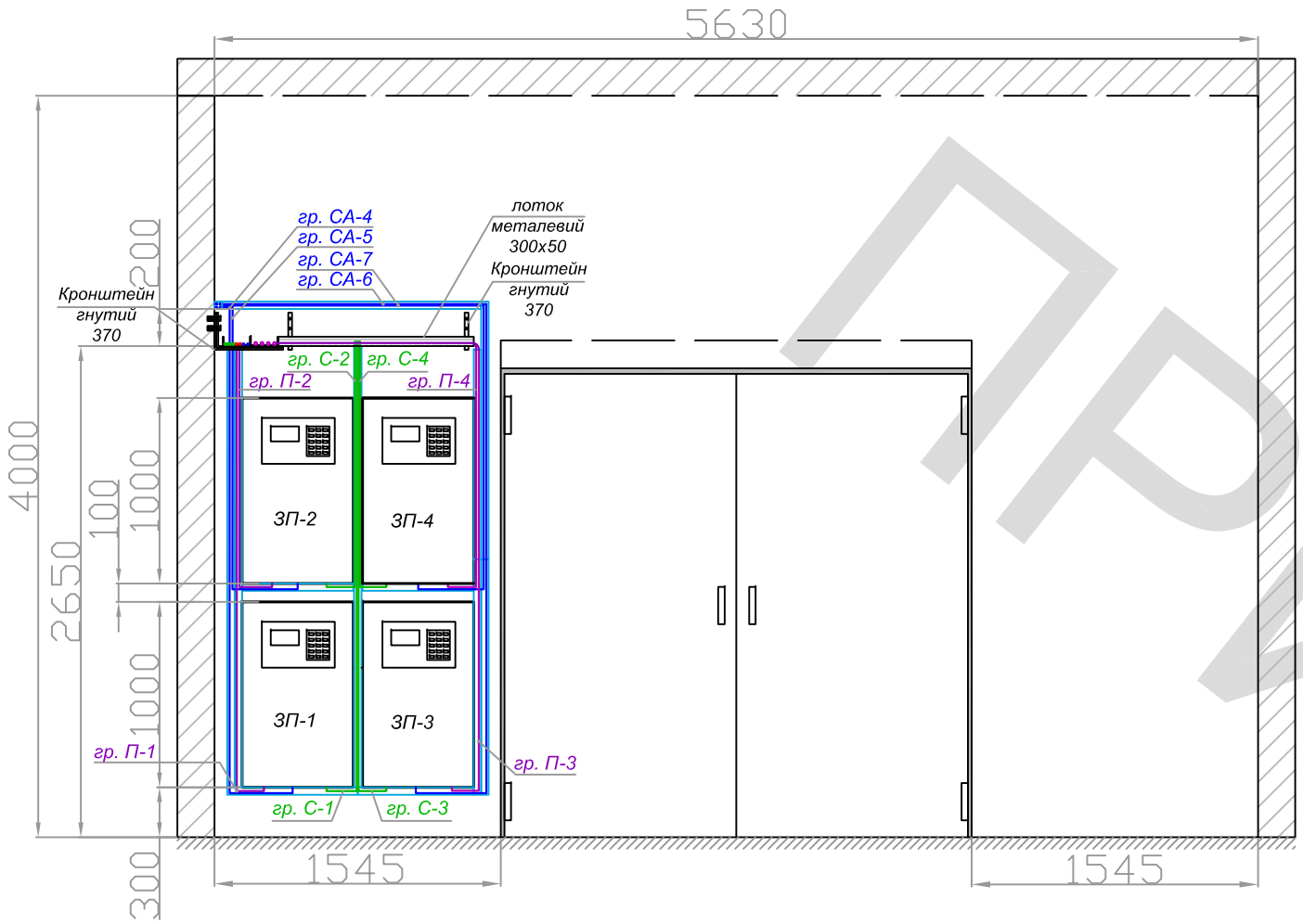

Б-Б

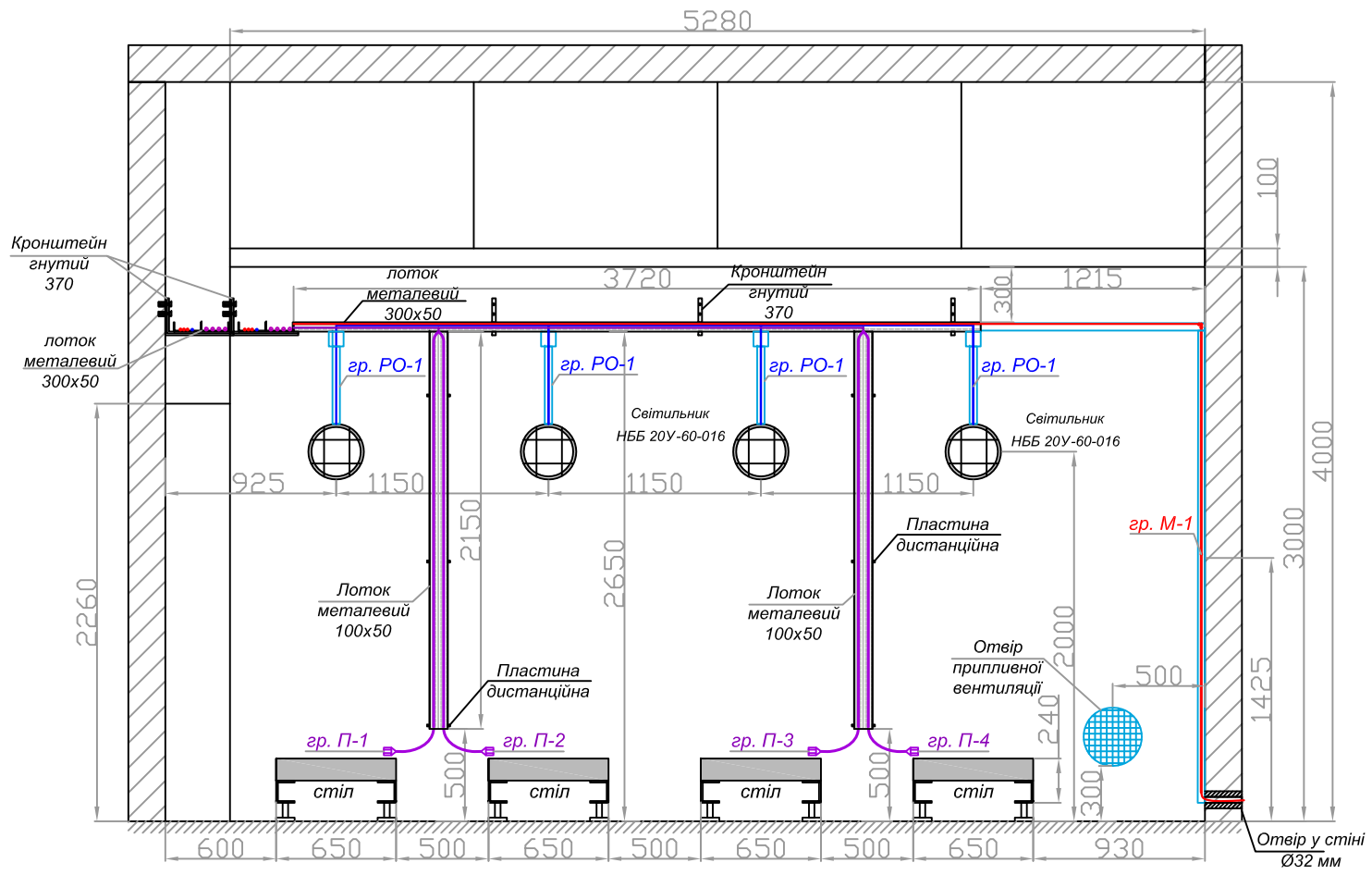

Умовні позначення

●	Отвір у стіні
▥	Лоток металевий перфорований
▭	Короб пластиковий 40х40 мм
□	Коробка розподільча для зовнішнього монтажу

ПРИМІТКА:

1. Даний аркуш розглядати сумісно з аркушами № 14,15,17,18;
2. Підвід кабельних ліній до зарядних пристроїв виконати в пластикових коробах;
3. Лінії слабострумових мереж прокласти в окремому пластиковому коробі 40х40 мм;
4. Кабельні лінії постійного струму в металевому лотку відгородити від кабельних ліній змінного струму металевою перегородкою h=50 мм;
5. Заземлення металевих частин та корпусів шаф виконати від існуючого контуру заземлення;
6. Перфоровані металеві лотки АБ повинні бути закриті кришкою;
7. В приміщеннях заряду АБ на кінцях кабельних ліній П-1(4) змонтувати роз'єми для підключення АБ;
8. Ввід кабельних ліній до проектованих шаф виконати зверху.
9. Виконати заземлення металевих лотків проводом ПВ3 1х4

Зм.	Лист	№ докум.	Підпис	Дата	Кімната для зарядки акумуляторних батарей на об'єкті: завод з виробництва комбікормів за адресою,Яворівський район,с.Жорниська, комплекс «Ямельня-1»			
Нач.Від.						Стадія	Аркуш	Аркушів
ГІП						РП		
Перевірив								
Розробив					План розміщення проектованого обладнання			

Підпис і дата | Інв.№ дубл. | Взам.інв.№ | Підпис і дата | Інв.№ ориг.

ПРИМІРНИК

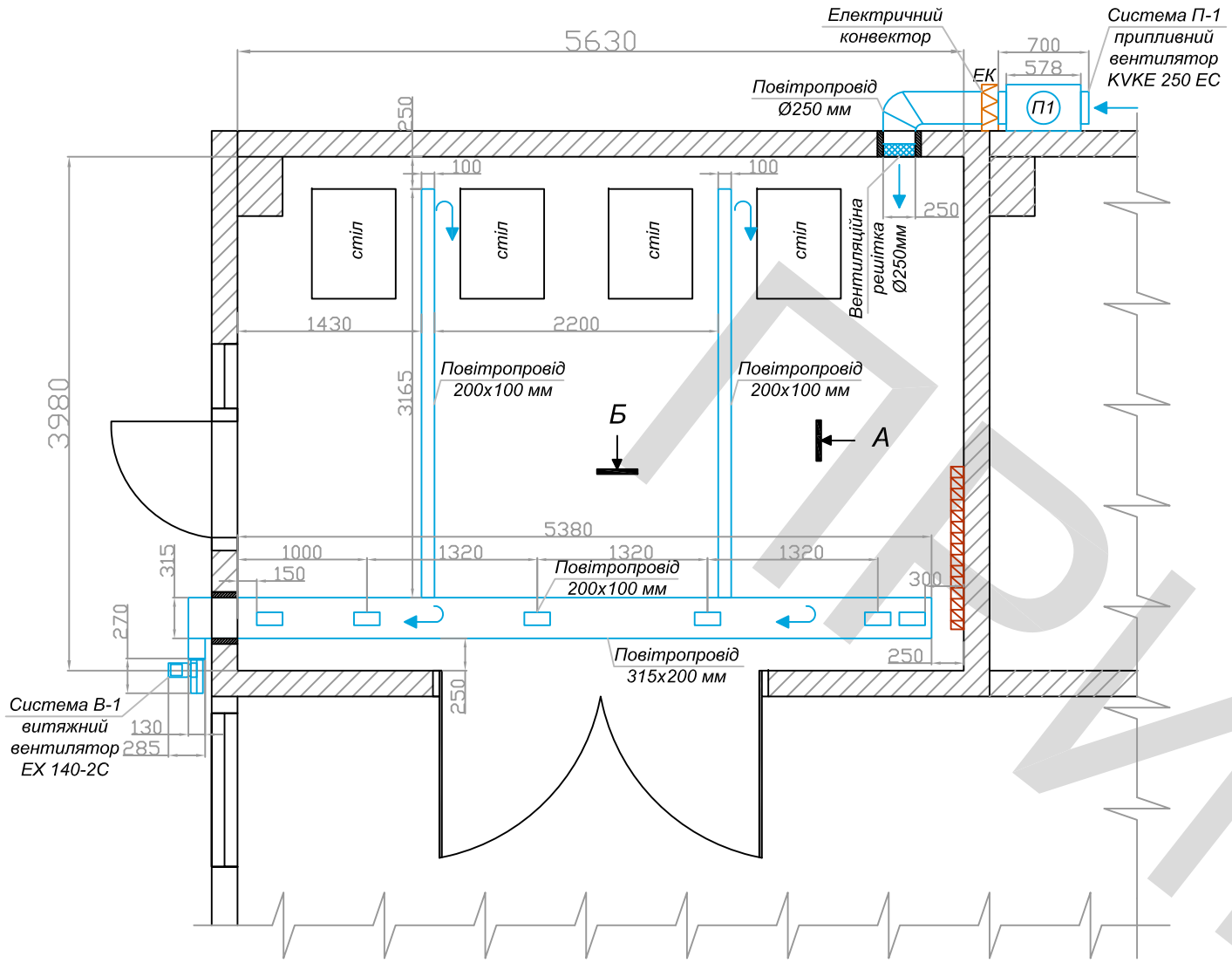

А-А

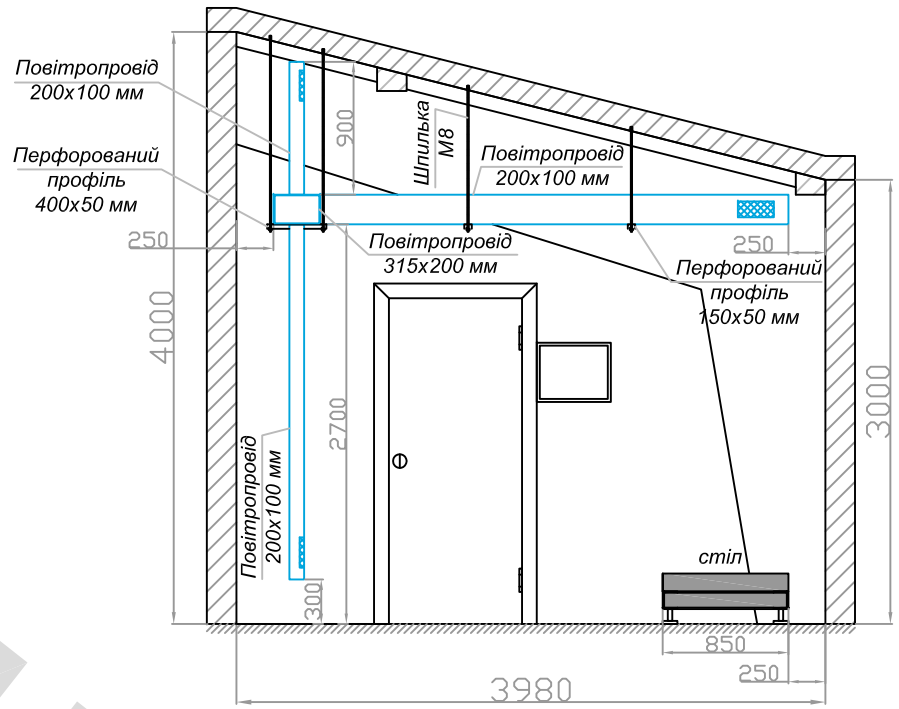

Б-Б

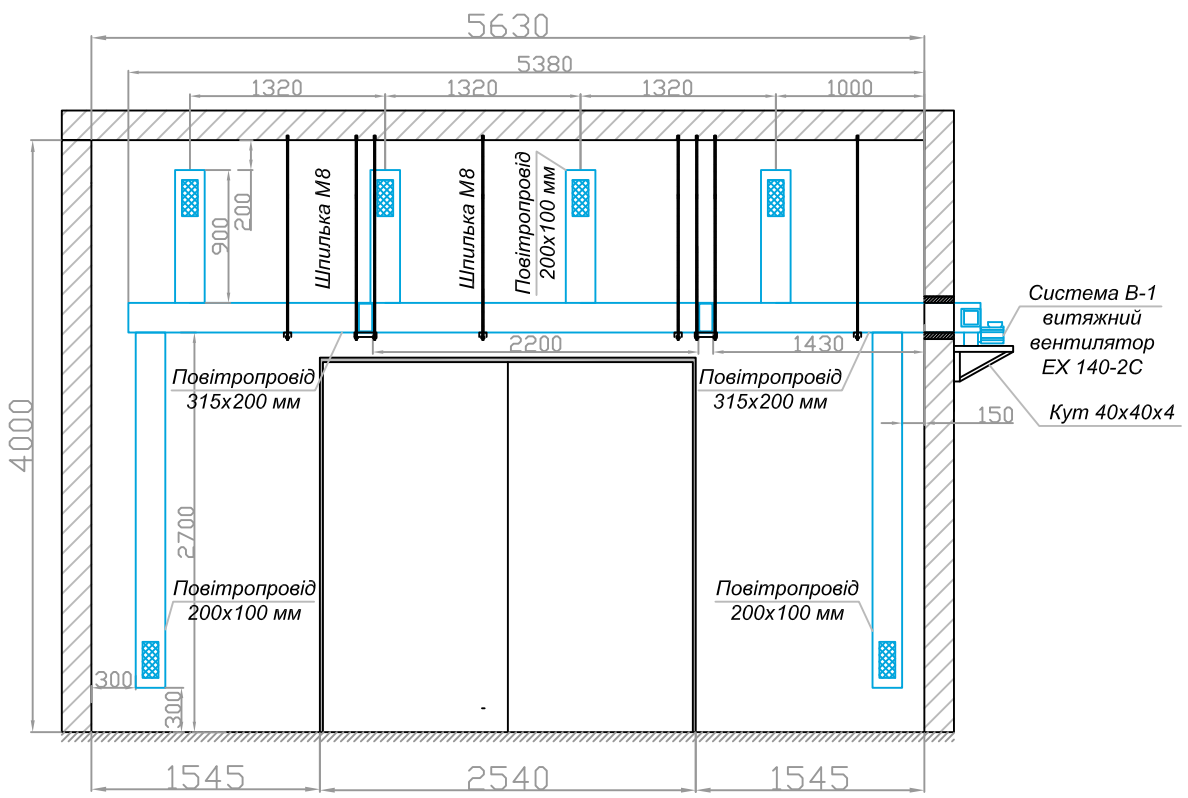

ПРИМІТКА:

1. *Для кріплення вентиляторів системи В-1 та П-1 змонтувати конструкцію з металевого кутника 40х40х4 мм. Розміри та спосіб кріплення конструкції визначити по місцю;*
2. *Виконати отвір Ø 250 мм, для припливної вентиляції. Встановити у отворі вентиляційну решітку Ø 250 мм;*
3. *Кріплення повітропроводів в приміщенні заряду АБ виконати за допомогою перфопрофілю та шпильок М8.*
4. *Виготовити прехід з повітропроводу 200х315 на витяжний вентилятор.*
5. *Для захисту двигуна вентилятора В-1 від перегріву необхідно підключити пристрій MSEX 2,5-4,0;*

					Кімната для зарядки акумуляторних батарей на об'єкті: завод з виробництва комбікормів за адресою,Яворівський район,с.Жорниська, комплекс «Ямельня-1»			
Из.	Лист	№ докум.	Подпись	Дата				
Нач.Від.						Стадия	Лист	Листов
ГІП						РП		
Перевірив								
Розробив		Мельник С.О.			Схема вентиляції зарядної кімнати			

Підпис і дата | Інв.№ дубл. | Взам.інв.№ | Підпис і дата | Інв.№ ориг.

ПРИМІТКА

А-А

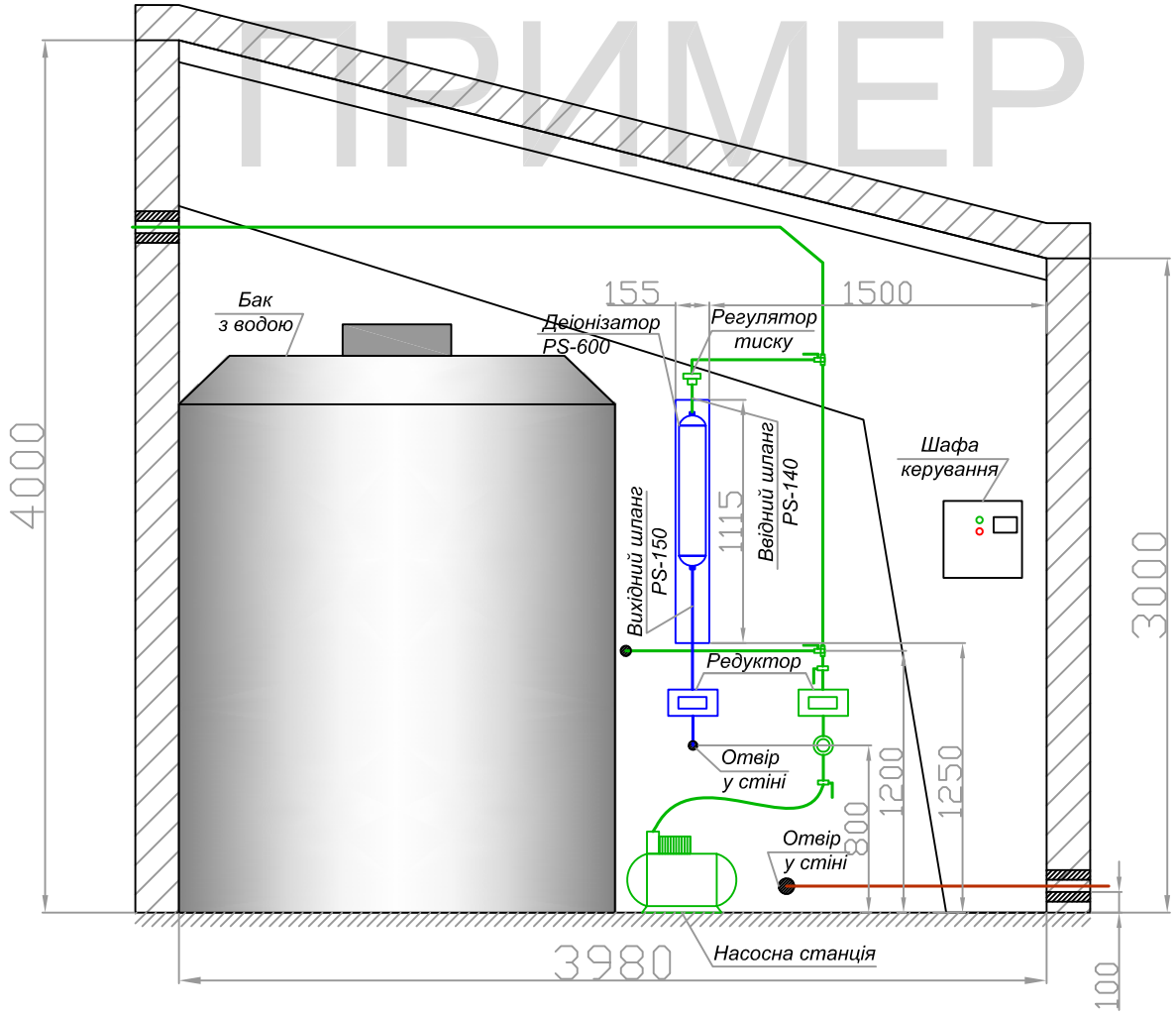

Умовні позначення

	Труби водопостачання PN20
	Труби водопостачання дистильованої води ПЕ Ø20 мм
	Каналізаційні труби ПП Ø50 мм
	Кран

Зм.	Лист	№ докум.	Підпис	Дата	Кімната для зарядки акумуляторних батарей на об'єкті: завод з виробництва комбікормів за адресою,Яворівський район,с.Жорниська, комплекс «Ямельня-1»			
Нач.Від.						Стадія	Аркуш	Аркушів
ГІП						РП		
Перевірив								
Розробив		Мельник С.О.			План розміщення обладнання водопостачання			

Підпис і дата | Інв.№ дубл. | Взам.інв.№ | Підпис і дата | Інв.№ ориг.

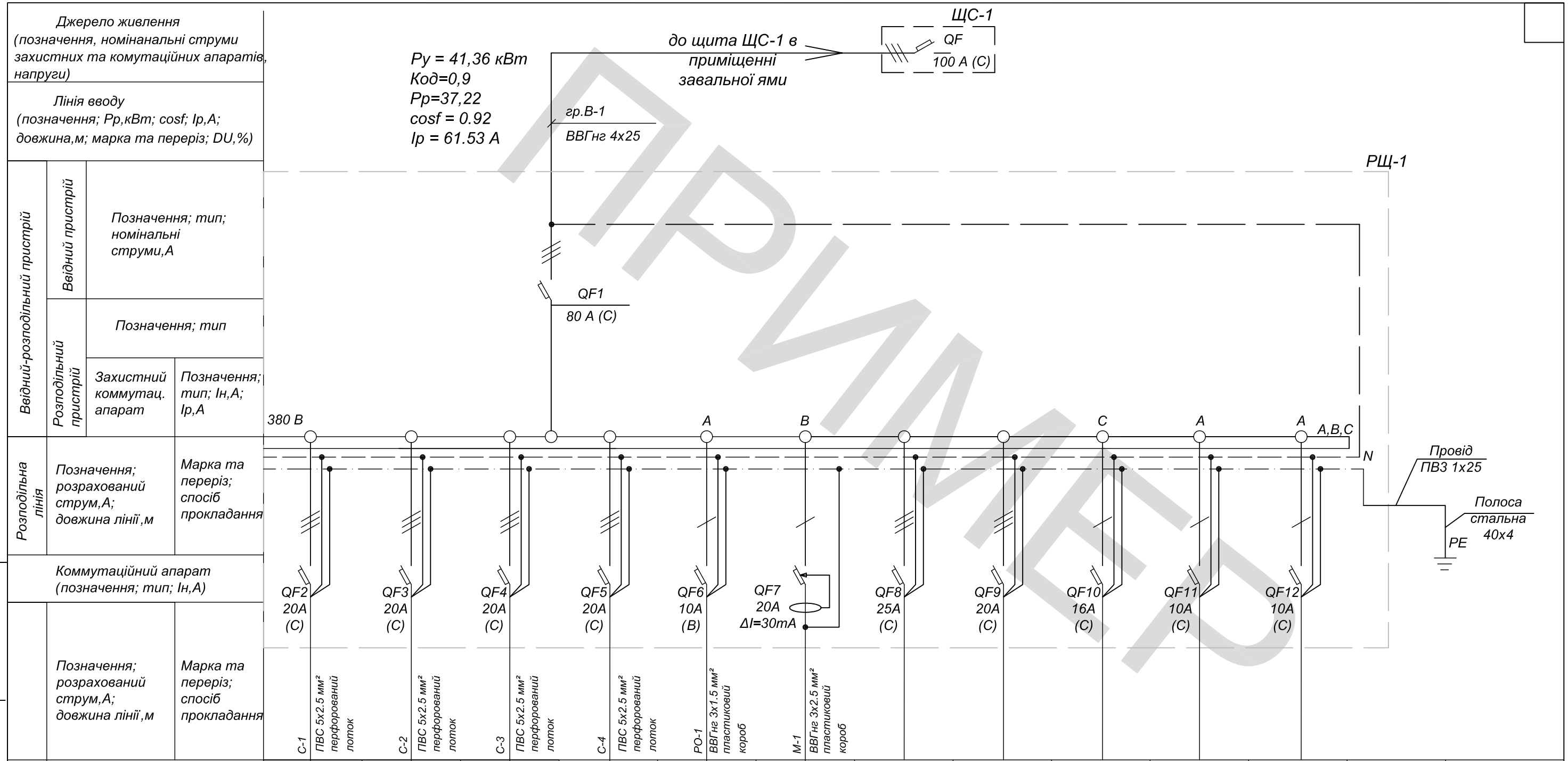

ЗРАЗОК

ПРИМІТКА:
1. Використовувати автоматичні вимикачі ETIMAT 6 заводу ETI;
2. В щиті ЩС-1 (приміщення завальної ями) встановити автоматичний вимикач 100А (С)
3. Шафи ЩА-1 та РЩ-1 встановити в одному корпусі.

Зм.	Лист	№ докум.	Підпис	Дата
Нач.Від.				
ГІП				
Перевірив				
Розробив				

Кімната для зарядки акумуляторних батарей на об'єкті: завод з виробництва комбікормів за адресою,Яворівський район,с.Жорниська, комплекс «Ямельня-1»

Стадія	Аркуш	Аркушів
РП		

Однолінійна схема щита РЩ-1

Підпис і дата | Інв.№ дубл. | Взам.інв.№ | Підпис і дата | Інв.№ ориг.

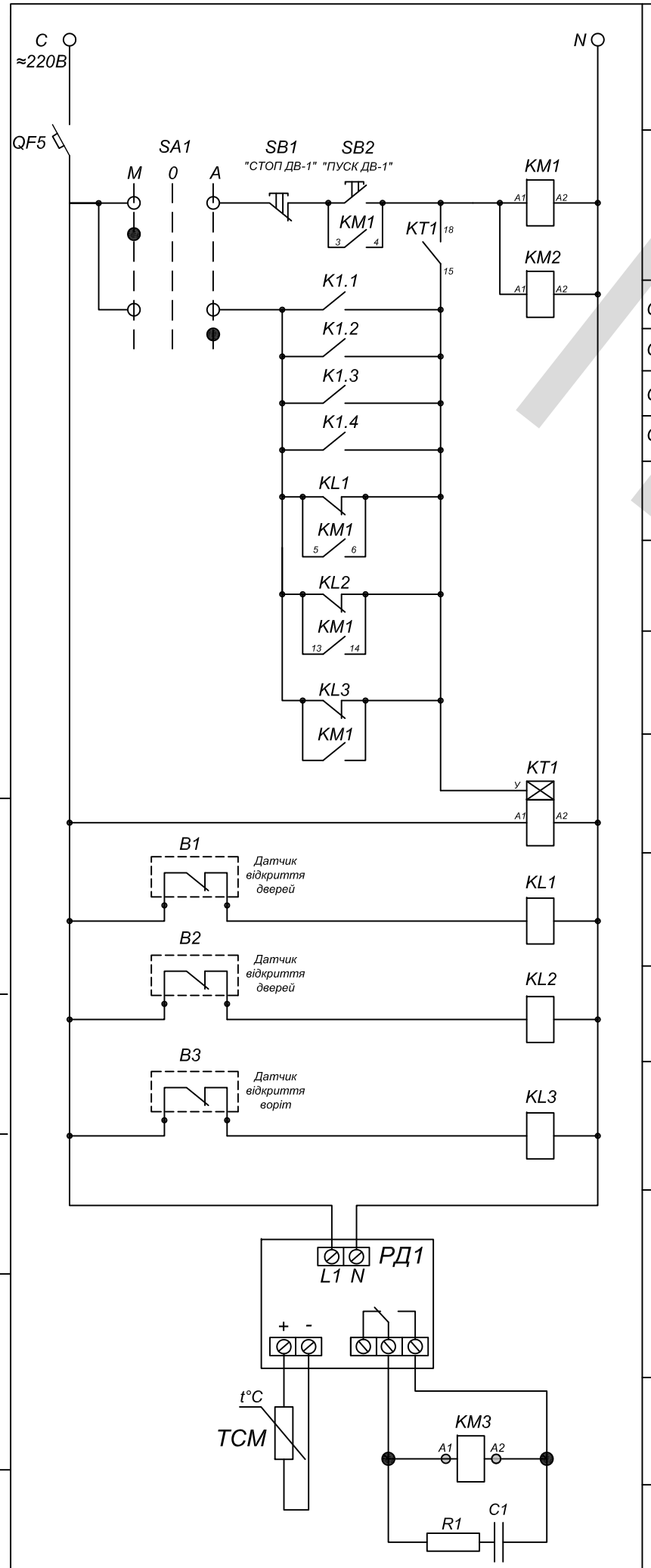

Живлення ≈220 В	
Місцевий запуск витяжного та припливного вентилятора	
Сигнал запуску від ЗП1	
Сигнал запуску від ЗП2	
Сигнал запуску від ЗП3	
Сигнал запуску від ЗП4	
Запуск системи після відкриття дверей	
Запуск системи після відкриття дверей	
Запуск системи після відкриття воріт	
Витримка часу на відключення	
Сигнал відкриття дверей	
Сигнал відкриття дверей	
Сигнал відкриття воріт	
Регулятор температури	
Запуск калориферу	
RC фільтр	

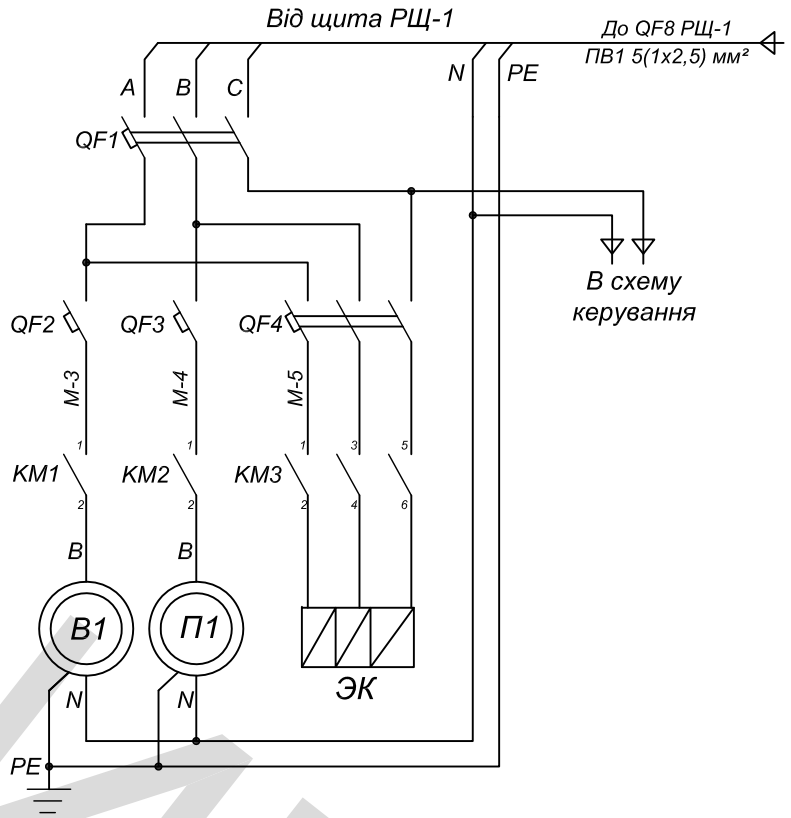

Позначення на схемі	Найменування	Тип	К-сть
KM1,KM2	Контактор електромагнітний Ін=12 А	CEM 12.10	2 шт
KM3	Контактор електромагнітний Ін=25 А	CEM 25.10	1 шт
	Доп контак 1NO для контактора CEM12.10		1 шт
KT1	Реле часу	ВЛ-161	1 шт
KL1...3	Реле проміжне	РЭП-20-22	3 шт
B1...3	Герконовий датчик	СОМК 1-8	3 шт
РД-1	Регулятор температури	РД1 1ТС/1Р-ИПИ-Дм	1 шт
ТСМ	Термоперетворювач опору (датчик температури)	ТСМ 50М	1 шт
R1	Резистор 220 Ом		1 шт
C1	Конденсатор 0,22 мкФ		1 шт
SA1	Перемикач на 2 положення	ELK 10 2b02.01	1 шт
QF1	Автоматичний вимикач Ін=25 А (В), 3р	ETIMAT 6	1 шт
QF2,QF3	Автоматичний вимикач Ін=16 А (С), 1р	ETIMAT 6	2 шт
QF4	Автоматичний вимикач Ін=20А (С), 3р	ETIMAT 6	1 шт
QF5	Автоматичний вимикач Ін=10 А (В), 1р	ETIMAT 6	1 шт

ПРИМІТКА:
1. На реле часу КТ1 виставити функцію "е" - затримка вимкнення після пропадання керуючого сигналу;
2. Шафи ЩА-1 та РЩ-1 встановити в одному корпусі.

ПРИМЕР

Зм.	Лист	№ докум.	Підпис	Дата	Кімната для зарядки акумуляторних батарей на об'єкті: завод з виробництва комбікормів за адресою,Яворівський район,с.Жорниська, комплекс «Ямельня-1»			
Нач.Від.						Стадія	Аркуш	Аркушів
ГІП						РП		
Перевірив								
Розробив					Електрична принципова схема шафи автоматики ЩА-1			

Підпис і дата | Інв.№ дубл. | Взам.інв.№ | Підпис і дата | Інв.№ ориг.