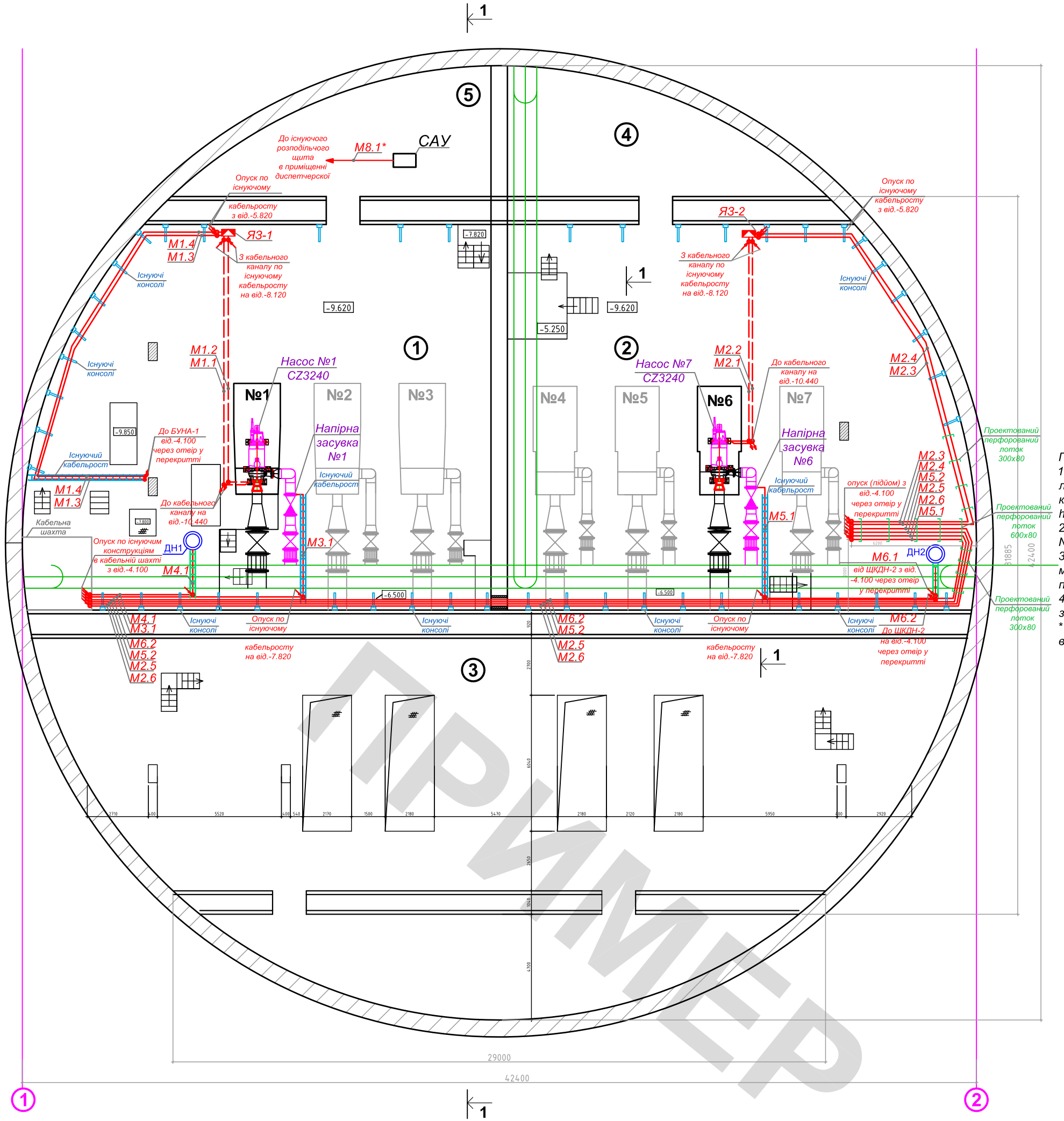

Умовні позначення

Позначення	Найменування
	Кабель прокладенний по консолях
	Кабель прокладенний по кабельростах
	Кабель прокладенний у перфорованих лотках
	Кабель прокладенний приховано в каналі
ДН	Дренажний насос
Я3	Ящик із затискачами
	Кабель переходить на більш високу позначку
	Кабель переходить на більш низьку позначку

ПРИМІТКА:
1. Лінії силових кабелів, які прокладенні в одному лотку з лініями контрольних кабелів, необхідно відокремити перегородкою h=80 мм;
2. Данний аркуш розглядати сумісно з аркушами №8,15,16,19
3. Виконати заземлення проектованих металевих лотків та кабельростів з 2ох сторін проводом ПВ-3 1х4 ж/з;
4. Виконати заземлення проектованих ящиків із зажимами Я3-1. Я3-2 проводом ПВ-3 1х70 ж/з;
*Точку підключення САУ до мережі живлення визначити по місцю.

Експлікація приміщень

1	Машинний зал секція №1
2	Машинний зал секція №2
3	Грабельна
4	Диспетчерська
5	Технічне приміщення

Кріплення лотка на кронштейн

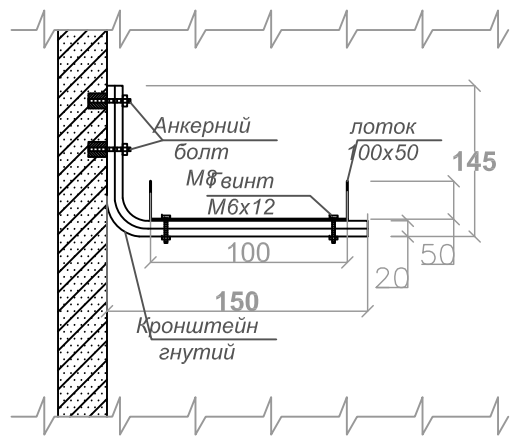

Кріплення лотку до стелі

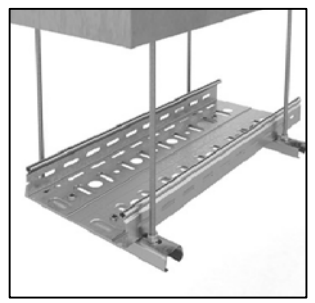

ПРИМЕР

Зм.	Лист	№ докум.	Підпис	Дата			
Нач.від.					План розташування обладнання та кабельних трас в машинному залі	Стадія	Аркуш	Аркушів
ГІП						РП		
Перевірив								
Розробив		Мельник						

Інв.№ ориг. | Підпис і дата | Взам.інв.№ | Інв.№ дубл. | Підпис і дата

Формат А2

Розріз 1-1

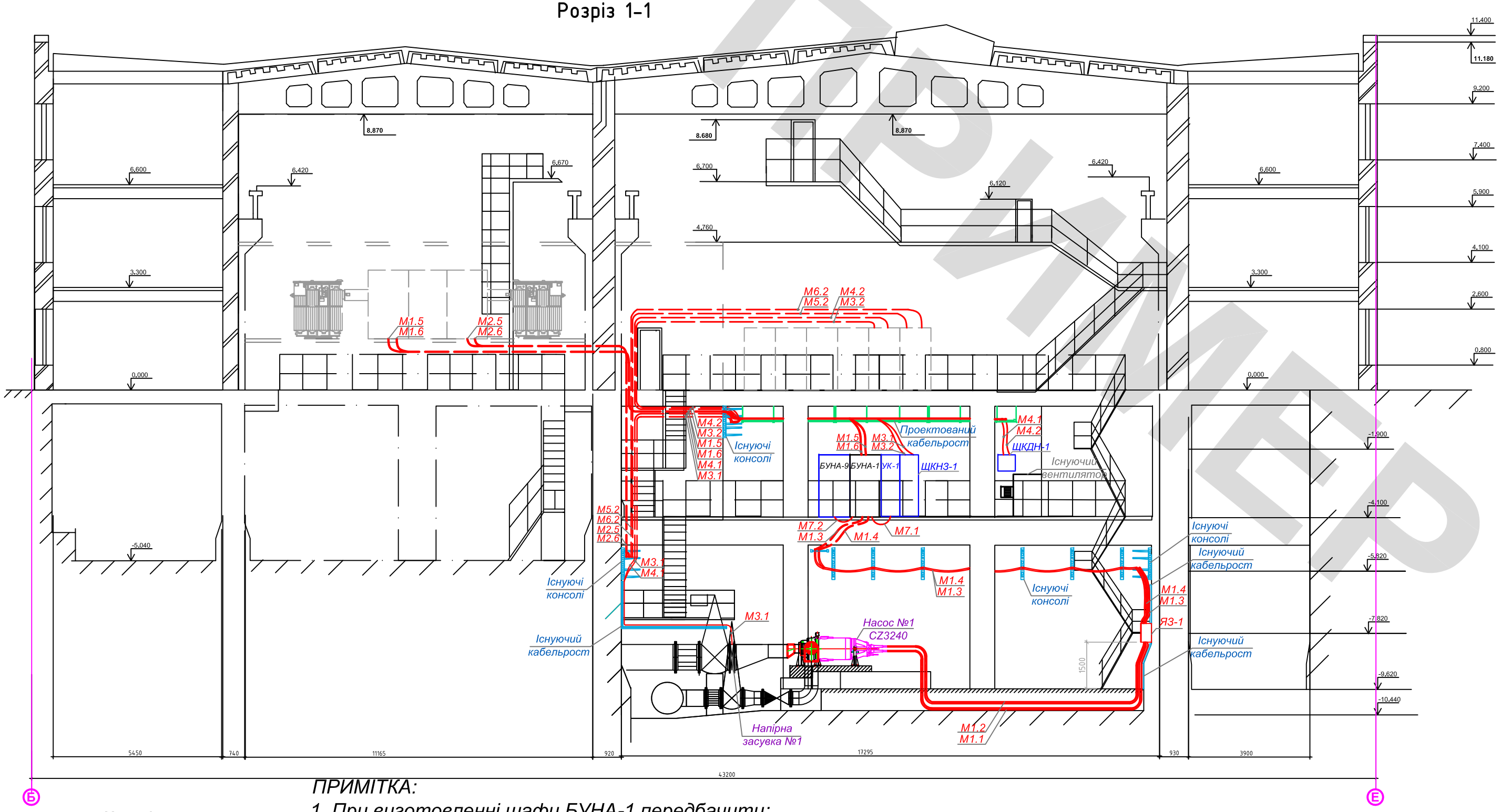

Умовні позначення

Позначення	Найменування
	Кабель прокладенний по консолях
	Кабель прокладенний по кабельростах
	Кабель прокладенний приховано
ДН	Дренажний насос
ЯЗ	Ящик із затискачами
	Кабель переходить на більш високу позначку
	Кабель переходить на більш низьку позначку

ПРИМІТКА:

1. *При виготовленні шафи БУНА-1 передбачити:*
   ввід кабельниз ліній - зверху
   відвід кабельних ліній - знизу
2. *При виготовленні шафи ЩКНЗ-1 передбачити:*
   ввід кабельниз ліній - зверху
   відвід кабельних ліній - зверху
3. *При виготовленні шафи УК-1 передбачити:*
   відвід кабельних ліній - знизу
4. *Виконати заземлення проектованих металевих лотків та кабельростів з 2ох сторін проводом ПВ-3 1х4 ж/з;*

Зм.	Лист	№ докум.	Підпис	Дата				
Нач.від.					План розташування обладнання та кабельних трас в машинному залі (розріз "1")	Стадія	Аркуш	Аркушів
ГІП						РП		
Перевірив								
Розробив		Мельник						

Підпис і дата | Інв.№ дубл. | Взам.інв.№ | Підпис і дата | Інв.№ ориг.

Формат А3

ПРИМІТКА

ПРИМЕР

А-А

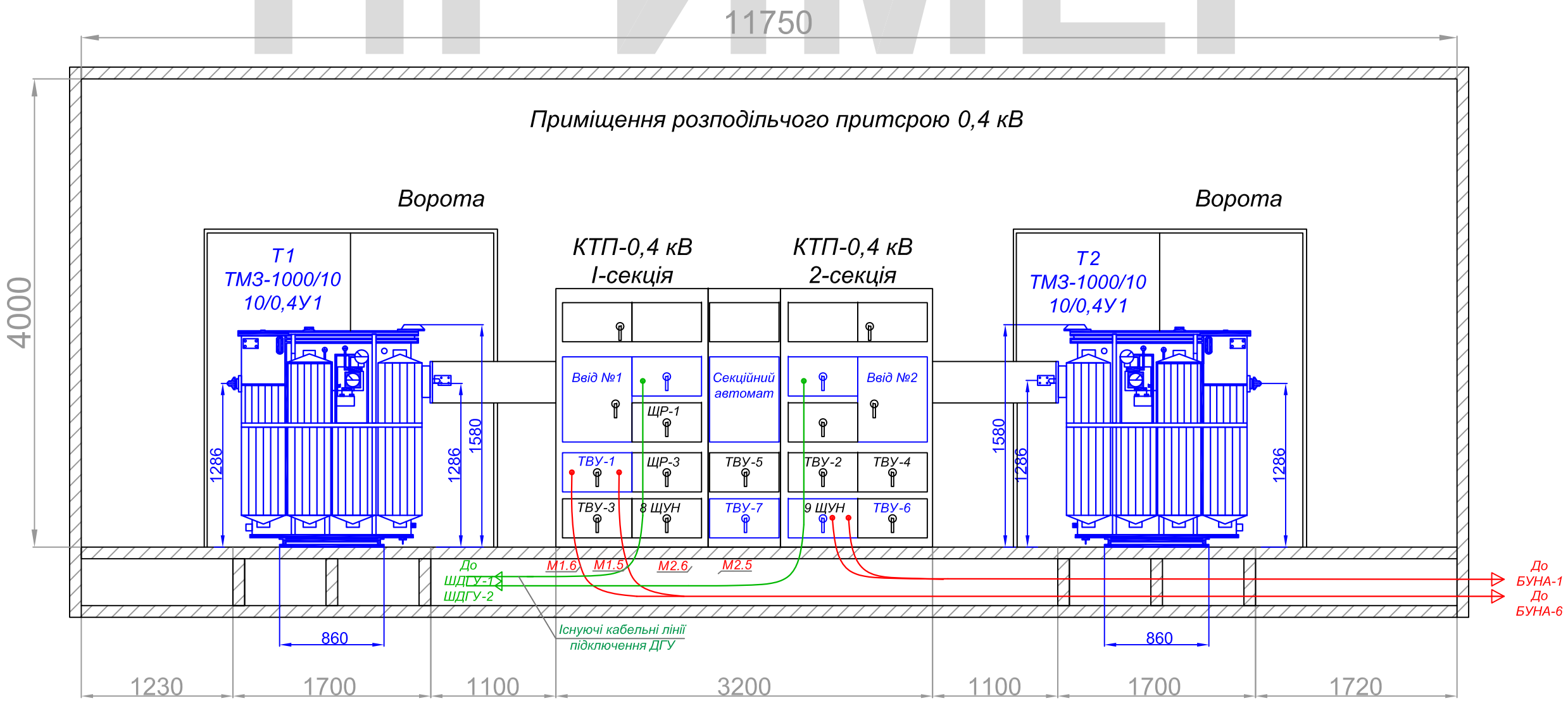

ПРИМІТКА:

1. В комірках КТП-0.4 кВ, які виділені синім кольором виконати заміну автоматичних вимикачів;

2. Даний аркуш розглядати сумісно з аркушем №8,10,12,19

Зм.	Лист	№ докум.	Підпис	Дата				
Нач.від.						Стадія	Аркуш	Аркушів
ГІП						РП		
Перевірив								
Розробив		Мельник			План розташування обладнанняв РП-0,4 кВ (вид "А")			

Підпис і дата | Інв.№ дубл. | Взам.інв.№ | Підпис і дата | Інв.№ ориг.

Формат А3

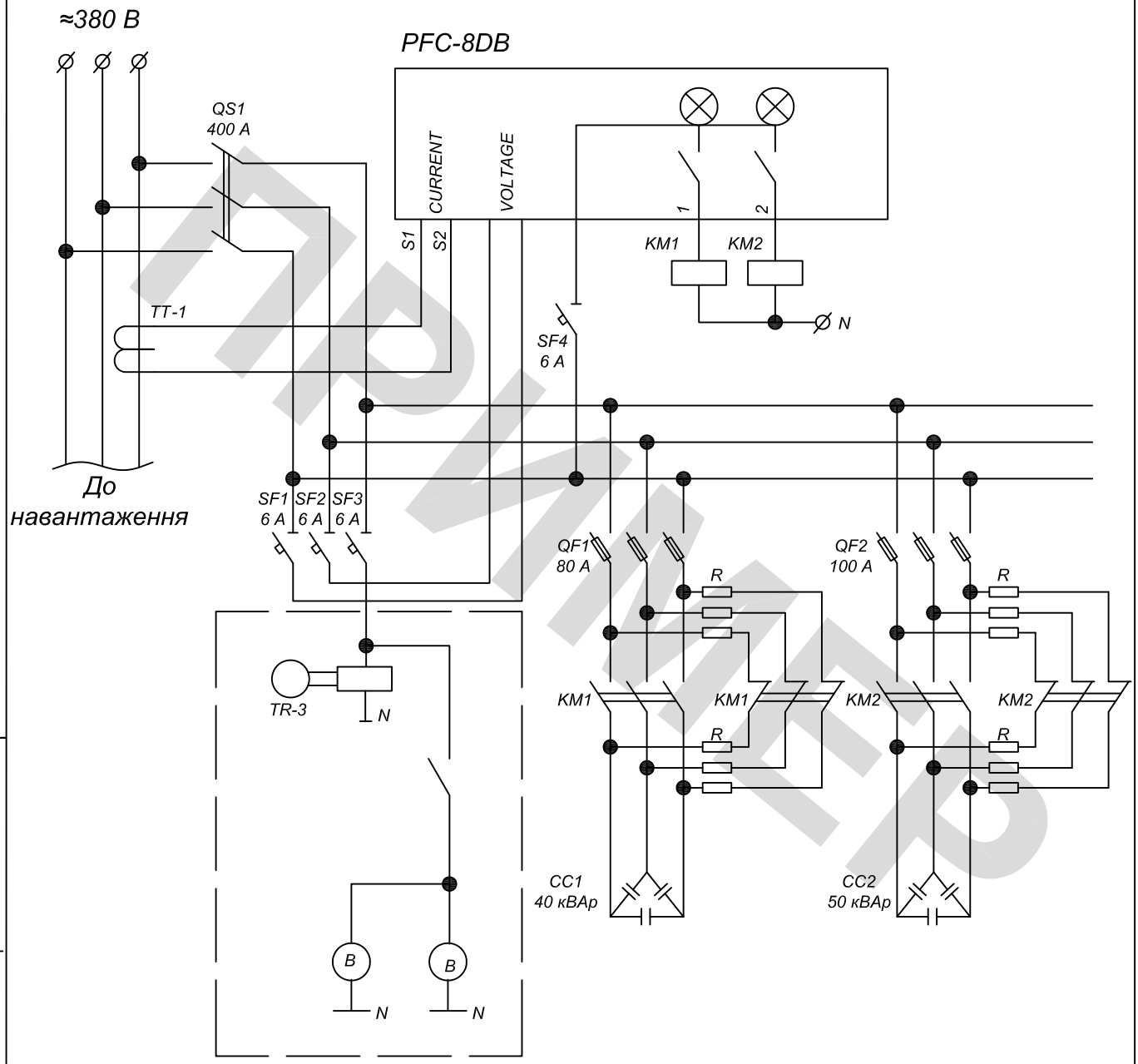

ЗРАЗОК

Зм.	Лист	№ докум.	Подпись	Дата			
Нач.від.					Електрична принципова схема пристрою компенсації реактивної потужності УК-1	Стадія	Аркуш	Аркушів
ГІП						РП		
Перевірив								
Розробив		Мельник						

Підпис і дата | Інв.№ дубл. | Взам.інв.№ | Підпис і дата | Інв.№ ориг.

Формат А4

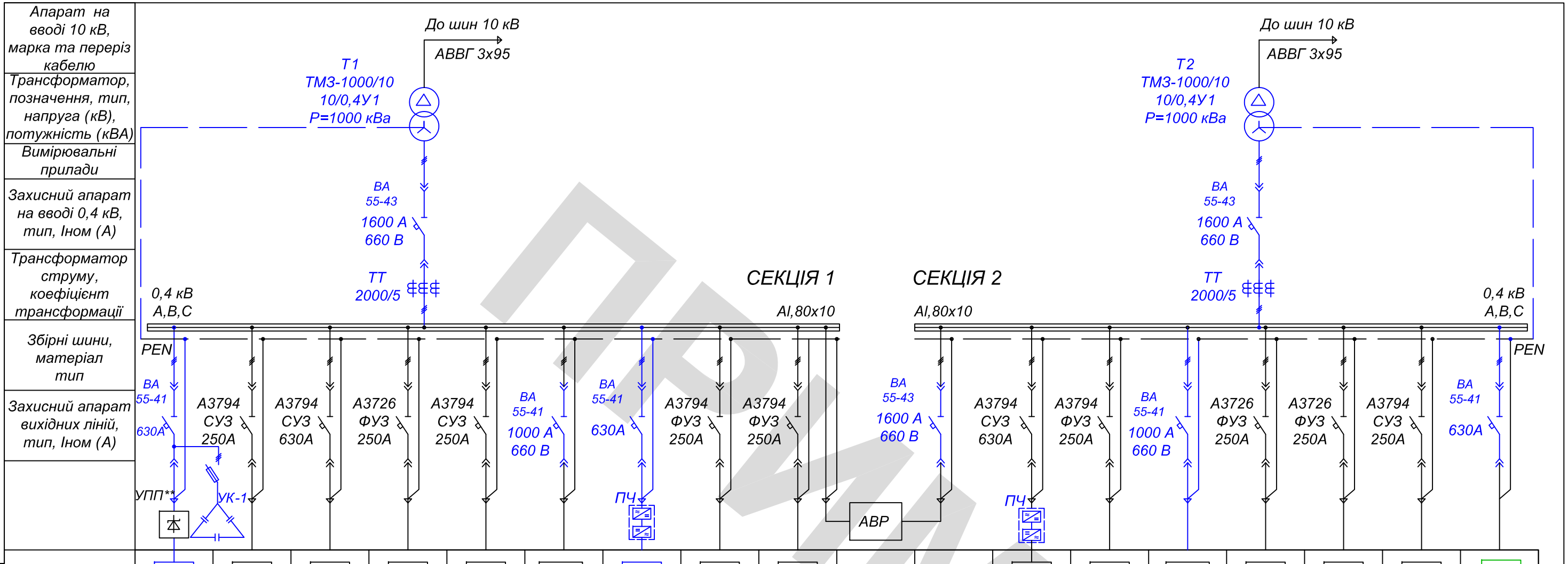

Номер шафи	БУНА-1	3ТВУ	8ЩУН	ЩР-1	ЩР-3	ШДГУ-1	БУНА-6	5ТВУ	7ТВУ			БУНА-9	2ТВУ	ШДГУ-2	ЩР-2	ЩР-4	4ТВУ	БУНА-7
Номер лінії																		
Рр (кВт)	290,0	73,9 (кВА)	200,0	115,0	80,0	500,0	290,0	73,9 (кВА)	73,9 (кВА)			325(290,0)*	73,9 (кВА)	500,0	120,0	60,0	73,9 (кВА)	290,0
Ір (А)	515,0			192,0	140,0		515,0					549(515,0)*			200,0	110,0		515,0
Марка кабелю та переріз	КГ 2(3х120 +1х70)						КГ 2(3х120 +1х70)											
Призначення лінії	Щит керування насосом №1	Тиристорний збуджуючий пристрій	Щит керування насосом №8	Щит розподільчий	Щит розподільчий	ДГУ	Щит керування насосом №6	Тиристорний збуджуючий пристрій	Тиристорний випрямний пристрій	АВР	Секційний вимикач	Щит керування насосом №9	Тиристорний збуджуючий пристрій	ДГУ	Щит розподільчий	Щит розподільчий	Тиристорний збуджуючий пристрій	Щит керування насосом №7

ПРИМІТКА:

1. Пристрої виділені синім - проектовані пристрої;
   Пристрої виділені зеленим - перспективне навантаження;
2. Виконати установку проектованих шин 100х8 мм Al в горизонтальному положенні.
3. Блок керування насосним агрегатом №7 розробляється окремим проектом і являється перспективним навантаженням.

* Існуючий насос №9 має номінальну потужність 325 кВт. За допомогою проектованого перетворювача частоти, який буде встановлений в 9ЩУН, ми обмежимо номінальну потужність на рівні 290 кВт

** Для запуску насосоного агрегату №1 використовуємо пристрій плавного пуску з існуючої шафи керування насосом №9.

Зм.	Лист	№ докум.	Підпис	Дата			
Нач.від.					Стадія	Аркуш	Аркушів
ГІП					РП		
Перевірив							
Розробив	Мельник				Проектована принципова схема РП-0,4 кВ		

Підпис і дата | Інв.№ дубл. | Взам.інв.№ | Підпис і дата | Інв.№ ориг.

Формат А3

ПРИМІР

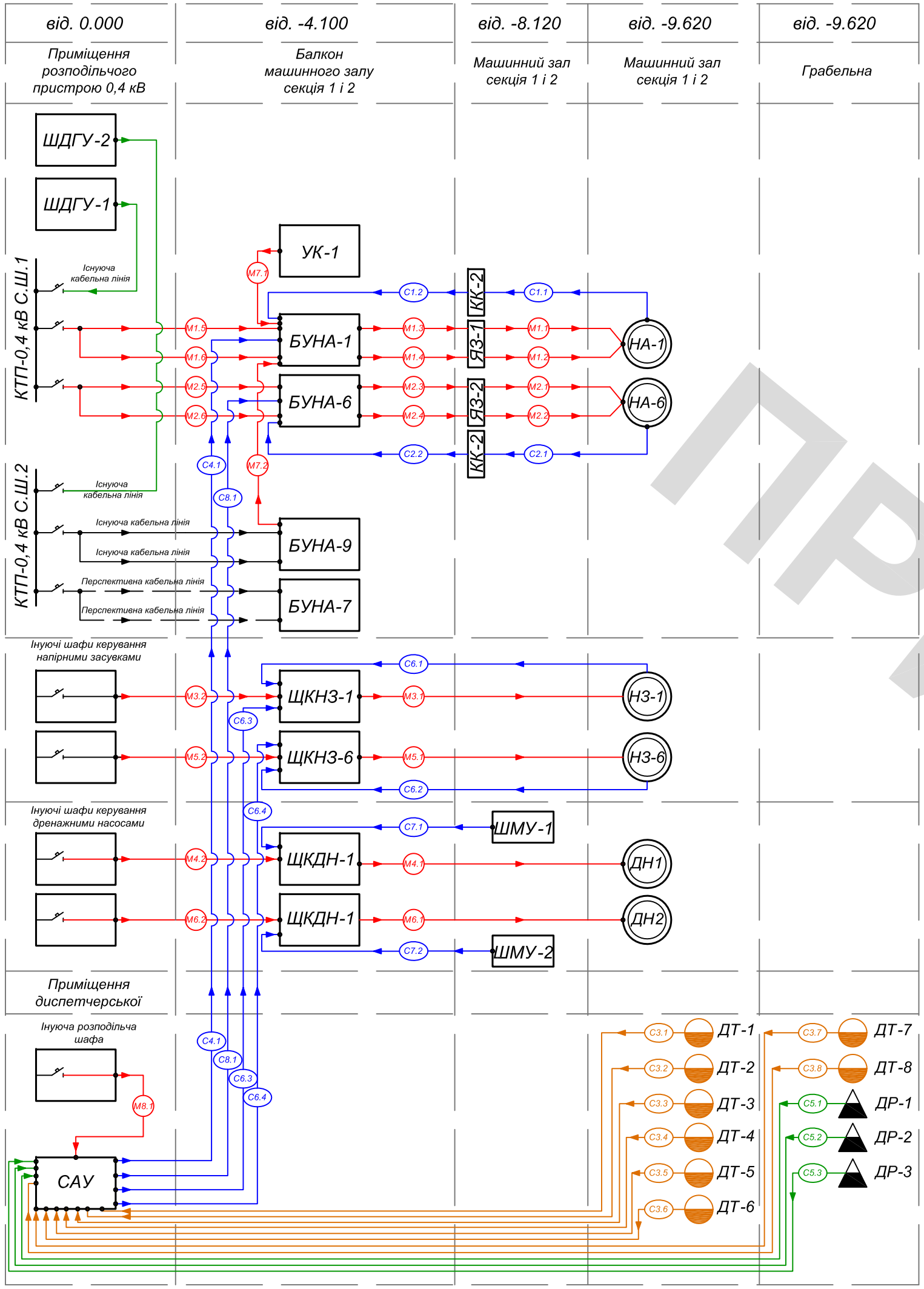

Умовні позначення

Позначення	Найменування
М1.1	Силова кабельна лінія
С1.1	Контрольна кабельна лінія
ЯЗ	Ящик із затискачами
КК	Клемна коробка
ДТ	Датчик тиску
ДР	Датчик рівня
БУНА	Блок керування насосним агрегатом
ЩДГУ	Щит дизельної генераторної установки
ЩКНЗ	Щит керування напірними засувками
ЩКДН	Щит керування дренажним насосом
ШМУ	Шафа місцевого керування
УК	Пристрій компенсації реактивної потужності
САУ	Система автоматичного керування

ПРИМІТКА:
1. Даний аркуш розглядати сумісно з аркушами №19,20

ЗРАЗОК

Зм.	Лист	№ докум.	Підпис	Дата			
Нач.від.					Функціональна схема	Стадія	Аркуш	Аркушів
ГІП						РП		
Перевірив								
Розробив	Мельник							

Інв.№ оригі. | Підпис і дата | Взам.інв.№ | Інв.№ дубл. | Підпис і дата

Формат А2