М 1:200

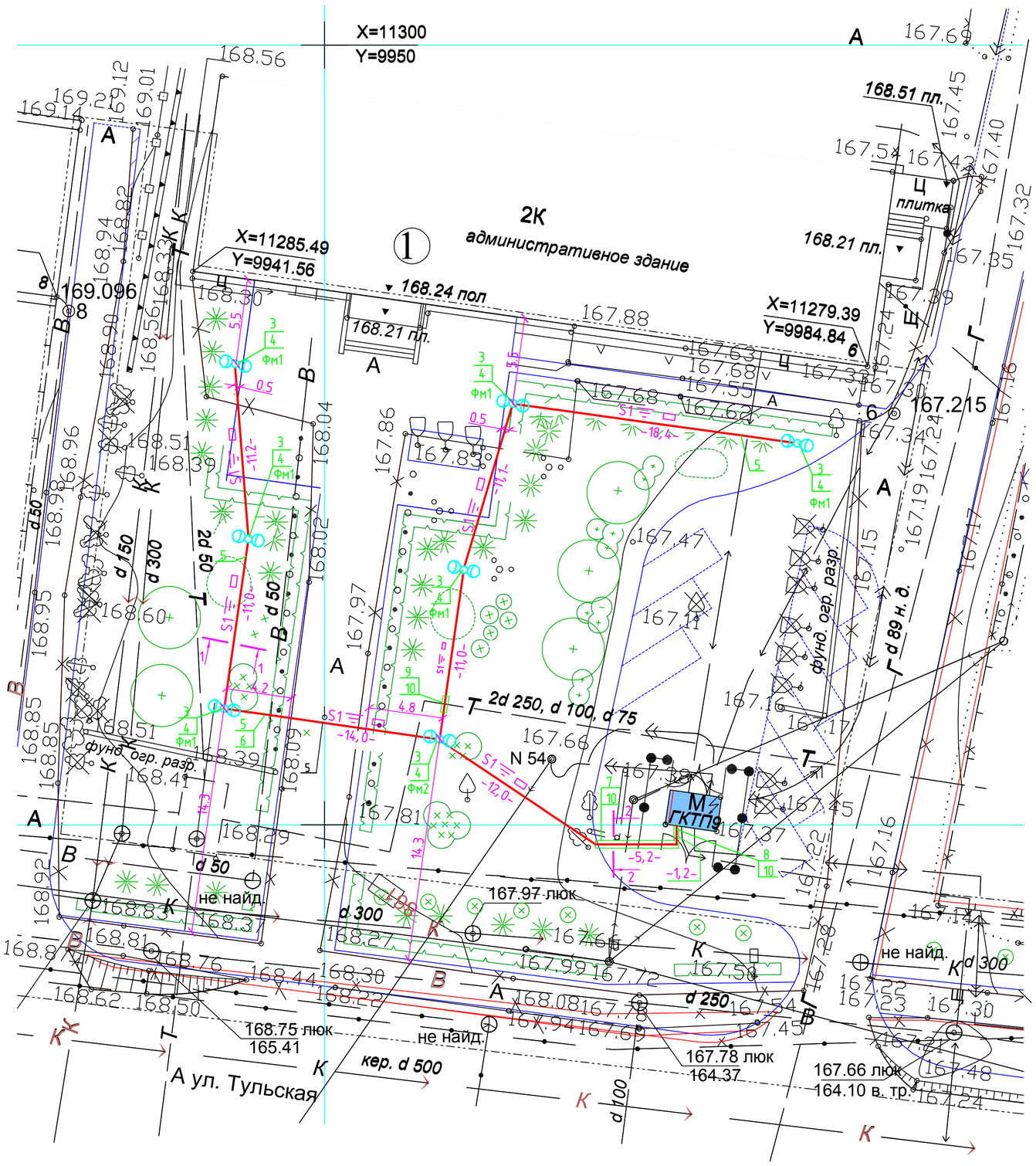

Марка поз.	Обозначение	Наименование	Кол.	Масса ед.кг.	Примечание
1		Выключатель автоматический	1		Установить
		ВА47-100 1Р,Iн=63А, Iр=25А			в
2		Шкаф управления наружным	1		КТП №-9/
		освещением ЩРНМ-3, (ШУНО)			250кВа
3		Светильник торшерный Н=3м	7		"Gigalight"
		Глобус Макси FGM-08			
		с двумя плафонами с натриевыми			
		лампами мощностью 70Вт, степень			
		защиты IP43			
4		Лампа натриевая высокого	14		
		давления ДНаТ-70 ~220В,70Вт			
5	т.п. А5-92, лист13	Траншея кабельная тип Т1	96		м
6	т.п. А5-92, лист 32	Пересечение кабельной линии	1		
		с трубопроводом			
7	т.п. А5-92, лист 39	Пересечение кабельной линии	1		
		с автодорогой			
8	т.п. А5-92, лист 48	Ввод кабельной линии в здание или	1		
		кабельное сооружение			
9	т.п. А5-92, лист 33	Пересечение кабельной линии	1		
		с теплотрассой			
10	ГОСТ 1839-80	Труба асбестоцементная	5		
		Ду=100мм, L=2950мм			
	ТУ 36.18.00.01-52-89	Сжим ответвительный У731М У3	24		
	ГОСТ 16442-80	Кабель ВБбШв-0.66кВ, сечением	140		м
		и цветностью:			
		3х4 ц. "к-г-ж/з"			
	ГОСТ 7399-97	Провод ПВС-0.38кВ, сечением	45		м (для зарядки светильников)
		и цветностью:			
		3х2,5 ц. "к-г-ж/з"			

1. Расстановка светильников выполнена главным архитектором проекта и уточняется на месте при монтаже.
2. Управление освещением осуществляется со шкафа ШУНО в автоматическом режиме с помощью таймера электронного ТЭ-16 в установленное пользователем время.
Шкаф ШУНО установить в помещении КТП №-9/250кВа по месту.
3. Прокладку кабелей выполнить в кабельной траншее в земле согласно ПУЭ п.2.3.83-2.3.101 "Прокладка кабельных в земле" и типового проекта А5-92 "Прокладка кабелей напряжением до 35кВ в траншеях". Кабель по всей длине траншеи защитить кирпичом красным керамическим.
4. Согласно СНиП 2.07.01-89 "Градостроительство. Планировка и застройка городских и сельских поселений" таблица 4 расстояние от опоры светильника (Н=3м) до ствола дерева должно быть не менее 4м.
5. Расстояние от кабеля, проложенного в земле в траншее, до ствола дерева должно быть не менее 2м, до кустарников - не менее 0.75м. В местах установки торшерных светильников в радиусе 0.75м высадку кустарников не производить.
6. Ответвления к светильникам выполняются с помощью сжимов типа У731М.
7. В качестве заземляющих устройств металлических опор торшерных светильников используются фундаменты опор.

1-1

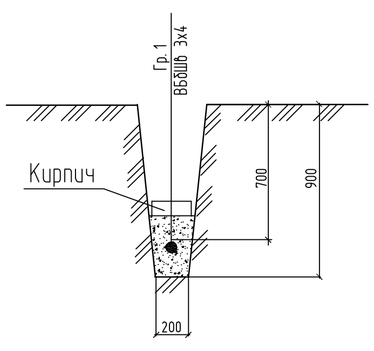

2-2

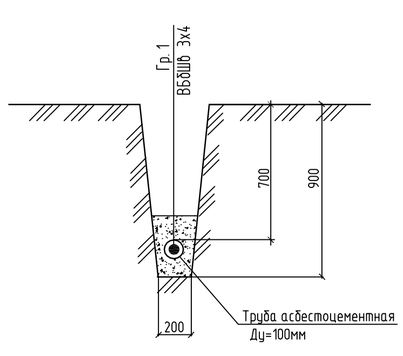

УСЛОВНЫЕ ГРАФИЧЕСКИЕ ИЗОБРАЖЕНИЯ

S1 — прокладка кабеля освещения в траншее в земле с покрытием кирпичом

торшерный светильник с двумя плафонами Н=3м

Фм1, Фм2 — тип фундамента для установки торшерных светильников согласно чертежа 83/10-КР(АС) лист .

Согласовано:

Взам. инв.№ | Подп. и дата | Инв.№ подл

Изм	Кол.уч	Лист	N док	Подпись	Дата	83/10-ЭН			
						Благоустройство тротуаров и газонов с организацией мест для стоянки автотранспорта и организацией декоративных ограждений по ул. Советская-Тульская в границах пересечения с ул.Крупская в г.Лебедянь Липецкой области			
						Зона для организации мест стоянок автотранспорта,пешеходных проходов, газонов к административному зданию	Стадия	Лист	Листов
Нач.отд							П	3	
Вед. инж						Электрическое освещение территории. План			
Проверил									
Н.контр									

б/ф