П3В9

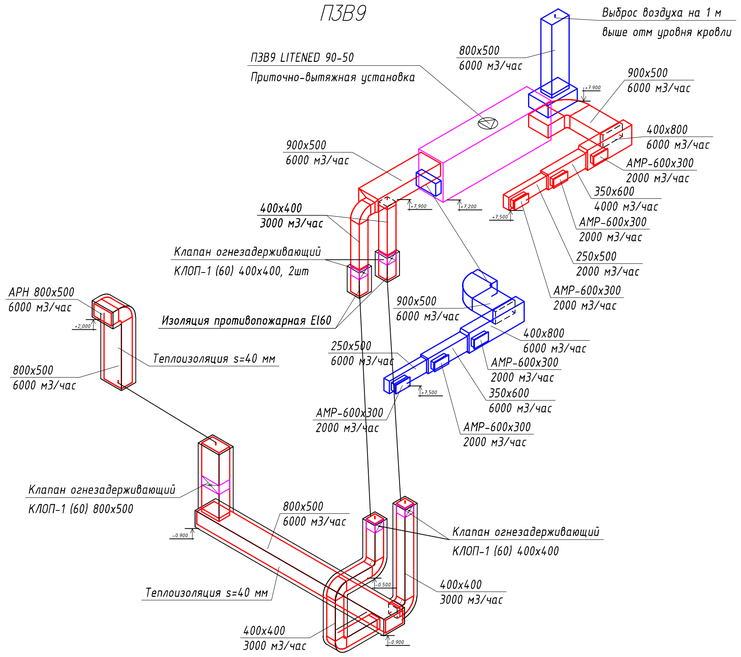

П4В8

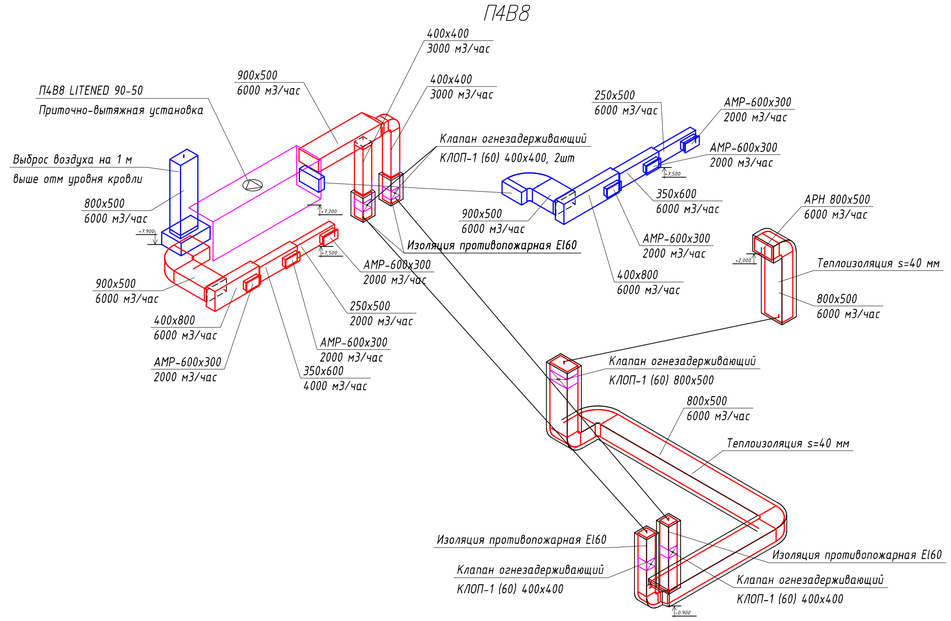

В4

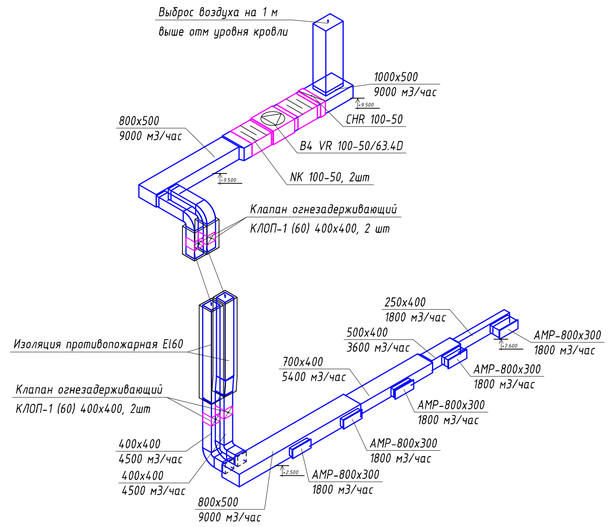

В10 – В13

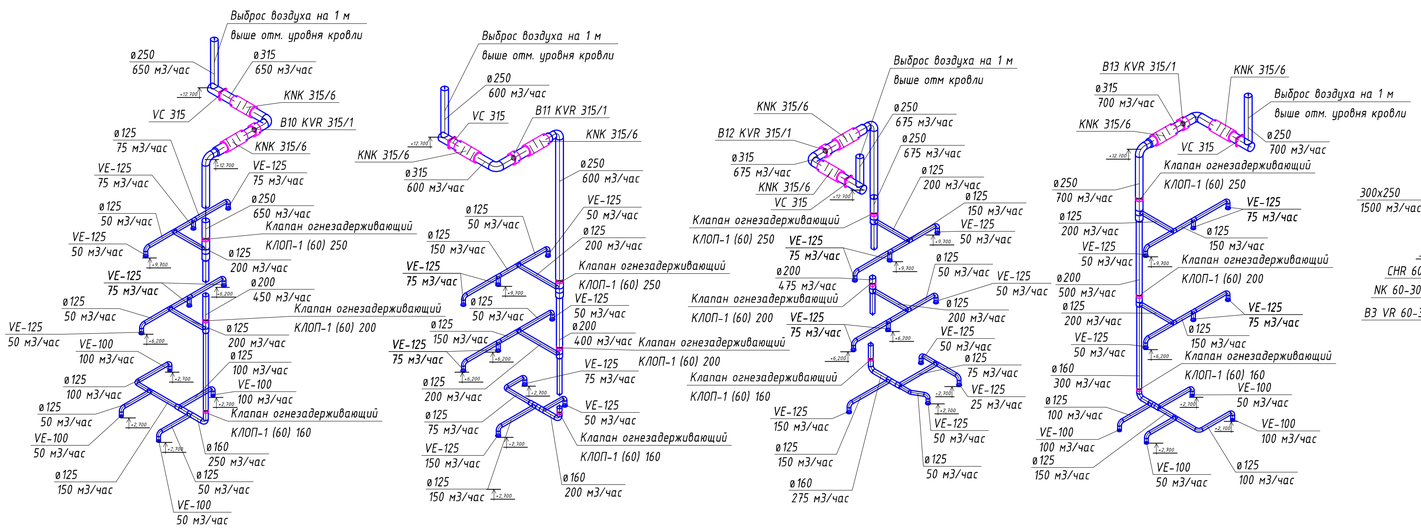

В3

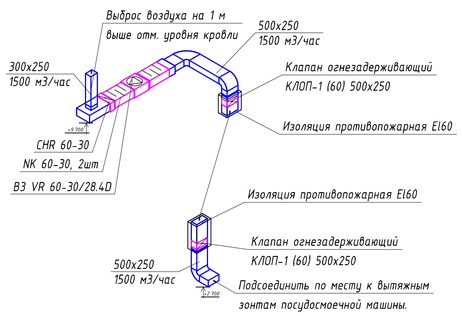

В2

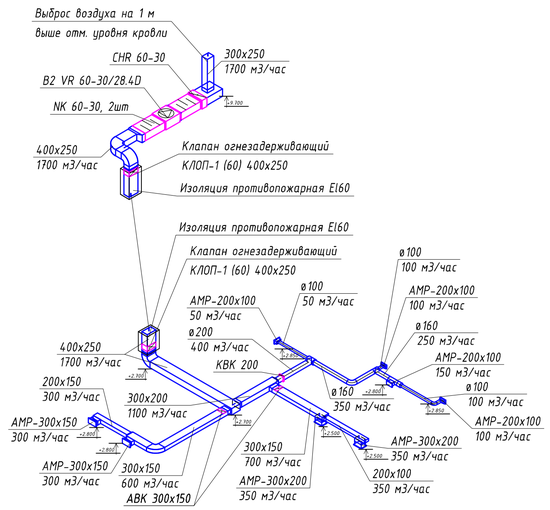

Примечание: 1. Отметки воздуховодов, решеток и вентиляционного оборудования уточнить по месту.
2. Воздуховоды и оборудование в подвале здания покрыть теплоизоляцией s=40мм.

						28/03/14-ОВ			
						Санкт-Петербург, г. Пушкин, ул. Генерала Хазова, д.7			
Изм.	Кол.уч.	Лист	№док	Подп.	Дата				
						ГБОУ Школа № 552	Стадия	Лист	Листов
							Р	18	
ГИП		Гетман			05.14				
Разраб.		Крайнов			05.14	Схемы систем вентиляции	ООО "КЛИМАТКОМ ПРОЕКТ"		
Проверил		Гетман			05.14				

Формат А1