В12

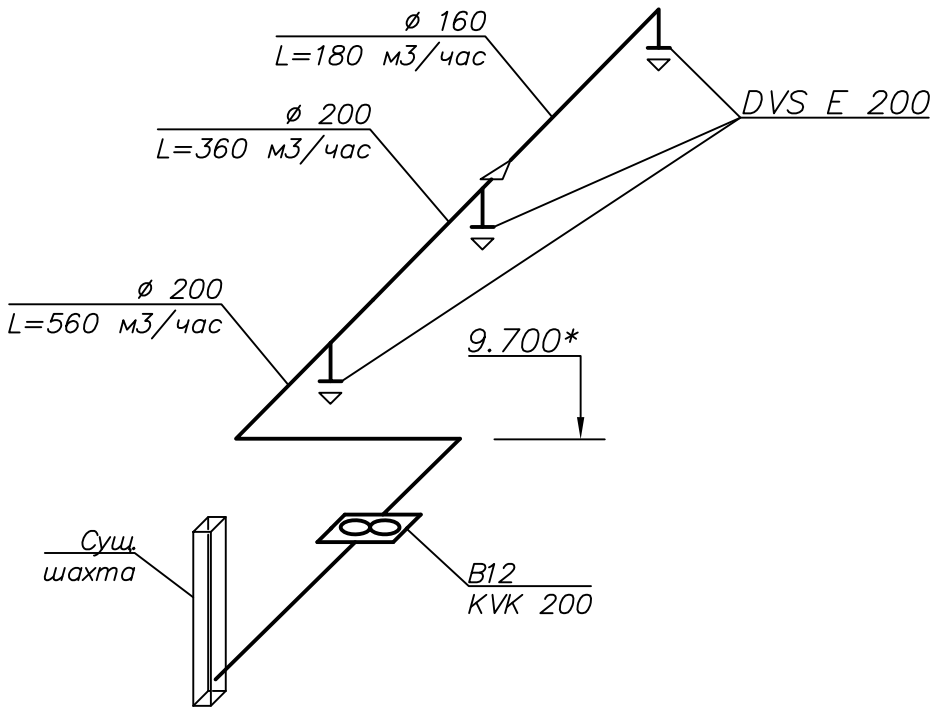

В13

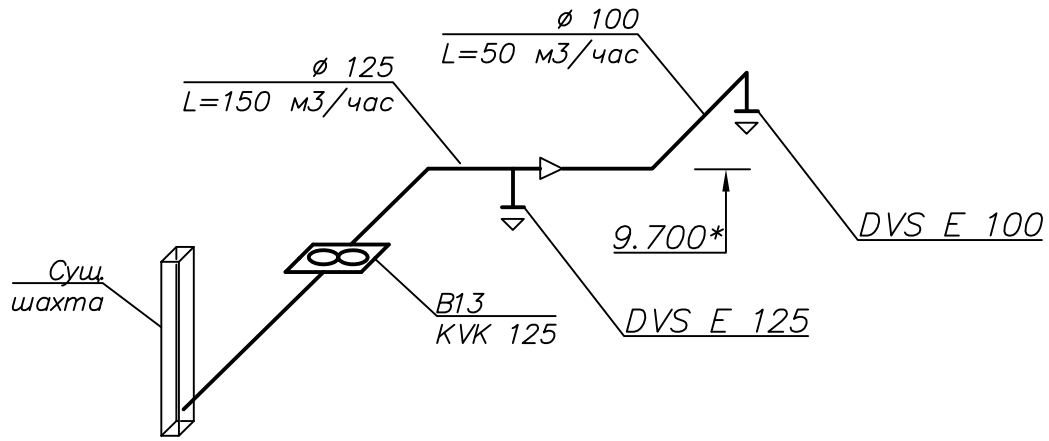

П2

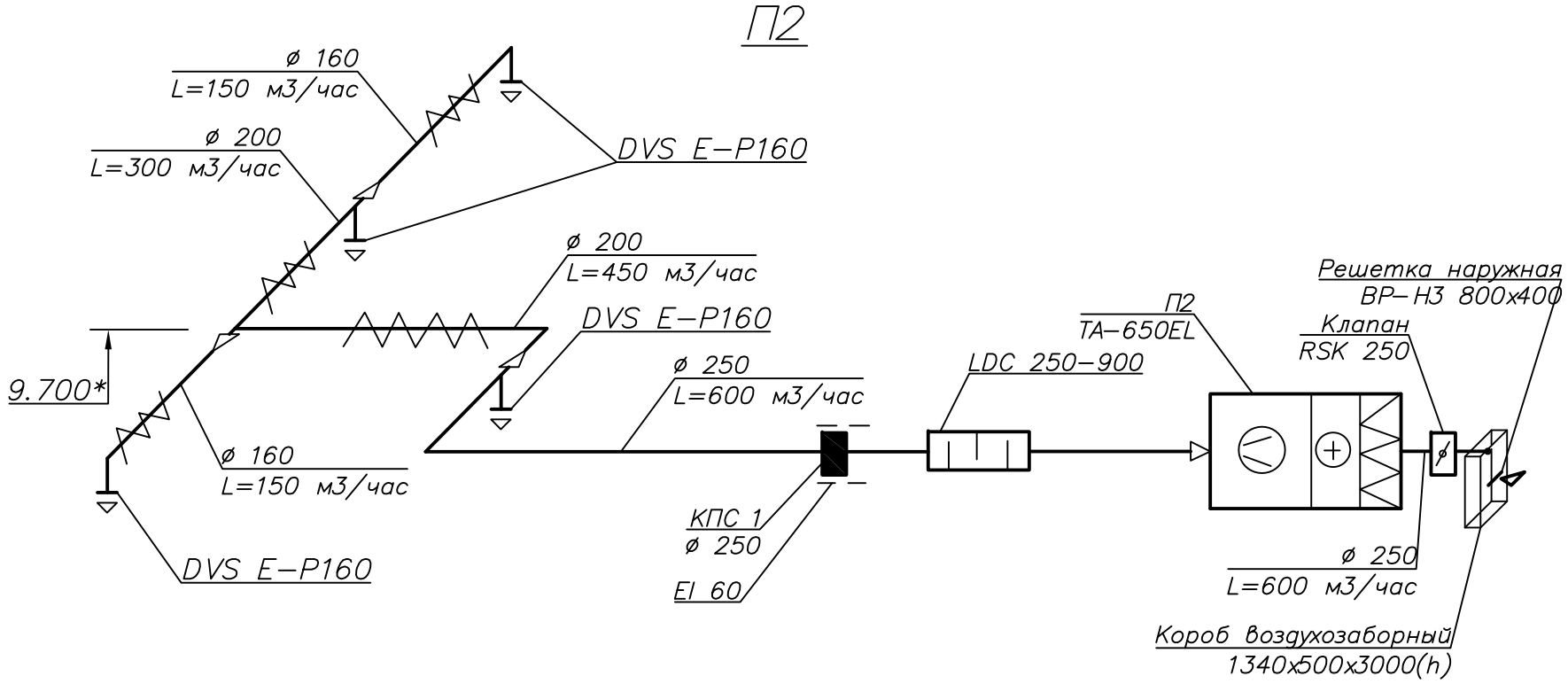

В14

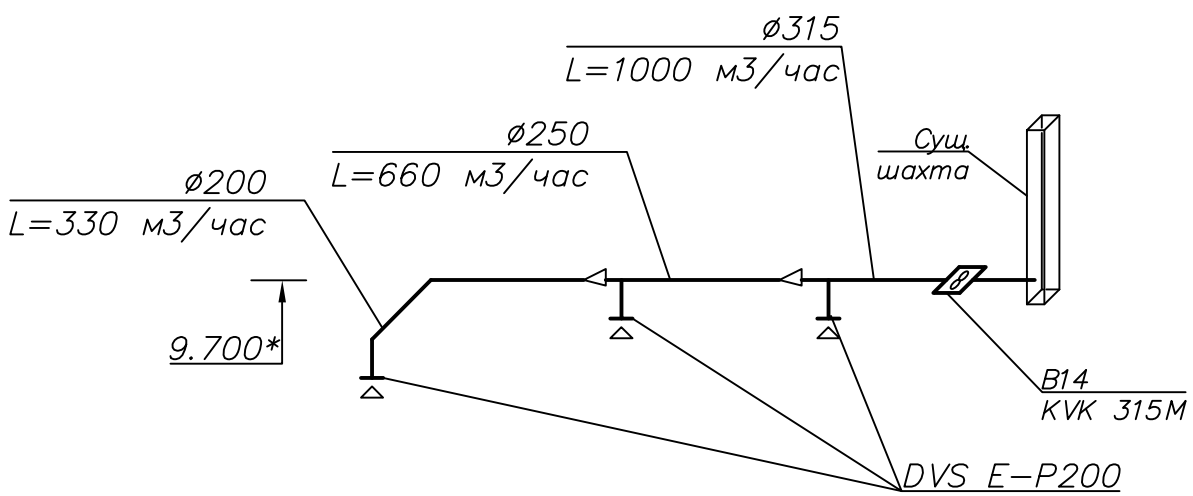

* Отметки и привязки уточнить при монтаже

						2.1-03-13-ОВ		
						г. Тольятти, Комсомольский р-н. ул. Коммунистическая 20		
Изм.	Кол. уч.	Лист	№ док.	Подп.	Дата			
						Ресторан-Тратория на 100 посадочных мест.	Стадия	Лист	Листов
							Р	14	
Заказчик		Зыкова В.С.			09.13	Вентиляция. Аксонометрические схемы систем В12, В13, В14, П2.	ООО "Д.А.Н."		
Исполнил		Николаева			09.13				

Копировал А3