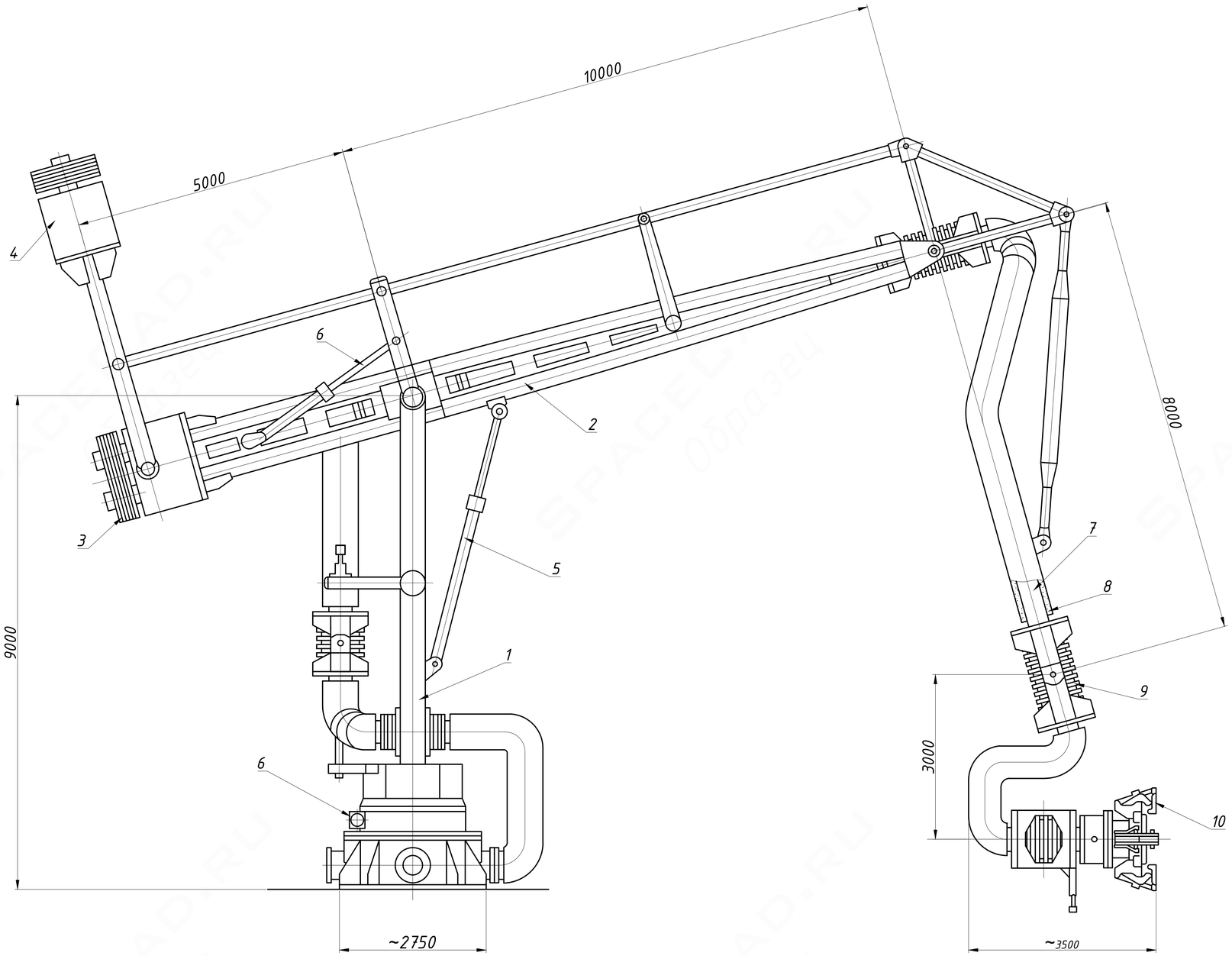

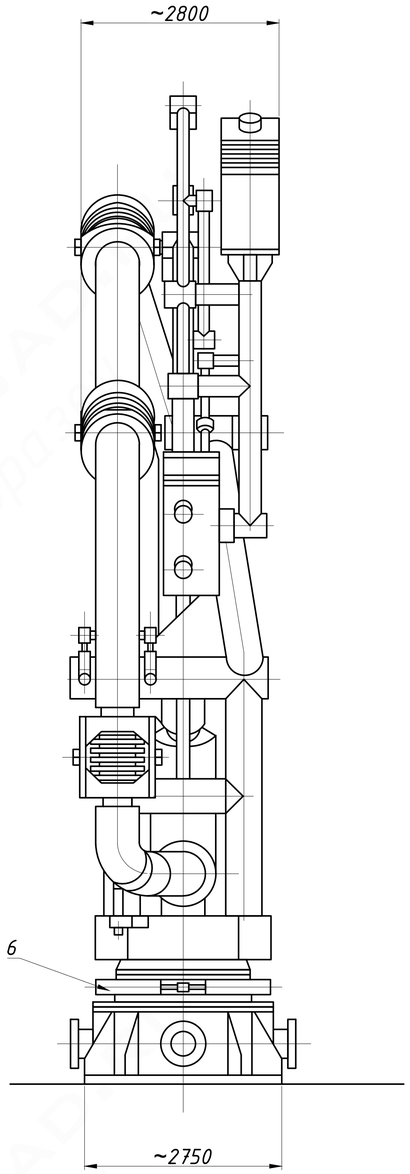

Позиция	Наименование	Количество
1	Неподвижная опора	1
2	Подвижная опора	1
3	Противовес	1
4	Противовес	1
5	Гидроцелиндр вертикального перемещения	1
6	Гидроцелиндр продольного перемещения	1
7	Трубопровод	1
8	Теплоизоляция	1
9	Соединение шарнирно-сильфонное	6
10	Захват гидравлический	1

Изм.	Кол.уч.	N док.	Подп.	Дата	Шарнирный трубопровод (Стендер) для танкеров-мерановозов	Стадия	Масса	Масштаб
Разработ.								1:50
Проверил						Лист	Листов	
						гр.459		

Взам. инв. №

Подпись и дата

Инв. № подл.

Формат А1