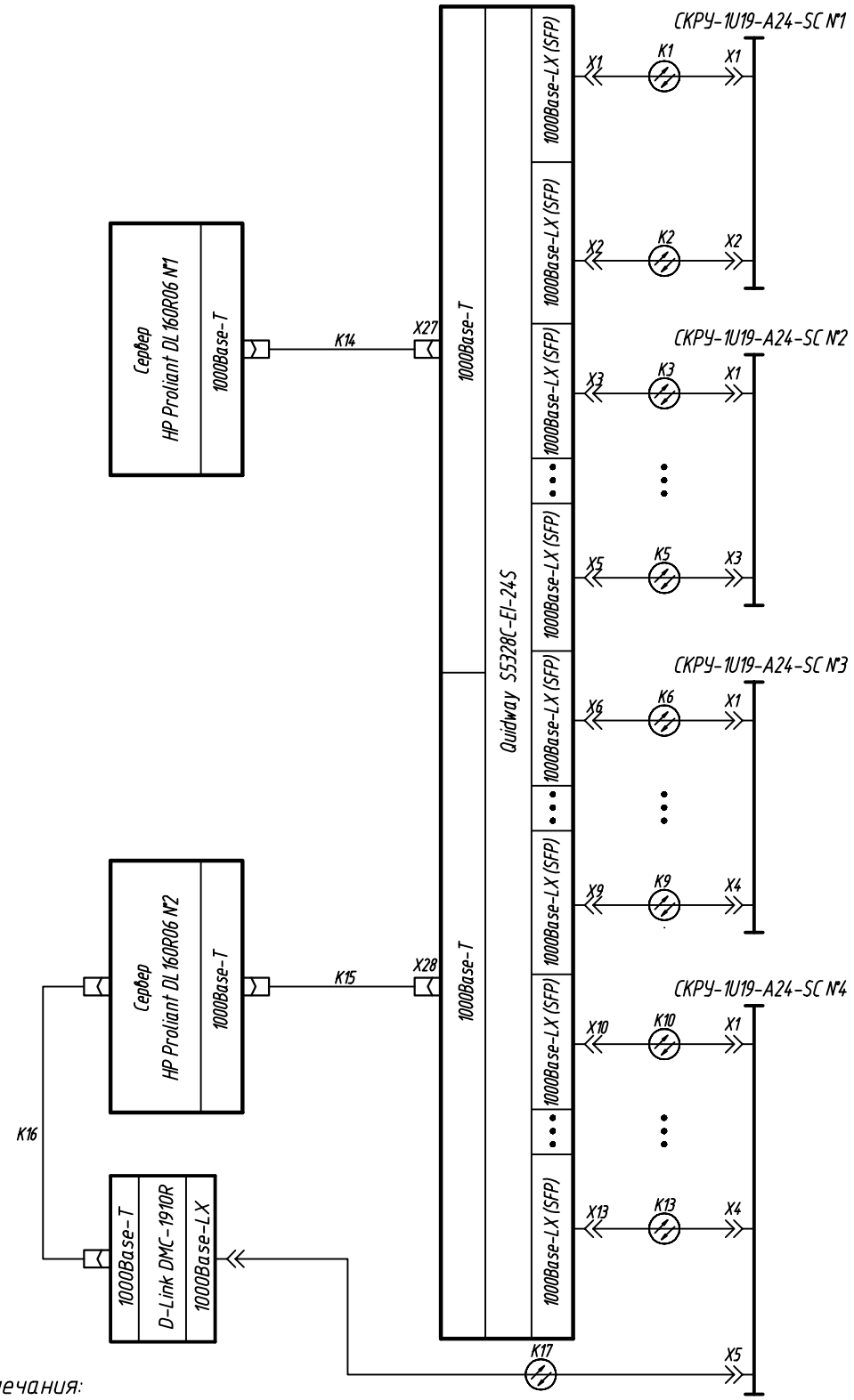


Примечания:

1. При подключении кабелей и проводов к клеммам и разъемам необходимо руководствоваться документацией завода-изготовителя.
2. Данный чертеж рассматривать совместно с кабельным журналом СИП-080612-ИОС1.2-ПД-06 .

| Изм. | Кол. уч. | Лист | N док. | Подп. | Дата |
|---|---|---|---|---|---|
| Разраб. | | | | | |
| Проверил | | | | | |
| Н. контр. | | | | | |
| ГИП | | | | | |

Система СПД

| Стадия | Лист | Листов |
|---|---|---|
| П | | 1 |

Схема кабельных соединений узла ПД и ТМ

Взам. инв. N

Подп. и дата

Инв. N подл.

Формат А4