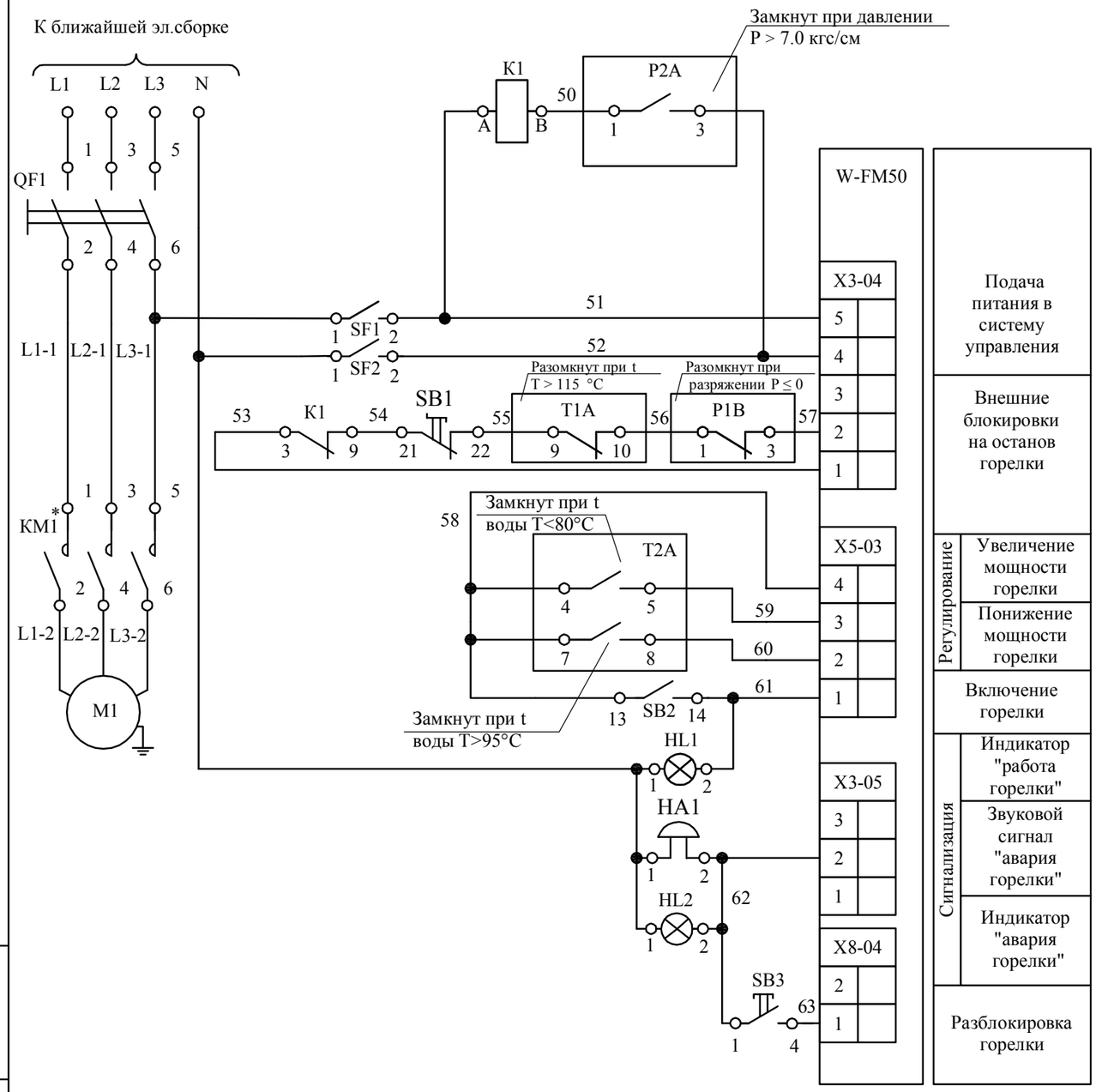

Поз.	Наименование	Кол.	Примечание
	Аппаратура и приборы, установленные по месту		
M1	Электродвигатель вентилятора	1	
P2A	Манометр показывающий сигнализирующий ДМ2005Сг-16кгс/см²-1,5	1	
	Аппаратура и приборы, установленные на щите		
SB1	Кнопка управления АЕ-22 «Грибок» с фикс., 230В 1з+1р, цвет красный	1	аварийная ост.
SB2	Переключатель АС-22 на 2 фикс. полож. I-O, 1 з + 1 р, цвет черный	1	вкл. горелки
SB3	Кнопка управления SB-7 «Пуск», 230В, цвет зеленый	1	разблок. горелки
K1	Реле РММ 77/3 для РЭК77/3, In=10A, 230В, 50Гц, 3 переключающих	1	
HL1	Индикатор AD-22DS матрица d22мм 230В АС, цвет зеленый	1	
HL2	Индикатор AD-22DS матрица d22мм 230В АС, цвет красный	1	
SF1 SF2	Автоматический выключатель ВА47-29 1Р 1А х-ка С	1	
QF1	Автоматический выключатель ВА47-29 3Р 4А х-ка С	1	
T1A	Измеритель-регулятор одноканальный ТРМ1А-Щ1.ТС0,25.Р	1	
T2A	Измеритель ПИД-регулятор ТРМ12А-Щ1.ТС0,25.Р	1	
P1B	Блок питания с реле БПР-12.3, ~220В, 50 Гц, выходное напр. 24В	1	
HA1	Звонок ЗД-47, 230В, 1ВА	1	

Взам. инв. №

Подп. и дата

Инв.№ подл.

Изм.	К.уч.	Лист	№док	Подп.	Дата	АТМ.1-03.Э3			
Разраб.						Установка котла КВа - 1,16 в действующей котельной	Стадия	Лист	Листов
Пров.							Р		1
Н.контр.						Управление и защита горелки. Схема электрическая принципиальная.			
Утв.									

Формат А3