Ведомость рабочих чертежей основного комплекта

Лист	Наименование	Примечание
1	Общие данные	
2	Общие указания	
3	Схема организации пожарной сигнализации и оповещения в жилой части (секция №1, секция №2)	
4	Схема организации пожарной сигнализации и оповещения в зоне офисов.	
5	Схема размещения оборудования и прокладки кабеля АПС и СОУЭ. Подвал.	
6	Схема размещения оборудования и прокладки кабеля АПС и СОУЭ. Первый этаж.	
7	Схема размещения оборудования и прокладки кабеля АПС и СОУЭ. Типовой этаж.	
8	Схема размещения оборудования и прокладки кабеля АПС и СОУЭ. Технический этаж.	
9	Схема размещения оборудования и прокладки кабеля АПС и СОУЭ. Чердак.	
10	Схема электрическая принципиальная подключения ARK №1 "С2000-М"	
11	Схема электрическая принципиальная подключения ARK №3 "С2000-М"	
12	Схема электрическая принципиальная подключения шлейфов АПС и СОУЭ	
13	Размещение оборудования в шкафу ПС №1	
14	Размещение оборудования в шкафах ПС №1.1, 1.2	
15	Трубный блок	

Ведомость ссылочных и прилагаемых документов

Обозначение	Наименование	Примечание
	Ссылочные документы	
СНиП 2.04.09-84	Пожарная автоматика зданий и сооружений.	
ППБ 01-03	Правила пожарной безопасности в РФ.	
НПБ 88-2001	Нормы пожарной безопасности.	
РД 78.145-93 2009	"Системы и комплексы охранной, пожарной и охранно-пожарной сигнализации. Правила	
	производства и приемки работ"	
Пособие к РД 78.145-93 2009		
СП5.13130.2009	"Установки пожарной сигнализации и пожаротушения автоматические Нормы и правила	
	проектирования"	
НПБ 104-03	Проектирование систем оповещения людей о пожаре в зданиях и сооружениях.	
ФЗ РФ от 22.07.08. №123	"Технический регламент о требованиях пожарной безопасности"	
ПУЭ	"Правила устройства электроустановок"	
РД 25.953.90	"Обозначения условные графические элементов связи"	
СП3.13130.2009	"Система оповещения и управления эвакуацией людей при пожаре"	
НПБ 110-03	Перечень зданий, сооружений, помещений иоборудования ,подлежащих защите	
	автоматическимиустановками пожаротушения и автоматическойпожарной сигнализации.	
	Прилагаемые документы	
85-2-АПС, СОУЭ.С	Спецификация оборудования, изделий и материалов	на 2 л.
	Сертификаты, разрешения на применение.	

Изм.	Кол.уч.	Лист	№док.	Подпись	Дата
Разраб.					12.12
Пров.					12.12
Н.контр.					12.12
ГИП					12.12

85-2-АПС, СОУЭ

12-этажные кирпичные жилые дома N° 9 и N°10 с нежилыми помещениями на первом этаже

Жилой дом N°10.

Стадия	Лист	Листов
Р	1	15

Общие данные

Формат А3

Согласовано

Взам. инв. №

Подпись и дата

Инв. № подл.

Салимзябаров А.Р. (orengrad) Предложения по работе - ICQ 311786462

Сапимзибаров А.Г. (orengrad) Предложения по работе - ICQ 311786462

Согласовано

Взам. инв. №

Подп. и дата

Инв. № подл.

Общие указания

1. Проект разработан на основании задания Заказчика на проектирование.
2. Рабочие чертежи выполнены в соответствии с действующими правилами, нормами и стандартами РФ : ФЗ-116, ФЗ-384 и остальными, указанными в перечне ссылочных документов.
3. Настоящий комплект рабочей документации предусматривает оборудование ПС :

- Прибор приемо-контрольный С2000-М;
- Блок индикации "С2000-БИ"
- Контроллер двухпроводной линии "С2000-КДЛ"
- Информатор телефонный "С2000-ИТ"
- Блок сигнально-пусковой "С2000-СП1"
- Адресный расширитель «С2000-АР1»
- Блок разветвительно-изолирующий "Бриз"
- Повторитель интерфейса RS-485 С2000-ПИ
- Устройство коммутационное УК-ВК/02
- Извещатели пожарные дымовые ДИП-34ПА;
- Извещатели пожарные тепловые ИП 101-24А-А1R;
- Извещатели пожарные ручные ИПР;
- Оповещатели звуковые Иволга-ПКИ1;
- Оповещатели световые Молния-12В для установки над дверьми, обозначающие выход из помещения.

4. Монтаж приемо-контрольного прибора "С2000-М", извещателей пожарных, оповещателей выполнить согласно инструкции заводов- изготовителей. Приемо-контрольный прибор установить на негорючее основание (приборную панель). Для исключения несанкционированного доступа приборную панель установить в закрывающийся на замок шкаф с обзорным окном на высоте 1,5 м.
5. Работы по монтажу, наладке, испытаниям и сдаче в эксплуатацию выполнить в соответствии с РД 78.145-93 "Системы и комплексы охранной, пожарной и охранно- пожарной сигнализации. Правила производства и приемки работ". МВД РФ 1993 г., СП 5.13130. 2009, ПУЭ, СНиП 3. 05.06-85.
6. Сеть сигнализации выполнить проводом:

- КПСЭ нг -FRLS 2х0,5 по стенам не ниже 2,2 м от пола в кабель-канале,

7. Провода шлейфов при проходе сквозь стены, перегородки проложить в трубном блоке.
8. Расстояние от сети сигнализации до электропроводки должно быть не менее 0,5 метра. Расстояние от извещателя до вентиляционного отверстия не менее 1 метра.
9. Электроснабжение системы осуществляется по 1 категории надежности, согласно ПУЭ, основное питание от сети 220 В, резервное питание приборов - от встроенных в блоки резервного питания Скат-1200У аккумуляторов 12 В 17 А Час.

Условные графические обозначения

	ARK Пульт контроля и управления охранно-пожарный "С2000М"
- +	ЕТВ Блок резервного питания СКАТ-1200У исп. 5000 (в большом корпусе)
С2000-БИ	Блок индикации "С2000-БИ"
КДЛ-1	Контроллер двухпроводной линии "С2000-КДЛ"
С2000-ИТ	Информатор телефонный "С2000-ИТ"
С2000-СП1	Блок сигнально-пусковой "С2000-СП1"
С2000-АР1	Адресный расширитель «С2000-АР1»
БРИЗ	Блок разветвительно-изолирующий "Бриз"
С2000-ПИ	Повторитель интерфейса RS-485 С2000-ПИ
УК-ВК/02	Устройство коммутационное УК-ВК/02
	ВТН Извещатель пожарный дымовой оптико-электронный порогово-адресный "ДИП-34ПА"
	ВТК Извещатель пожарный тепловой адресный ИП 101-24А-А1R "Leonardo-Т"
	ВТМ Извещатель пожарный ручной ИПР-3Су
	ZC Устройство оконечное шлейфа УКШ
	КК Коробка соединительная "АР7"
	BIAS Оповещатель звуковой "Иволга-ПКИ-1"
	BIAL Оповещатель световой "Молния 12В"
	Кабель КПСЭ нг -FRLS 2х0,5
	Кабель ВВГ нг-FRLS 3х1,5
	Кабель в коробе
	Проход через стены

						1053-23-2-1-2-ПС			
1	-	Зам	297-12		09.11.12	12-этажные кирпичные жилые дома N° 9 и N°10 с нежилыми помещениями на первом этаже			
Изм.	Кол.уч.	Лист	№док.	Подпись	Дата				
Разраб.					12.12	Жилой дом N°10.	Стадия	Лист	Листов
Пров.					12.12		Р	2	
Н.контр.					12.12				
ГИП					12.12	Общие указания			

Формат А3

Согласовано
Взам. инв. №
Подп. и дата
Инв. № подл.
Салимзибаров А.Р. (orengrad) Предложения по работе - ICQ 311786462

Схема организации пожарной сигнализации и оповещения в жилой части (секция №1)

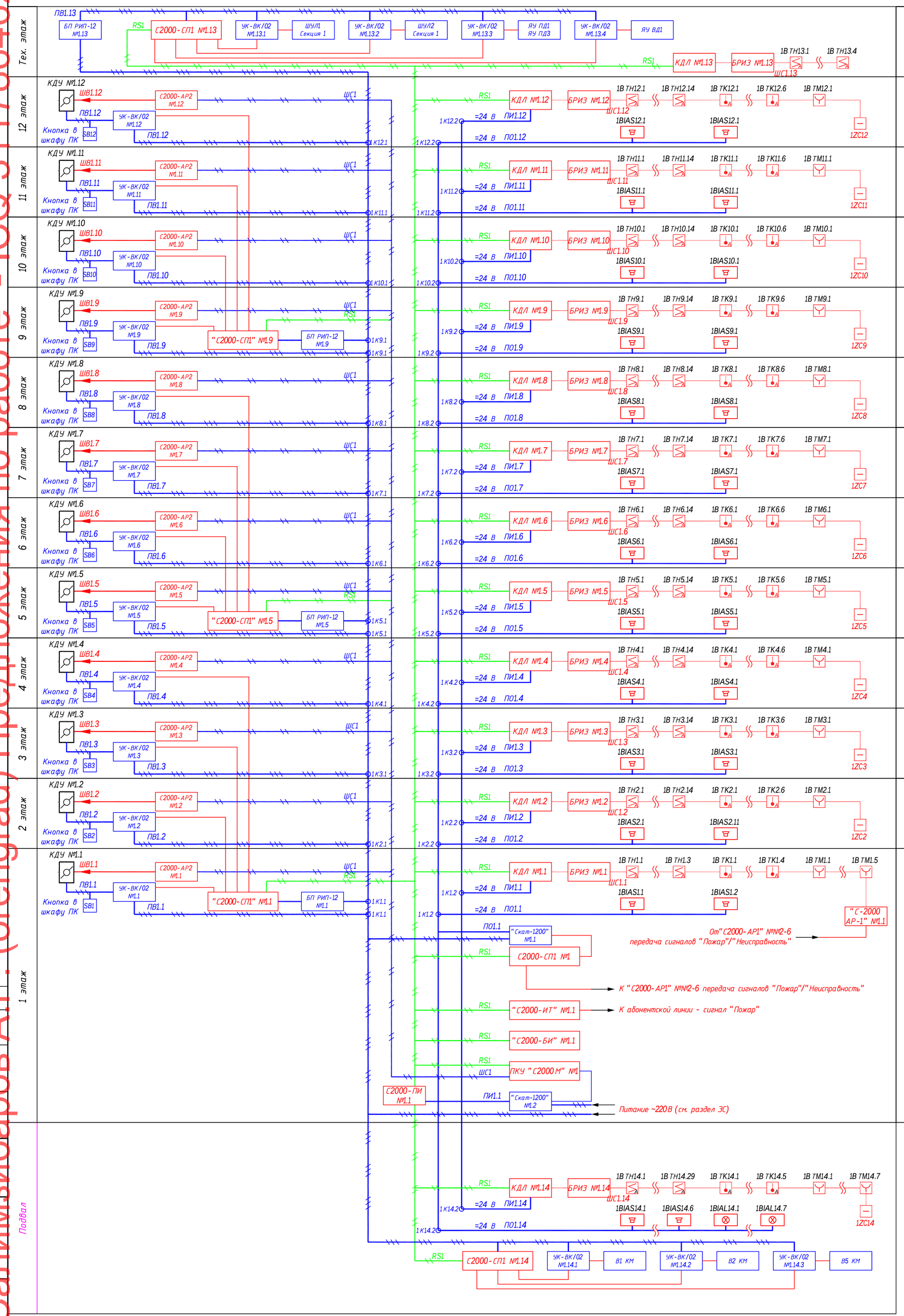

Схема организации пожарной сигнализации и оповещения в жилой части (секция №2)

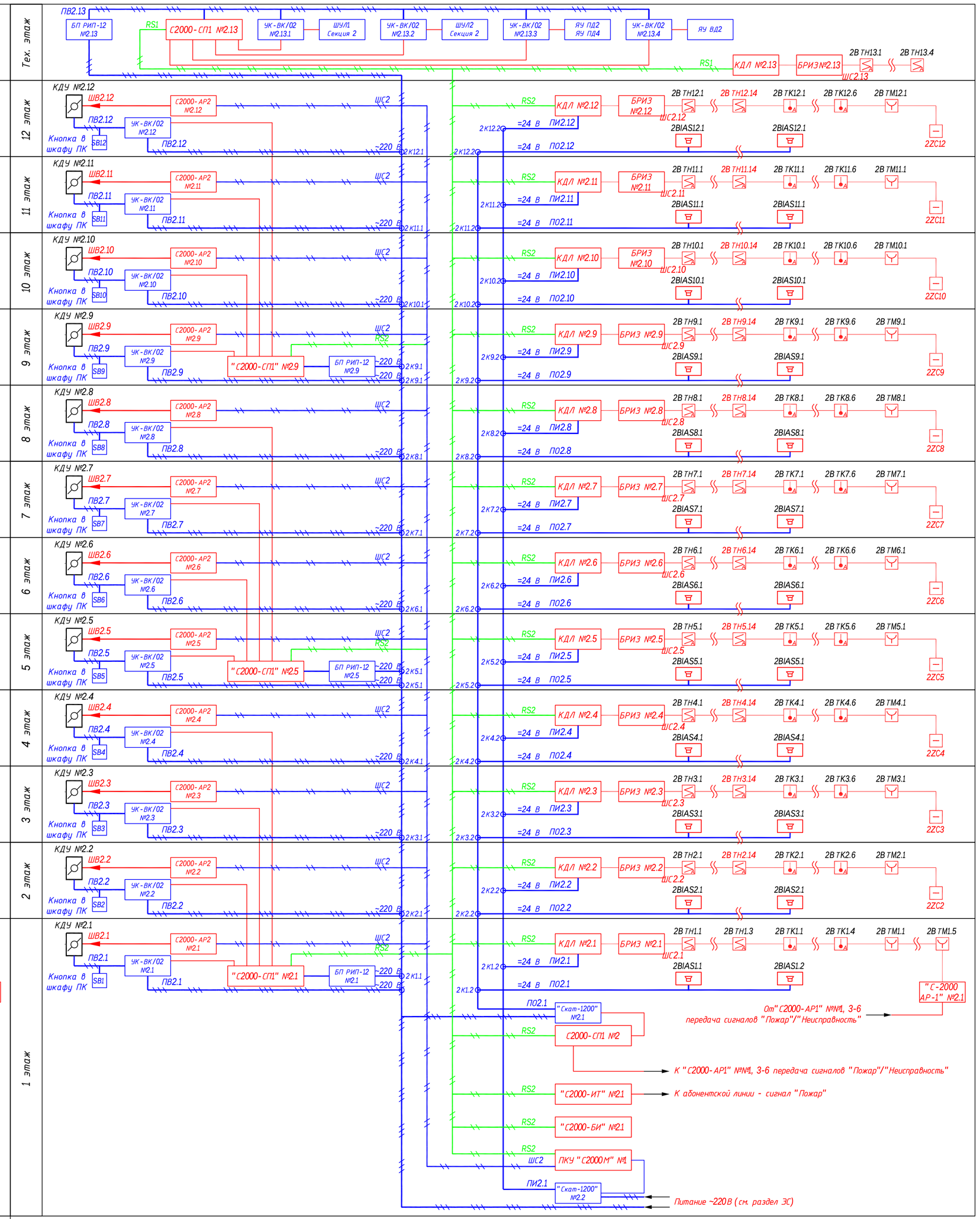

						85-2-АПС, СОУЭ
Изм.	Кол.уч.	Лист	№док.	Подпись	Дата	12-этажные кирпичные жилые дома № 9 и №10 с нежилыми помещениями на первом этаже
Разраб.					12.12	Жилой дом №10.
Пров.					12.12	Стадия: Р; Лист: 3; Листов:
Н.контр.					12.12	
ГИП					12.12	Схема организации пожарной сигнализации и оповещения в жилой части (секция №1, секция №2)

Формат А1

Схема организации пожарной сигнализации и оповещения в зоне офисов.

Офис №1, секция №1

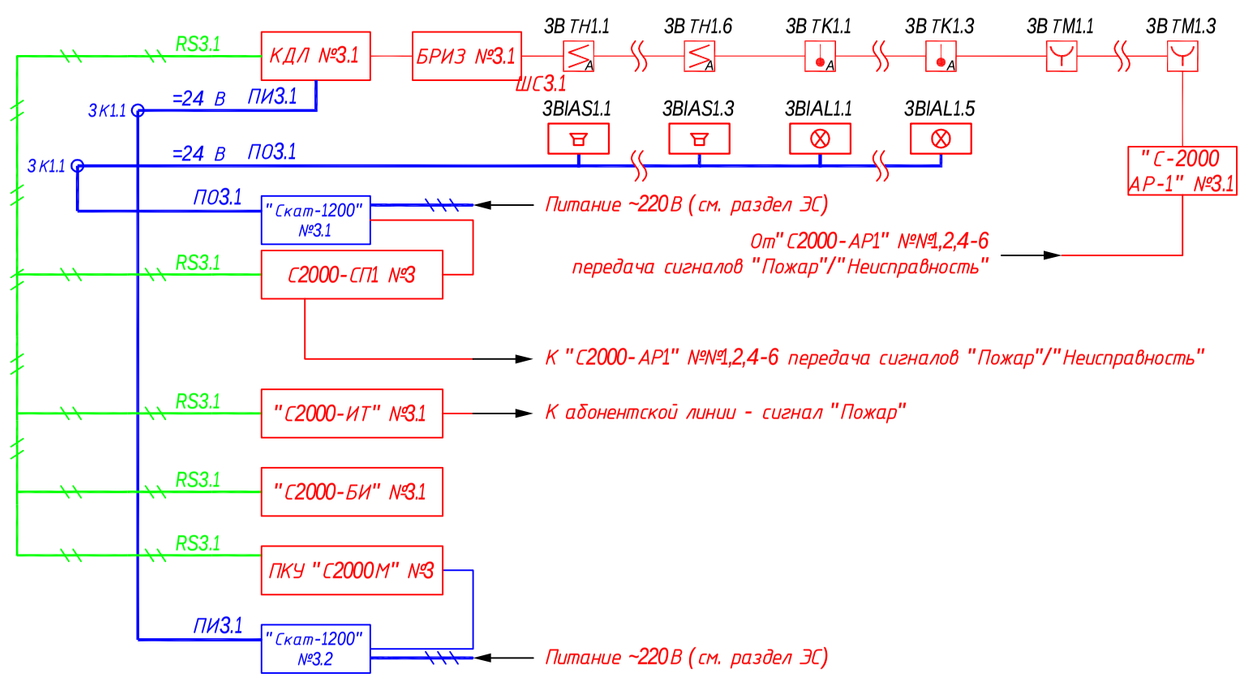

Офис №2, секция №1

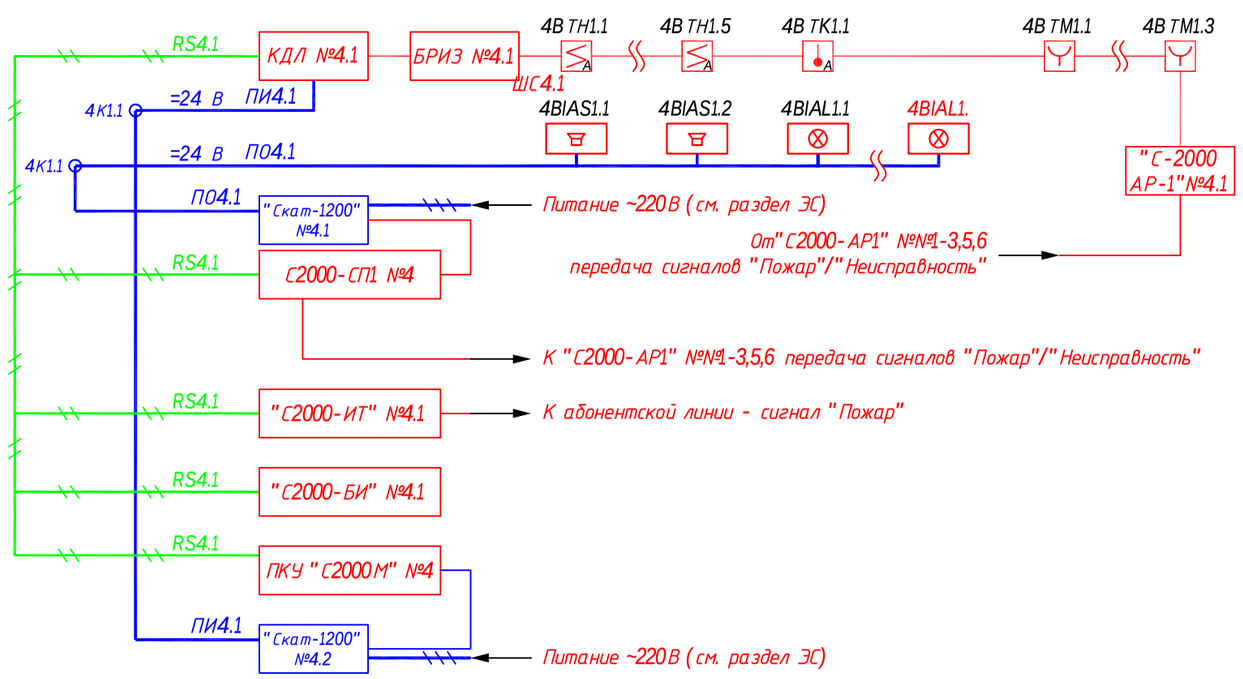

Офис №3, секция №2

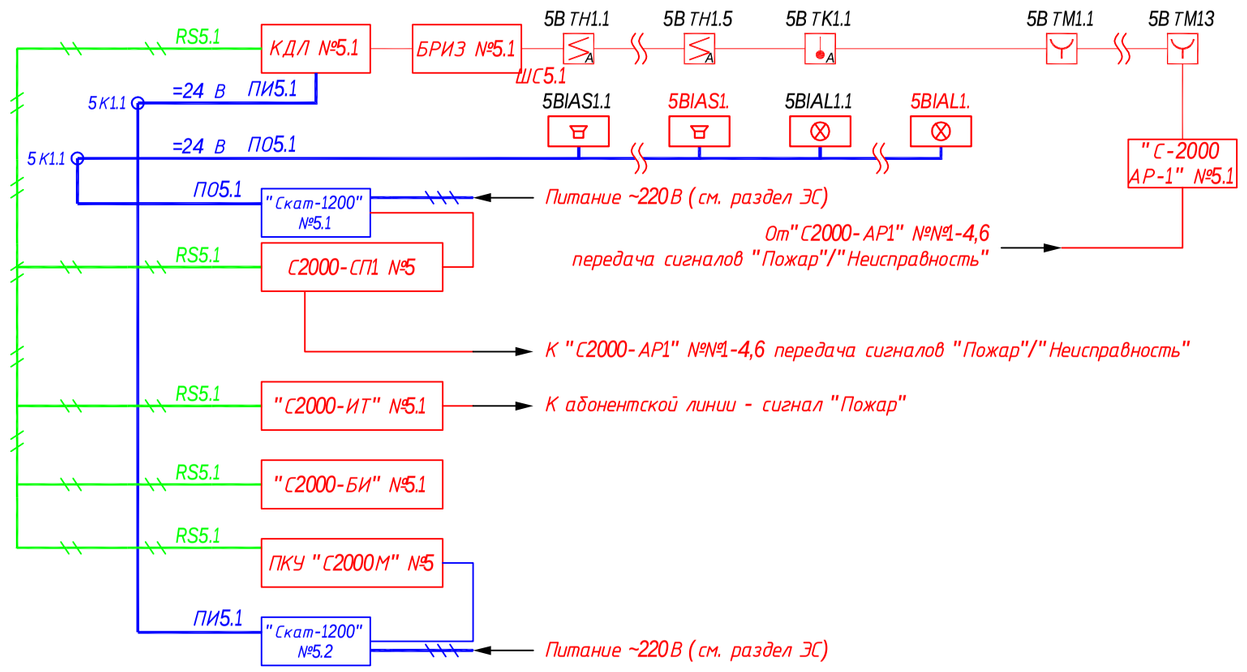

Офис №4, секция №2

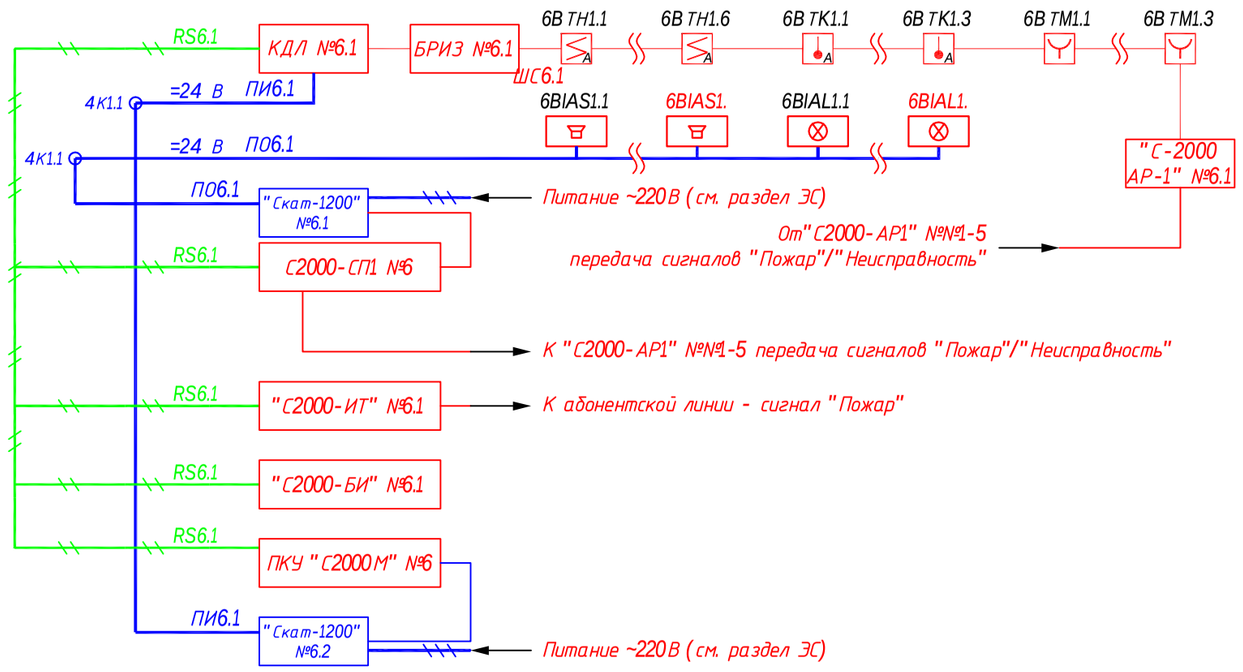

Изм.	Кол.уч.	Лист	№ док.	Подпись	Дата
Разраб.					12.12
Пров.					12.12
Н.контр.					12.12
ГИП					12.12

85-2-АПС, СОУЭ

12-этажные кирпичные жилые дома N° 9 и N°10 с нежилыми помещениями на первом этаже

Жилой дом N°10.

Стадия	Лист	Листов
Р	4	

Схема организации пожарной сигнализации и оповещения в зоне офисов.

Формат А2

Согласовано

Взам.инв. №

Подп. и дата

Инв.№ подл.

Салимзибаров А.Р. (orengrad) Предложения по работе - ICQ 311786462

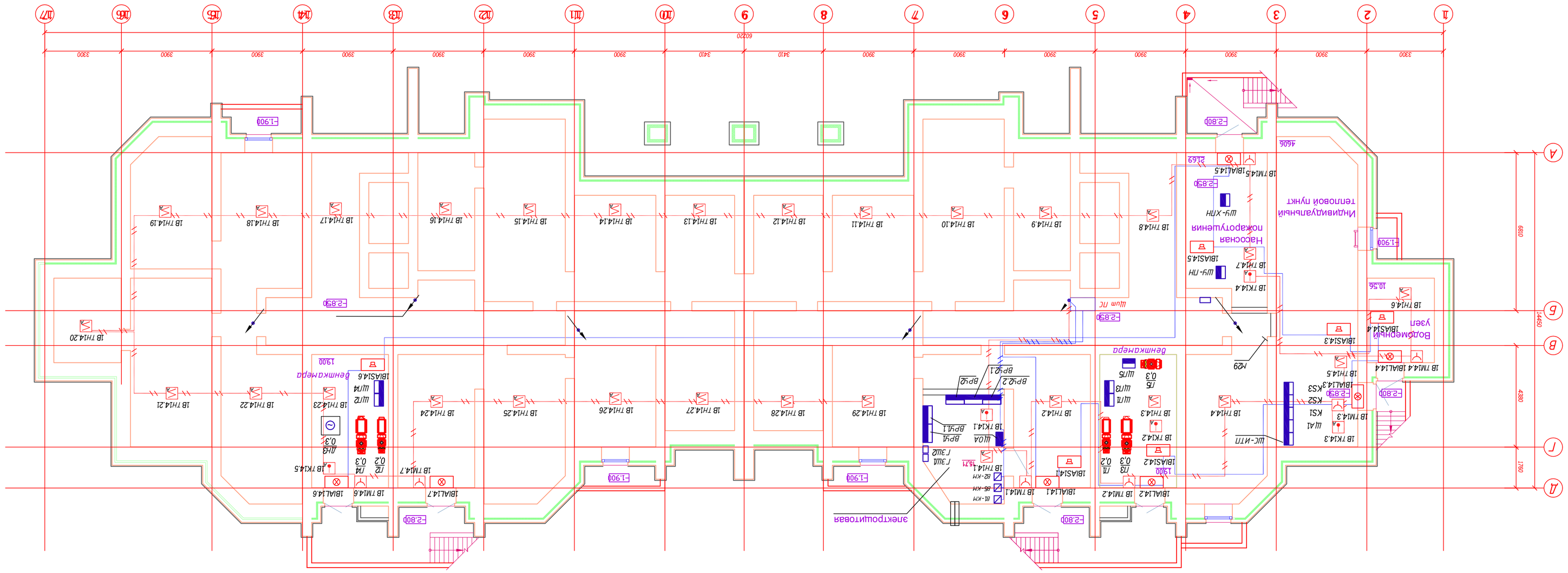
Индивидуальный тепловой пункт
Насосная пожаротушения
Водомерный узел
электрощитовая
Деинсектарий
Деинсектарий
ШУ-ТПТ
ШУ-ПН
ШУ-ПС
ШУ-ХПН
ВРЧ1
ВРЧ1.1
ВРЧ2
ВРЧ2.1
ВРЧ2.2
ГЗШ
ГЗШ.2
ШУА
ШУЛ
ШУС
ШУП
ШУП4
ШУП5
ШУП6
ШУС4
ШУА4
ЛС
ЛС.2
ЛС.3
ЛР
ЛР.2
ЛР.3
ЛА
ЛА.3
ЛЕ
ЛЕ.2
ЛЕ.3
ЛЕ4
КЗ1
КЗ2
КЗ3
М29
ВВГнг(А)-LS 3х1,5
ВВГнг(А)-LS 3х2,5
ВВГнг(А)-LS 3х4
ВВГнг(А)-LS 3х6
ВВГнг(А)-LS 3х10
ВВГнг(А)-LS 3х16
ВВГнг(А)-LS 3х25
ВВГнг(А)-LS 3х35
ВВГнг(А)-LS 3х50
ВВГнг(А)-LS 3х70
ВВГнг(А)-LS 3х95
ВВГнг(А)-LS 3х120
ВВГнг(А)-LS 3х150
ВВГнг(А)-LS 3х185
ВВГнг(А)-LS 3х240
ВВГнг(А)-LS 3х300
ВВГнг(А)-LS 3х400
ВВГнг(А)-LS 3х500
ВВГнг(А)-LS 3х630
ВВГнг(А)-LS 3х800
ВВГнг(А)-LS 3х1000
ВВГнг(А)-LS 3х1200
ВВГнг(А)-LS 3х1500
ВВГнг(А)-LS 3х1800
ВВГнг(А)-LS 3х2000
ВВГнг(А)-LS 3х2500
ВВГнг(А)-LS 3х3000
ВВГнг(А)-LS 3х3500
ВВГнг(А)-LS 3х4000
ВВГнг(А)-LS 3х4500
ВВГнг(А)-LS 3х5000
ВВГнг(А)-LS 3х5500
ВВГнг(А)-LS 3х6000
ВВГнг(А)-LS 3х6500
ВВГнг(А)-LS 3х7000
ВВГнг(А)-LS 3х7500
ВВГнг(А)-LS 3х8000
ВВГнг(А)-LS 3х8500
ВВГнг(А)-LS 3х9000
ВВГнг(А)-LS 3х9500
ВВГнг(А)-LS 3х10000
ВВГнг(А)-LS 3х10500
ВВГнг(А)-LS 3х11000
ВВГнг(А)-LS 3х11500
ВВГнг(А)-LS

Салимзибаров А.Р. (orengrad) Предложения по работе - ICQ 311786462

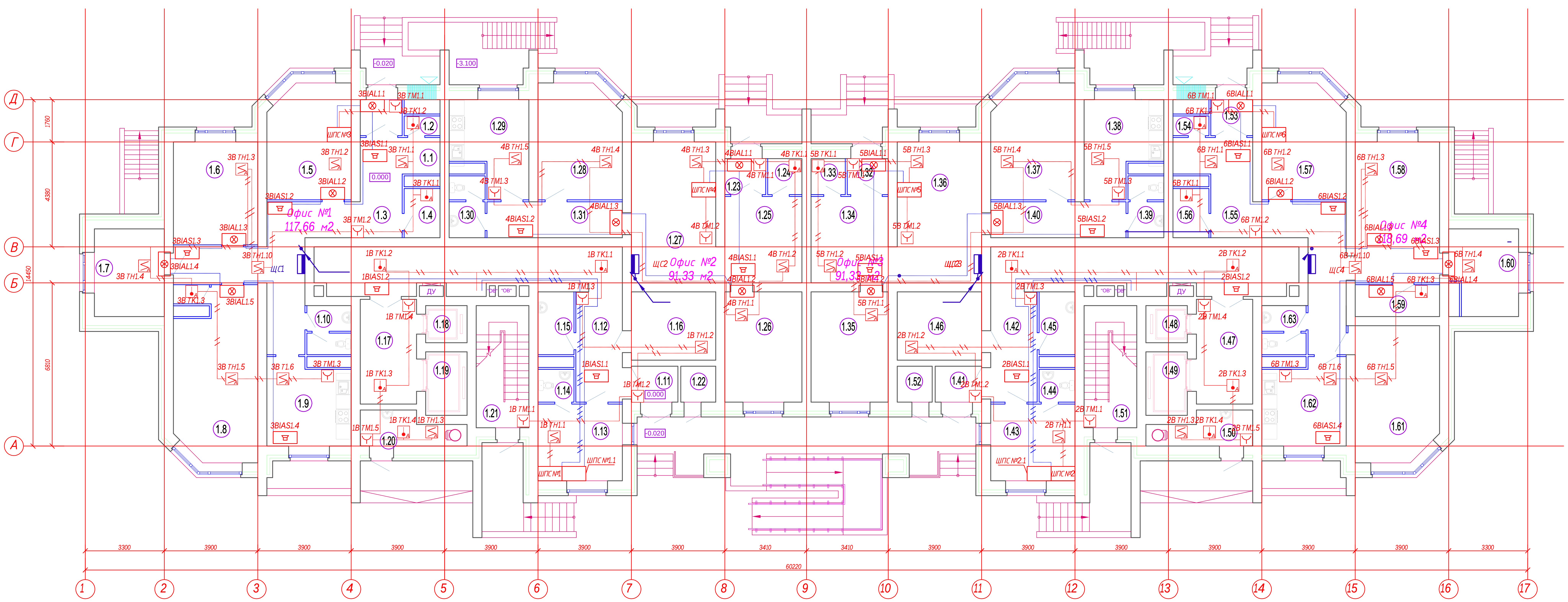

ЭКСПЛИКАЦИЯ ПОМЕЩЕНИЙ

Номер помещения	Наименование	Площадь м²	Кат* помещения
	Офис		
1.1	тамбур	2.63	
1.2	подсобная	1.23	
1.3	коридор	29.18	
1.4	подсобная	3.08	
1.5	рабочее помещение	16.43	
1.6	рабочее помещение	15.14	
1.7	рабочее помещение	9.90	
1.8	рабочее помещение	25.41	
1.9	комната приема пищи	12.10	
1.10	санитарный узел	3.64	

ЭКСПЛИКАЦИЯ ПОМЕЩЕНИЙ

Номер помещения	Наименование	Площадь м²	Кат* помещения
	Жилая часть		
1.11	тамбур	2.91	
1.12	коридор	31.86	
1.13	помещение консьержки	10.95	
1.14	санитарный узел	2.05	
1.15	кладовая уборочного инвентаря	3.93	
1.16	электрощитовая	10.03	
1.17	лифтовой холл	10.27	
1.18	пассажирский лифт	2.68	
1.19	грузо-пассажирский лифт	4.58	
1.20	мусорная камера	5.42	
1.21	лестничная клетка	11.22	
1.22	подсобная	2.19	
	Офис		
1.23	тамбур	2.57	
1.24	подсобная	2.14	
1.25	холл	11.59	
1.26	рабочее помещение	14.81	
1.27	рабочее помещение	20.70	
1.28	рабочее помещение	16.43	
1.29	комната приема пищи	11.38	
1.30	санитарный узел	3.75	
1.31	коридор	8.48	
	Офис		
1.32	тамбур	2.57	
1.33	подсобная	2.14	
1.34	холл	11.59	
1.35	рабочее помещение	14.81	
1.36	рабочее помещение	20.70	
1.37	рабочее помещение	16.43	
1.38	комната приема пищи	11.38	
1.39	санитарный узел	3.75	
1.40	коридор	8.48	
	Жилая часть		
1.41	тамбур	2.91	
1.42	коридор	31.86	
1.43	помещение консьержки	10.95	
1.44	санитарный узел	2.05	
1.45	кладовая уборочного инвентаря	3.93	
1.46	электрощитовая	10.03	
1.47	лифтовой холл	10.27	
1.48	пассажирский лифт	2.68	
1.49	грузо-пассажирский лифт	4.58	
1.50	мусорная камера	5.42	
1.51	лестничная клетка	11.22	
1.52	подсобная	2.19	
	Офис		
1.53	тамбур	2.63	
1.54	подсобная	1.23	
1.55	коридор	23.33	
1.56	подсобная	3.08	
1.57	рабочее помещение	16.43	
1.58	рабочее помещение	20.70	
1.59	подсобная	4.68	
1.60	рабочее помещение	9.90	
1.62	рабочее помещение	19.75	
1.63	комната приема пищи	12.10	
1.64	санитарный узел	3.64	

85-2-АПС, СОУЭ					
12-этажные кирпичные жилые дома № 9 и №10 с нежилыми помещениями на первом этаже					
Изм.	Кол.уч	Лист	№док.	Подпись	Дата
Разраб.					12.12
Пров.					12.12
Н.контр.					12.12
ГИП					12.12
Жилой дом №10.	Стадия: Р	Лист: 6	Листов		
Схема размещения оборудования и прокладки кабеля АПС и СОУЭ. Первый этаж.					

Согласовано

Взам. инв. №

Подп. и дата

Инв. № подл.

Формат А1

Салимзибаров А.Р. (orengrad) Предложения по работе - ICQ 311786462

Согласовано

Инв. № подл. | Подп. и дата | Взам. инв. №

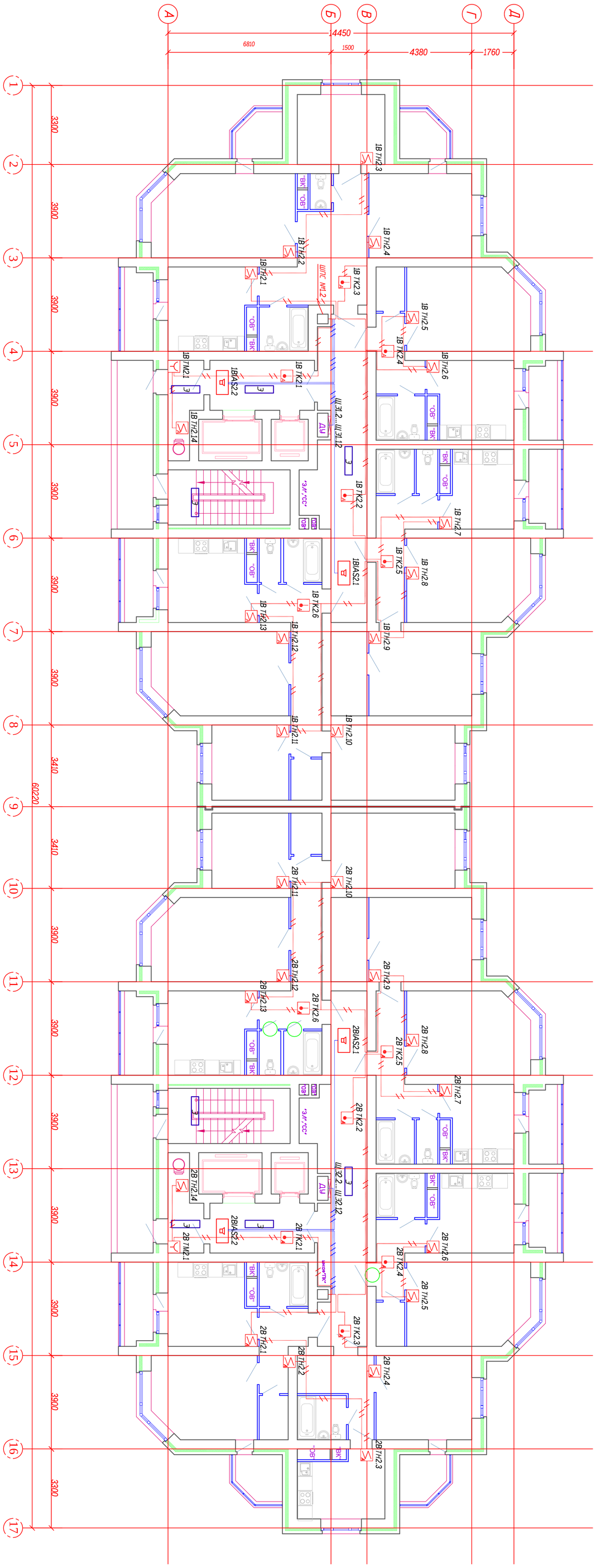

План типового этажа

Изм.	Кол.уч.	Лист	№док.	Подпись	Дата
Разраб.					12.12
Пров.					12.12
Н.контр.					12.12
ГИП					12.12

85-2-АПС, СОУЗ

12-этажные кирпичные жилые дома № 9 и №10 с нежилыми помещениями на первом этаже

Жилой дом №10.

Схема размещения оборудования и прокладки кабеля АПС и СОУЗ. Типовой этаж.

Стадия	Лист	Листов
Р	7	

Формат А1

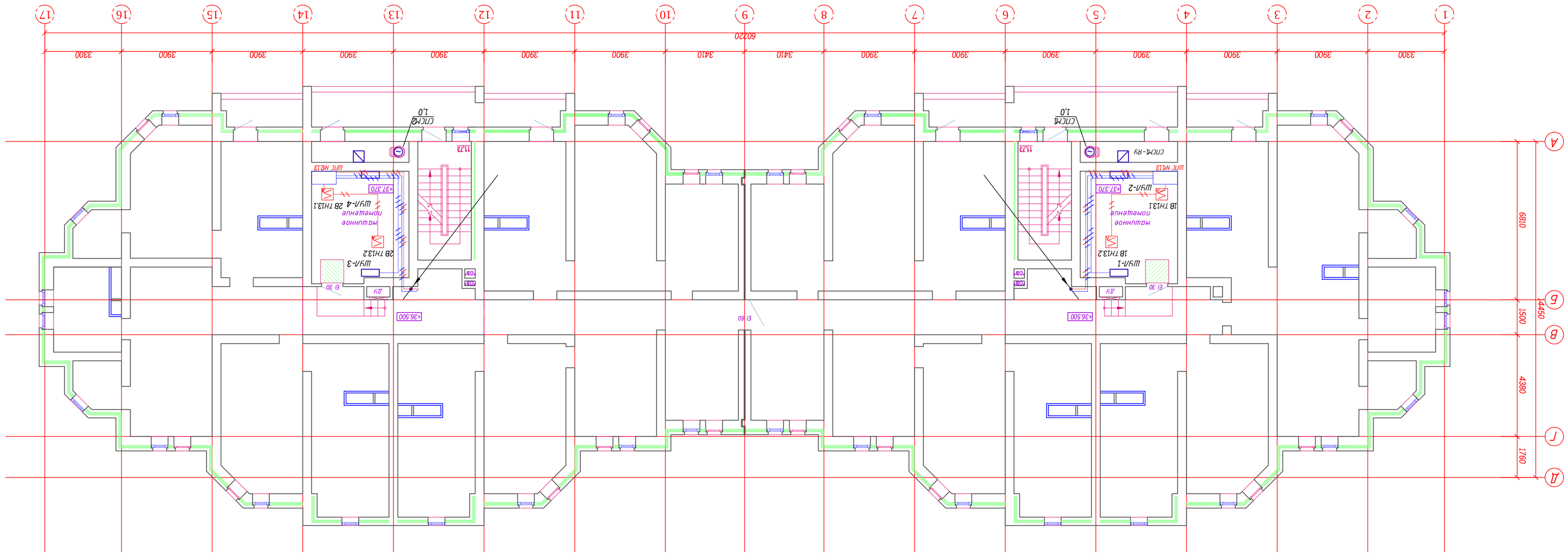

Изм.	Кол.уч.	Лист	№док.	Подпись	Дата	85-2-АПС, СОУЗ		
						12-этажные купольные жилые дома №9 и №10 с нежилыми помещениями на первом этаже		
Разраб.					12.12	Жилой дом №10.	Стадия	Лист	Листов
Пров.					12.12		Р	8	
Н.контр.					12.12				
ГИП					12.12	Схема размещения оборудования и прокладки кабеля АПС и СОУЗ. Технические змеж.			

Формат А4

Согласовано

Взам.инв №

Подп. и дата

Инв.№ подл.

Салимзянов А.Р. (orengrad) Предложения по работе - ICQ 311786462

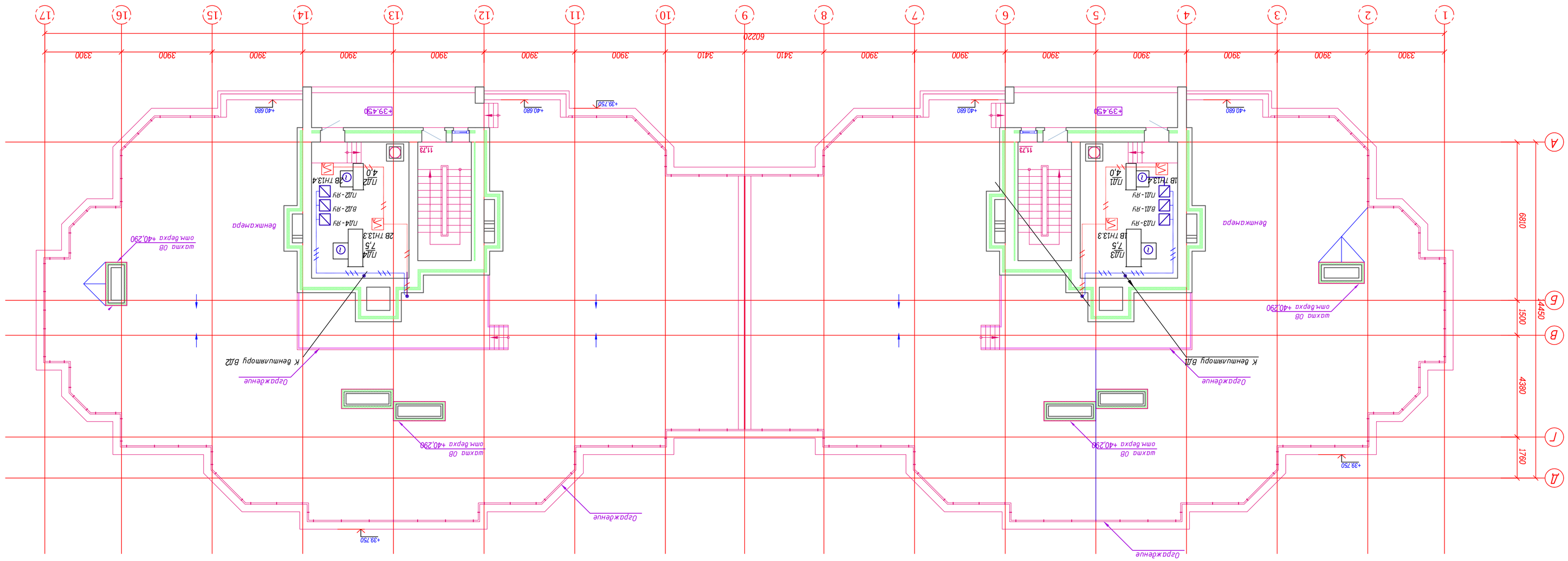

Изм.	Кол.уч.	Лист	N док.	Подпись	Дата

85-2-АПС, СОУЗ

12-этажные купольные жилые дома N° 9 и N°10 с нежилыми помещениями на первом этаже

Разраб.		12.12
Пров.		12.12
Н.контр.		12.12
ГИП		12.12

Жилой дом N°10.

Схема размещения оборудования и прокладки кабеля АПС и СОУЗ. Чердак.

Стадия	Лист	Листов
Р	9	

Формат А4

Согласовано

Взам.инв.№

Подп. и дата

Инв.№ подл.

Салимзянов А.Р. (orengrad) Предложения по работе - ICQ 311786462

Сапимзибаров А.Р. (orengrad) Предложения по работе - ICQ 311786462

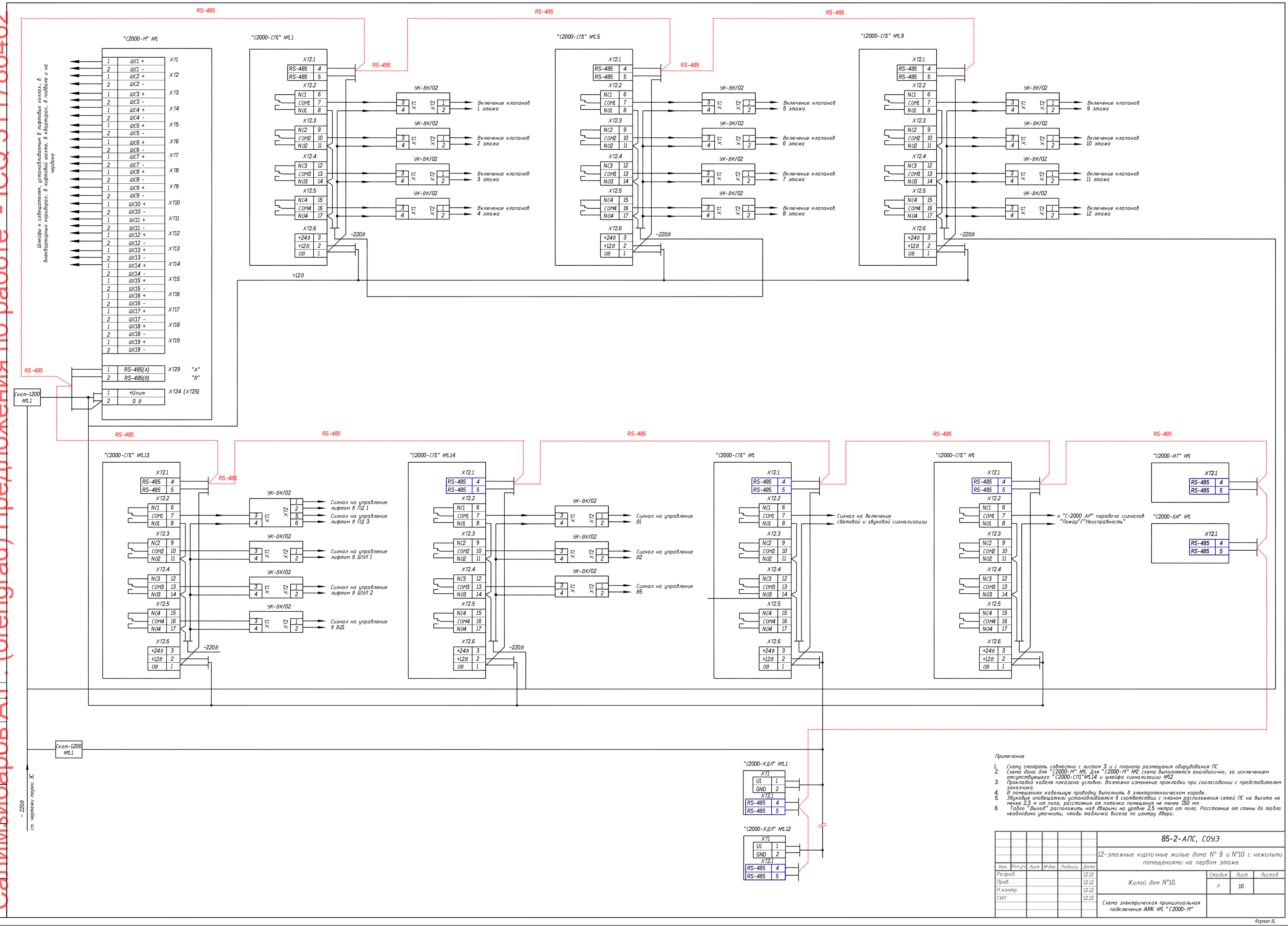

Примечание

1. Схему смотреть совместно с листом 3 и с планами размещения оборудования ПС
2. Схема дана для "С2000-М" №1. Для "С2000-М" №2 схема выполняется аналогично, за исключением отсутствующего "С2000-СПТ"№1.14 и шлейфа сигнализации №12
3. Прокладка кабеля показана условно. Возможно изменение прокладки при согласовании с представителем заказчика.
4. В помещениях кабельную проводку выполнить в электротехническом коробе.
5. Звуковые оповещатели устанавливаются в соответствии с планом расположения сетей ПС на высоте не менее 2,3 м от пола, расстояние от потолка помещения не менее 150 мм.
6. Табло "Выход" расположить над дверями на уровне 2,5 метра от пола. Расстояние от стены до табло необходимо уточнить, чтобы табличка висела по центру двери.

						85-2-АПС, СОУЭ		
						12-этажные кирпичные жилые дома № 9 и №10 с нежилыми помещениями на первом этаже		
Изм.	Кол.уч.	Лист	№док.	Подпись	Дата			
Разраб.					12.12	Жилой дом №10.	Стадия	Лист	Листов
Пров.					12.12		Р	10	
Н.контр.					12.12				
ГИП					12.12	Схема электрическая принципиальная подключения ARK №1 "С2000-М"			

Согласовано

Взам. инв. №

Подп. и дата

Инв. № подл.

Формат А1

Согласовано
Взам. инв. №
Подп. и дата
Инв. № подл.
Салимжанбаров А.Р. (orengrad) Предложения по работе - ICQ 311786462

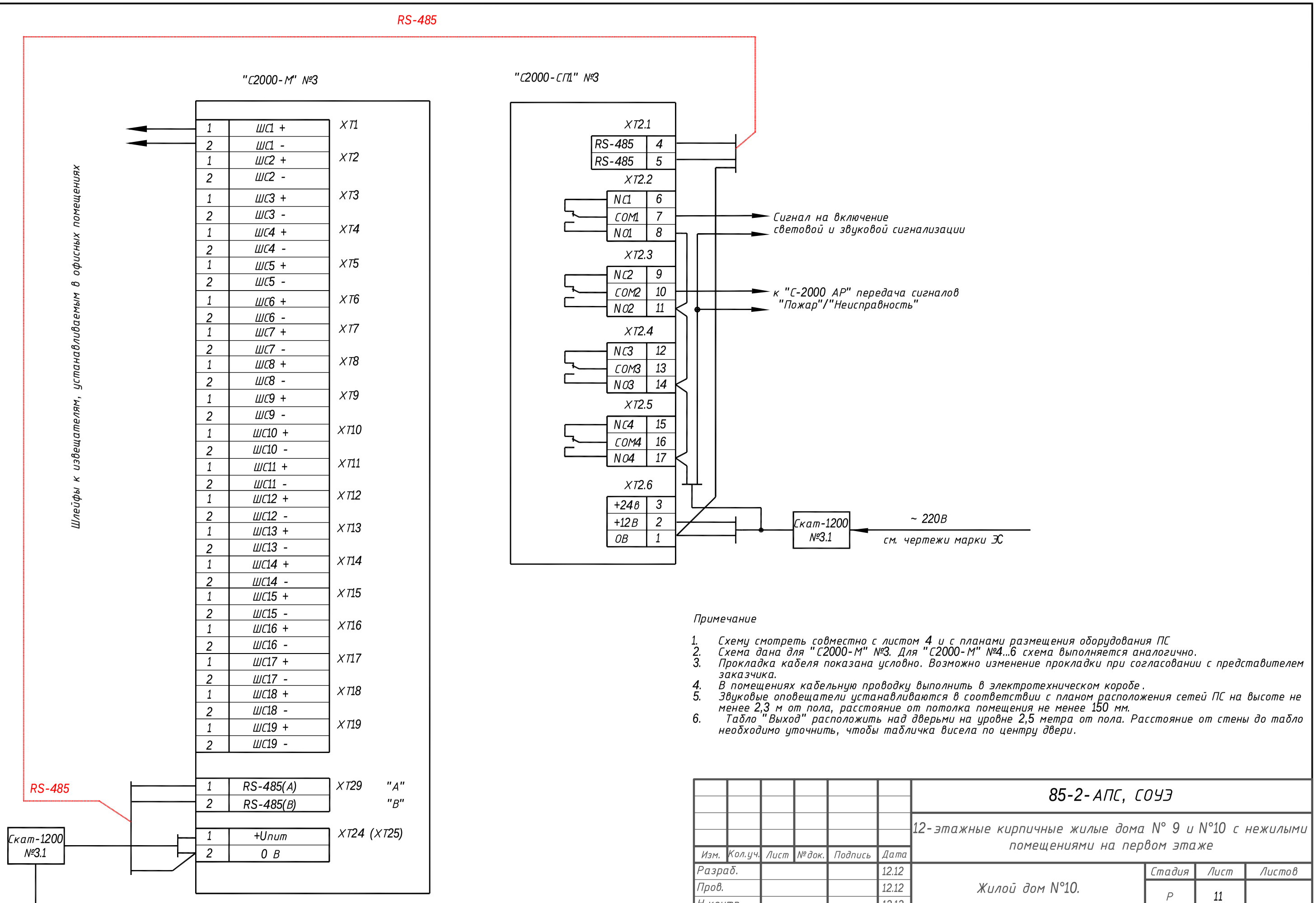

Примечание

1. Схему смотреть совместно с листом 4 и с планами размещения оборудования ПС
2. Схема дана для "С2000-М" №3. Для "С2000-М" №4...6 схема выполняется аналогично.
3. Прокладка кабеля показана условно. Возможно изменение прокладки при согласовании с представителем заказчика.
4. В помещениях кабельную проводку выполнить в электротехническом коробе.
5. Звуковые оповещатели устанавливаются в соответствии с планом расположения сетей ПС на высоте не менее 2,3 м от пола, расстояние от потолка помещения не менее 150 мм.
6. Табло "Выход" расположить над дверьми на уровне 2,5 метра от пола. Расстояние от стены до табло необходимо уточнить, чтобы табличка висела по центру двери.

Изм.	Кол.уч.	Лист	№док.	Подпись	Дата	85-2-АПС, СОУЭ			
						12-этажные кирпичные жилые дома N° 9 и N°10 с нежилыми помещениями на первом этаже			
Разраб.					12.12	Жилой дом N°10.	Стадия	Лист	Листов
Пров.					12.12		Р	11	
Н.контр.					12.12				
ГИП					12.12	Схема электрическая принципиальная подключения ARK №3 "С2000-М"			

Формат А3

Предложения по работе - ICQ 311786462
Сапиулибаров А.Р. (orengrad)

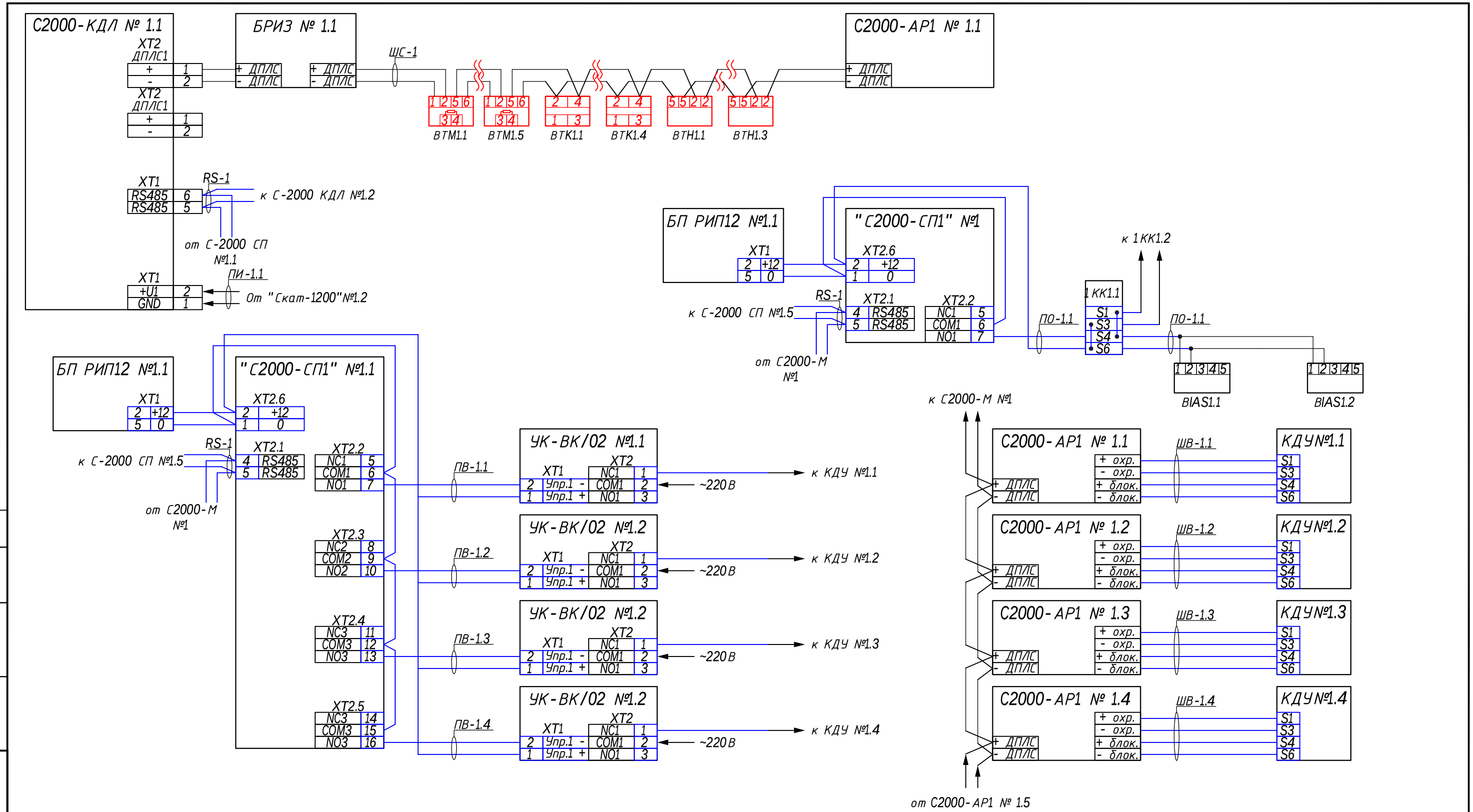

Примечание

1. Схему смотреть совместно с листами 3,4,10,11 и с планами размещения оборудования ПС
2. Схема дана для приборов подсоединенных к "С2000-М" №1. Для "С2000-М" №2...6 схема выполняется аналогично.
3. Подключение "С2000-СП1" №№1.5, 1.9 выполняется аналогично "С2000-СП1" №1.1
3. Подключение шлейфов включения световых и звуковых оповещателей к "С2000-СП1" №№2...6 выполняется аналогично "С2000-СП1" №1

Изм.	Кол.уч.	Лист	№док.	Подпись	Дата
2	-	Зам	332-12		07.12.12
1	-	Зам	297-12		09.11.12
Разраб.					12.12
Пров.					12.12
Н.контр.					12.12
ГИП					12.12

1053-23-2-1-2-ПС

12-этажные кирпичные жилые дома N° 9 и N°10 с нежилыми помещениями на первом этаже

Жилой дом N°10.

Стадия	Лист	Листов
Р	12	

Схема электрическая принципиальная подключения шлейфов АПС и СОУЭ

Согласовано

Взам. инв. №

Подп. и дата

Инв. № подл.

Формат А3

Согласовано
Взам. инв. №
Подпись и дата
Инв. № подл.
Салимжабаров А.Д. (orengrad) Предложения по работе - ICQ 311786462

Шкаф ПС№1

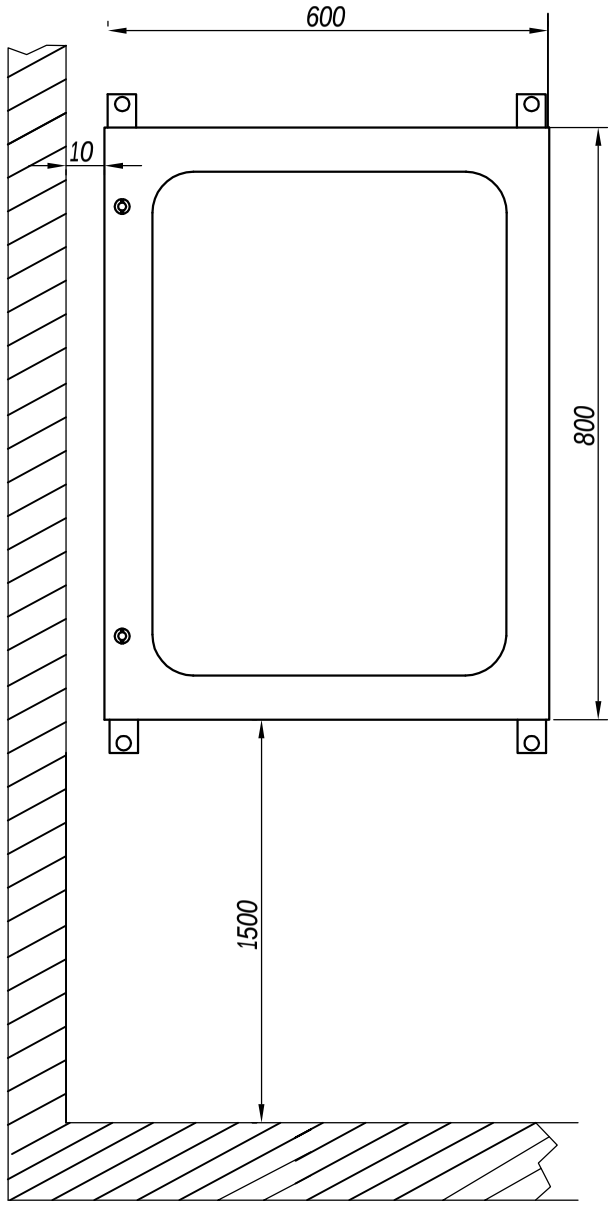

Примечание

1. Для крепления шкафа к стене использовать дюбель гвоздь 6х40 потай - 4 шт.
2. Приборы пожарной сигнализации установить на приборную металлическую панель с размерами 550х700 мм.
3. Приборную панель с закрепленными приборами установить на монтажную металлическую панель с размерами 570х720 мм.
4. Сдвоенную панель закрепить в настенном шкафу Rittal KS 600х800х300 мм. Изделие поставляется в собранном виде.
5. Настенный шкаф установить на уровне 1,5 метра от пола до низа шкафа.
6. Общий вид разработан для шкафа устанавливаемого в секции 1, с ARK№1. Шкафы ПС №№2...6 выполняются аналогично

Расположение приборов ПС. Дверь условно не показана.

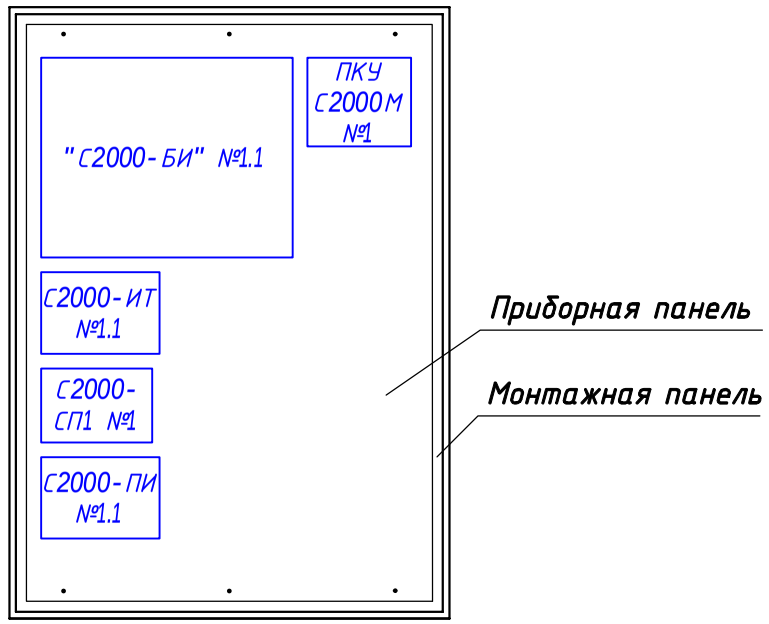

Оборудование ПС и СОУЭ

Поз. обозначение	Наименование	Кол.	Примечание
	Оборудование размещенное в шкафу ПС		
	ARK Пульт контроля и управления охранно-пожарный "С2000М"	1	
	Блок индикации "С2000-БИ"	1	
	Информатор телефонный "С2000-ИТ"	1	
	Блок сигнально-пусковой "С2000-СП1"	1	
	Повторитель интерфейса RS-485 С2000-ПИ	1	

Изм.	Кол.уч.	Лист	№док.	Подпись	Дата	85-2-АПС, СОУЭ			
						12-этажные кирпичные жилые дома N° 9 и N°10 с нежилыми помещениями на первом этаже			
Разраб.					12.12	Жилой дом N°10.	Стадия	Лист	Листов
Пров.					12.12		Р	13	
Н.контр.					12.12				
ГИП					12.12	Размещение оборудования в шкафу ПС №1			

Формат А3

Салимзибаров А.Р. (prengrad) Предложения по работе - ICQ 311786462

Шкаф ПС №1.1

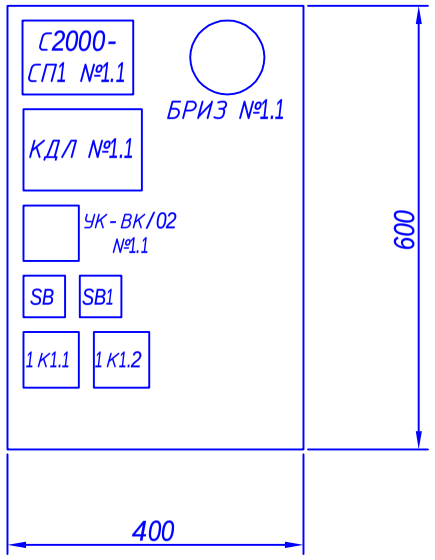

Шкаф ПС №1.2

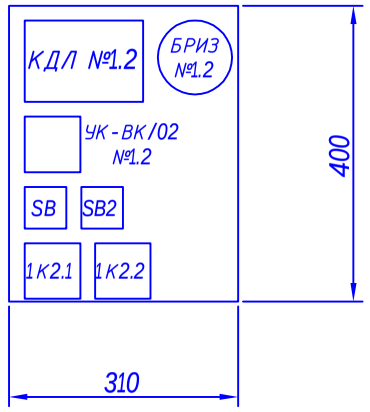

Примечание

1. Для крепления шкафа к стене использовать дюбель гвоздь 6х40 потай - 4 шт.
2. Приборы пожарной сигнализации установить на приборную металлическую панель с размерами 550х700 мм.
3. Приборную панель с закрепленными приборами установить на монтажную металлическую панель с размерами 570х720 мм.
4. Сдвоенную панель закрепить в настенном шкафу Rittal KS 600х800х300 мм. Изделие поставляется в собранном виде.
5. Настенный шкаф установить на уровне 1,5 метра от пола до низа шкафа.
6. Шкафы ПС №№1.5, 1.9, 1.13, 2.1, 2.5, 2.9, 2.13 выполняются аналогично шкафу ПС №1.1
7. Шкафы ПС №№1.3, 1.4, 1.6...1.8, 1.10...1.12, 2.2...2.4, 2.6...2.8, 2.10...2.12, выполняются аналогично шкафу ПС №1.2

Оборудование ПС и СОУЭ

Поз. обозна-чение	Наименование	Кол.	Примечание
	Шкаф ПС №1.1		
	Шкаф пожарной сигнализации «ШПС»	1	Поставка в сборе
	Контроллер двухпроводной линии "С2000-КДЛ"	1	
	Блок разветвительно-изолирующий "Бриз"	1	
	Устройство коммутационное УК-ВК/02	1	
	Блок сигнально-пусковой "С2000-СП1"	1	
	Коробка соединительная "АР7"	2	
	Выключатель автоматический ВА 47-29М 2Р 6А	2	
	Шкаф ПС №1.2		
	Щит с монтажной панелью ЩМП-1-0 (400х310х220) TDM	1	
	Блок разветвительно-изолирующий "Бриз"	1	
	Устройство коммутационное УК-ВК/02	1	
	Контроллер двухпроводной линии "С2000-КДЛ"	1	
	Коробка соединительная "АР7"	2	
	Выключатель автоматический ВА 47-29М 2Р 6А	2	

Согласовано

Взам. инв. №

Подп. и дата

Инв. № подл.

Изм.	Кол.уч.	Лист	№док.	Подпись	Дата
Разраб.					12.12
Пров.					12.12
Н.контр.					12.12
ГИП					12.12

85-2-АПС, СОУЭ

12-этажные кирпичные жилые дома N° 9 и N°10 с нежилыми помещениями на первом этаже

Жилой дом N°10.

Стадия	Лист	Листов
Р	14	

Размещение оборудования в шкафах ПС №1.1, 1.2

Формат А3

Салимзибаров А.Р. (orengrad) Предложения по работе - ICQ 311786462

Узел прохода труб в стене

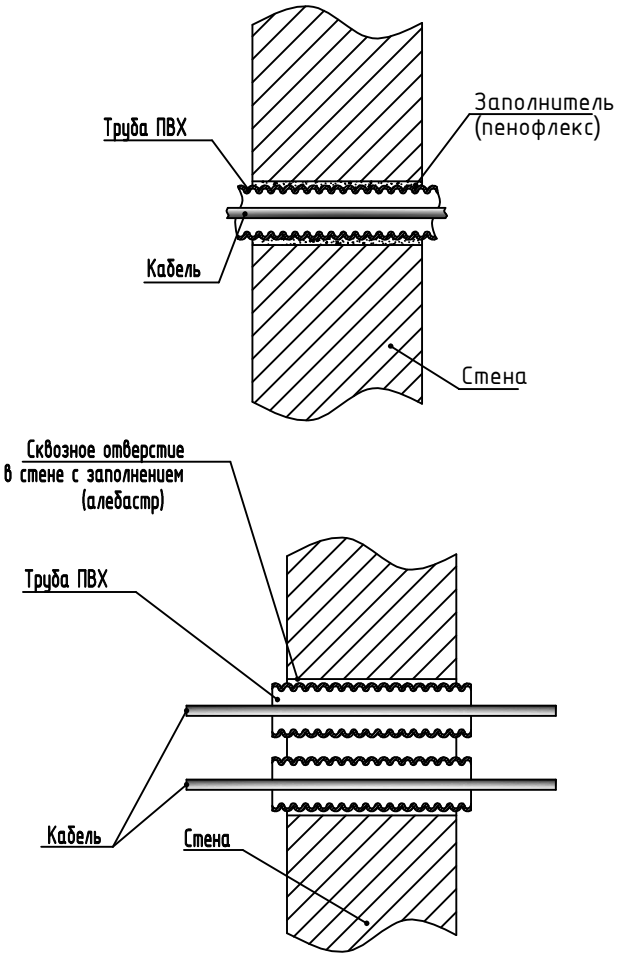

Согласовано

Взам. инв. №

Подп. и дата

Инв. № подл.

Изм.	Кол.уч.	Лист	№док.	Подпись	Дата
Разраб.					12.12
Пров.					12.12
Н.контр.					12.12
ГИП					12.12

85-2-АПС, СОУЭ

12-этажные кирпичные жилые дома N° 9 и N°10 с нежилыми помещениями на первом этаже

Жилой дом N°10.

Стадия	Лист	Листов
Р	15	

Трубный блок

Формат А4

Салимзибаров А.Р. (orengrad) Предложения по работе. ICO 311786462

Позиция	Наименование и техническая характеристика	Тип, марка, обозначение документа, опросного листа	Код оборудования, изделия, материала	Завод-изготовитель	Единица измерения	Количество	Масса единицы, кг	Примечание
1	2	3	4	5	6	7	8	9
	1 Приборы и оборудование							
1.1	Пульт контроля и управления охранно-пожарный "С2000М"			НВП «Болид»	шт	6		
1.2	Блок резервного питания СКАТ-1200У исп. 5000 (в большом корпусе)	ФИАШ.436234.023 РЭ «Скат-1200У»		ПО «Бастион»	шт.	12		
1.3	Источник резервного питания СКАТ – 1200Р20			ПО «Бастион»	шт.	4		Для ARK №№ 1,2
1.4	Блок индикации "С2000-БИ"			НВП «Болид»	шт.	6		
1.5	Контроллер двухпроводной линии "С2000-КДЛ"			НВП «Болид»	шт	25		
1.6	Информатор телефонный "С2000-ИТ"			НВП «Болид»	шт.	6		
1.7	Блок сигнально-пусковой "С2000-СП1"			НВП «Болид»	шт.	13		
1.8	Адресный расширитель «С2000-АР1»			НВП «Болид»	шт	30		
1.9	Блок разветвительно-изолирующий "Бриз"			НВП «Болид»	шт.	24		
1.10	Повторитель интерфейса RS-485 С2000-ПИ			НВП «Болид»	шт.	1		
1.11	Устройство коммутационное УК-ВК/02			НВП «Болид»	шт	33		
1.12	Извещатель пожарный дымовой оптико-электронный порогово-адресный "ДИП-34ПА"			НВП «Болид»	шт.	351		
1.13	Извещатель пожарный тепловой адресный ИП 101-24А-А1R "Leonardo-Т"			Систем Сенсор г. Москва	шт.	148		
1.14	Извещатель пожарный ручной ИПР-И	ИПР-И 43 711 0012*		ООО «ЛВС Электроникс»	шт.	44		
1.15	Устройство контроля шлейфа УКШ-1	ТУ 4372-022-23072522-2000" «УКШ-1»		НВП «Болид»	шт.	22		
1.16	Оповещатель звуковой	"Иволга-ПКИ-1" ТУ4371-001-56433581-01		ООО «Комтид»	шт.	65		
1.17	Оповещатель световой	"Молния 12В" ТУ РБ 374222842.005-94		ООО "Элтехсервис"	шт.	20		
1.18	Аккумуляторная батарея 12 В, 17А·ч	CSB GP-12170		ООО «Упском Сервис»	шт.	12		
	2 Кабельная продукция							
2.1	Кабель КПСЭнг-FRLS 2х0,5	ТУ 3581-001-39793330-2000		ЗАО «Завод «Энергокабель»	м.	2150		

Изм.	Кол.	Лист	№док.	Подпись	Дата
Разраб.					12.12
Пров.					12.12
Н.контр.					
ГИП					12.12

85-2-АПС, СОУЭ.С

12-этажные кирпичные жилые дома N° 9 и N°10 с нежилыми помещениями на первом этаже

Жилой дом N°10.

Стадия	Лист	Листов
Р	1	2

Спецификация оборудования, изделий и материалов

Сапимзибаров А.Р. (orengrad) Предложения по работе. ICO 311786462

Позиция	Наименование и техническая характеристика	Тип, марка, обозначение документа, опросного листа	Код оборудования, изделия, материала	Завод-изготовитель	Единица измерения	Количество	Масса единицы, кг	Примечание
1	2	3	4	5	6	7	8	9
2.2	Кабель ВВГнг-FRLS 3х1,5	ТУ 3581-001-39793330-2000		ЗАО «Завод «Энергокабель»	м.	450		
2.3	Провод медный ПВХ изоляции желто-зеленого цвета сечением 6 мм кв	ПВ-1 1х6		ОАО «ИЭК»	м.	50		
	3 Шкафы и пульты							
3.1	ЩМП-1, щит с монтажной панелью	ЩМП-1 IP-31		Электротехническая компания «Фабер»	шт.	20		Этажные щиты
3.2	Шкаф пожарной сигнализации «ШПС»	АЦДР.425642.001		НВП «Болид»	шт.	8		Для управления КДУ и вент. установками
3.3	Шкаф настенный RITTAL KS 800х1000х300 с обзорной дверью Степень защиты IP56 в комплекте с Регулировка глубины установки монтажной панели арт. 1491.000 Впрессованные гайки М6 арт. 1482.000 Настенное крепление арт. 1483.010	1469.500		RITTAL г. Уфа	шт	6		Размещение приборов ПС
	4 Монтажные узлы и изделия							
4.1	Кабель канал 20х10	ТУ 2291-001-14369938-2008		ООО «Элпластик»	м.	500		
4.2	Коробка соединительная АР-7				шт.	48		
4.3	Колодка клемная 3 А 4 мм (12 секций , пластик , H.F.W)				шт.	48		
4.4	DIN-рейка 35х15				м.	0,33		
4.5	Выключатель автоматический ВА 47-29М 2Р 6А	Арт. MVA21-2-006-C		«Интеркомплект»	шт.	56		Управление КДУ, отключение питания шкафа ПС
	5 Материалы							
5.1	Дюбель гвоздь 6х40 потай для крепления кабель канала и настенных шкафов			ОАО «Нижегородский опытно эксперементальный завод»	упак[2]	4		200 шт/упак
5.2	Трубы НПВХ пожаростойкие, для электропроводки и прочих хозяйственных нужд ТУ-6-19215-83 с изм. 20х1,5 (20х1,5х3000)	ООО «Полимеры XXI века»	50264		м.	1		
5.3	Мастика Феникс ПВУ катриджи	ТУ 5728-006-29942052-05		Торгово-промышленная компания «ИНФРАХИМ»	шт.	4		