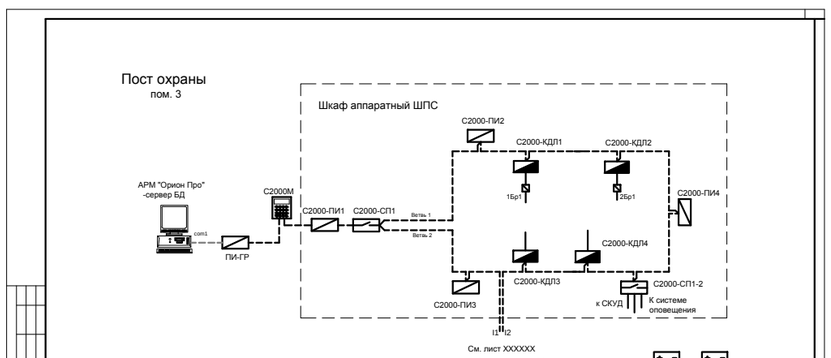

Схема подключения приборов по кольцевому интерфейсу RS-485
с механическим автоматическим переключением между ветвями кольца.
На каждом выходе преобразователя интерфейса RS-485 подключить
согласующие сопротивления. Между клеммами А и В пульта С2000М
включить согласующее сопротивление 620 Ом.
На всех приборах и релейном блоке С2000-СП1 согласующие
сопротивления должны быть отключены.
Дополнительным проводом объединить цепи "0" всех приборов сети.

RS-485 — Кабель КПСЭнг-FRLS 2х2х0,5
RS-232
Двухпроводная линия связи — Кабель КПСЭнг-FRLS 2х2х0,75

Изм.	Кол.уч.	Лист	Nдок.	Подпись	Дата	
ГИП						Автоматическая установка пожарной сигнализации — Стадия: Р, Лист: 2, Листов:
Разработал		Токидышев				Схема функциональная электрическая

Согласовано
Взам. инв. N
Подпись и дата
Инв. N подл.

Формат А3

ПРИТОЧНАЯ ВЕНТИЛЯЦИЯ П1-П5

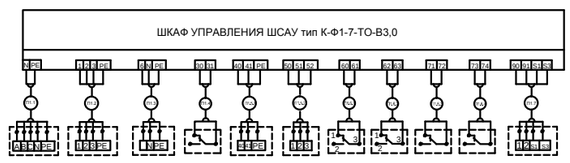

Тип		ADH	WILORL(RS)			LR24SR	OBM-81-3	OBM-81-10	TAM123-02	RAKTW500S	LF230-S
Параметры и аппаратура	Ввод сети 3х380 50Гц+N+PE	Привод мотора приточной вентиляции	Привод мотора насоса 2208	Контакт пожарной сигнализации	Датчик температуры На контроллер	Эл. привод водяного клапана 248	Контакты реле перепада давления на фильтре	Контакты реле перепада давления на вентиляторе	Термостат защиты от замерзания по воздуху	Термостат защиты от замерзания по воде	Электропривод воздушной заслонки 2208

Спецификация кабелей

№ Поз.	Обозначение	Тип кабеля	Откуда	Куда	Прим.
1	П1.1	ВВГнг5х1,5	ГРЩ	ШСАУ П1	
2	П1.2	ВВГнг5х1,5	ШСАУ П1	КП12	
3	П1.3	ВВГнг3х1,5	ШСАУ П1	КП12	
4	П1.4	ВВГнгFRLS2х1,5	ШПС2	ШСАУ В1	
5	П1.5	КВВГнг7х0,75	ШСАУ П1	КП12	
6	П1.6	КВВГнг10х0,75	ШСАУ П1	КП12	
7	П1.6	ВВГнг5х1,5	ШСАУ П1	КП12	

Тип ШСАУ

№ Поз.	Обозначение	Мощность	Тип ШСАУ (Запись при заказе)	Кол.	Прим.
1	П1-П5	3,0 кВт	К-Ф-1-6 ТО-В3,0	5	

Шкафы САУ изготавливаются фирмой-производителем "Веза" согласно типовым решениям, приведенным в каталогах, в соответствии с заявкой Заказчика.

Схемы функциональные см. в альбоме XXXXX-ОВ

Изм.	Кол. уч.	Лист	N док.	Подпись	Дата	
ГИП						Система автоматизации — Стадия: Р, Лист: 2, Листов:
Разработал		Токидышев				Схема структурная электрическая. П1-П5

Согласовано
Взам. инв. N
Подпись и дата
Инв. N подл.

Формат А3

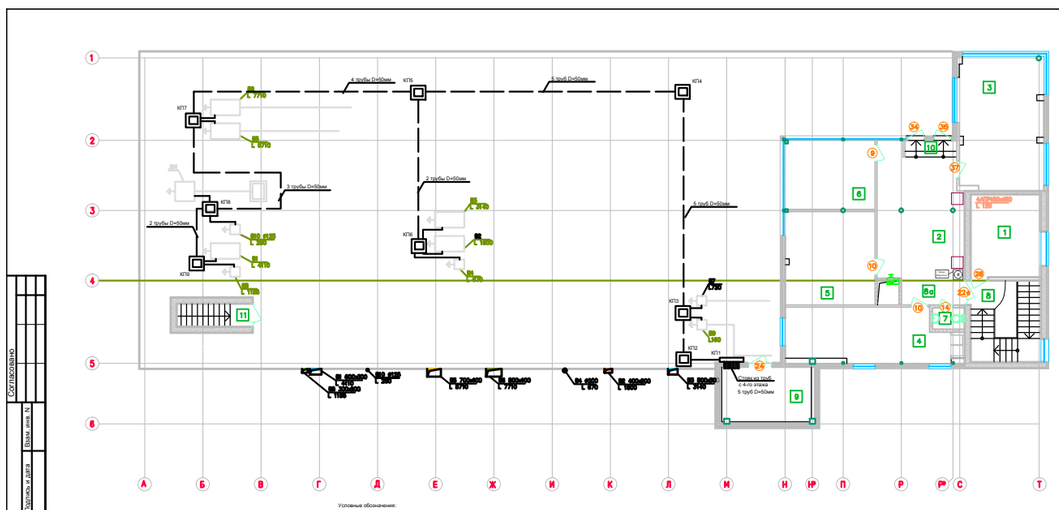
4 трубы D=50мм
3 трубы D=50мм
2 трубы D=50мм
5 труб D=50мм
КП7
КП6
КП4
КП13
КП12
КП11
L 770
L 670
L 1100
L 1300
L 2000
L 1600
L 3000
L 2500
L 1000
L 800
L 700
L 600
L 400
L 300
L 200
L 500
L 1500
L 3500
L 2500
L 1000
L 1500
L 3000
L 2500
L 1000
L 1500
L 3000
L 2500
L 1000
L 1500
L 3000