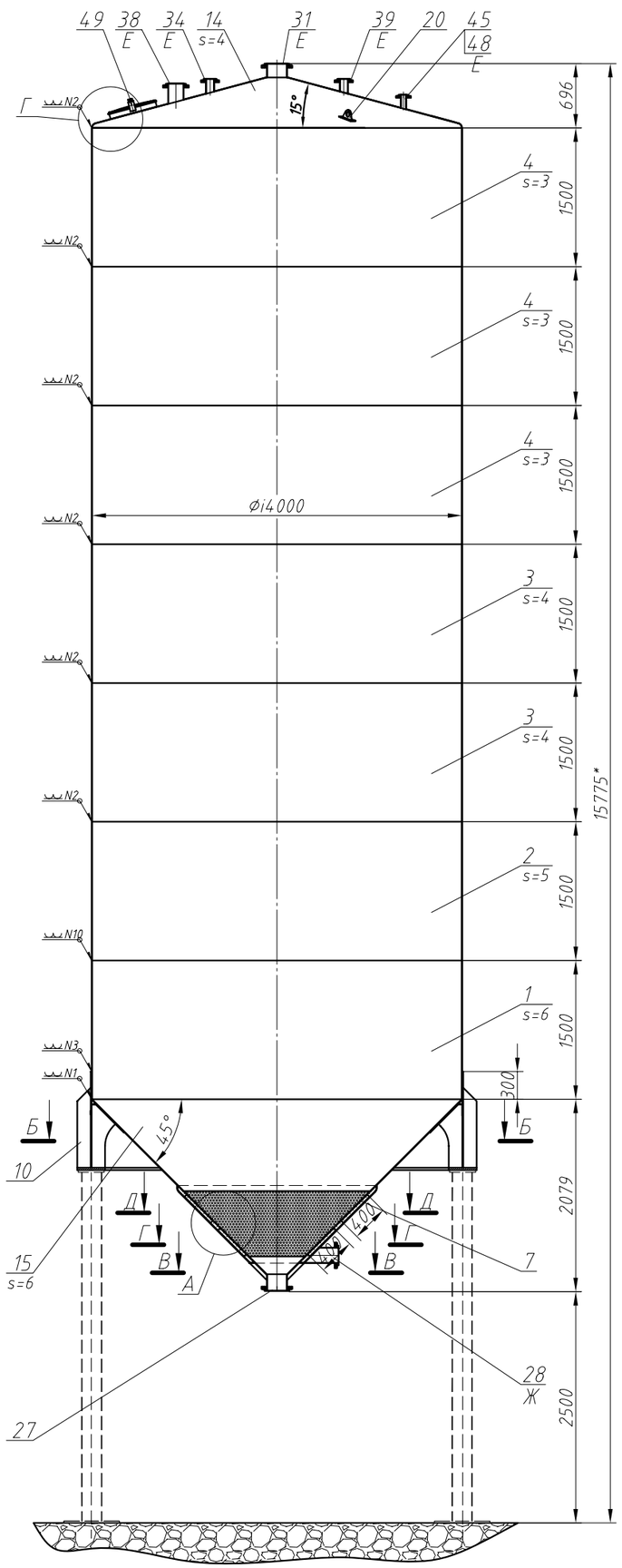

Истинное расположение патрубков и люков см. на виде сверху

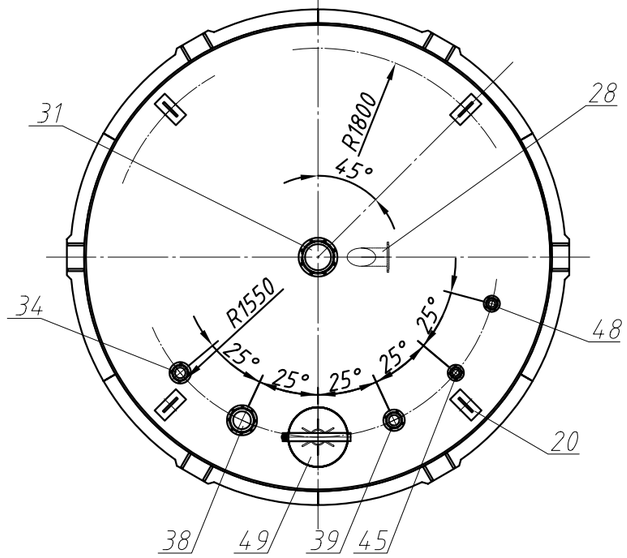

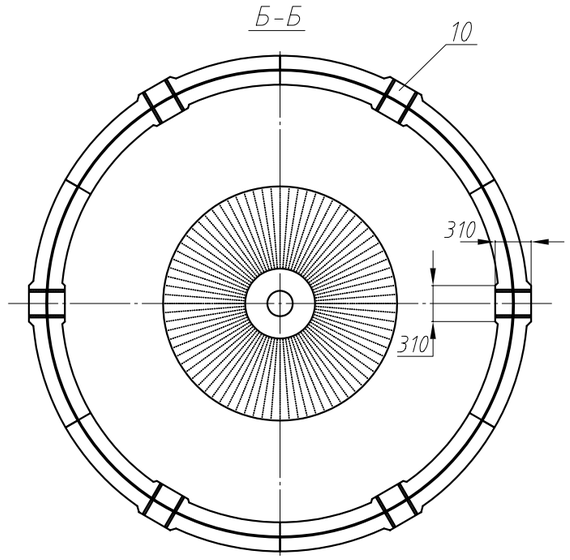

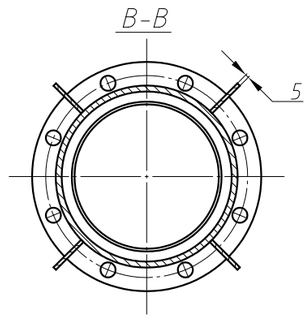

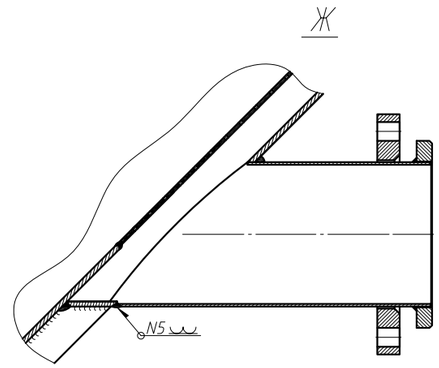

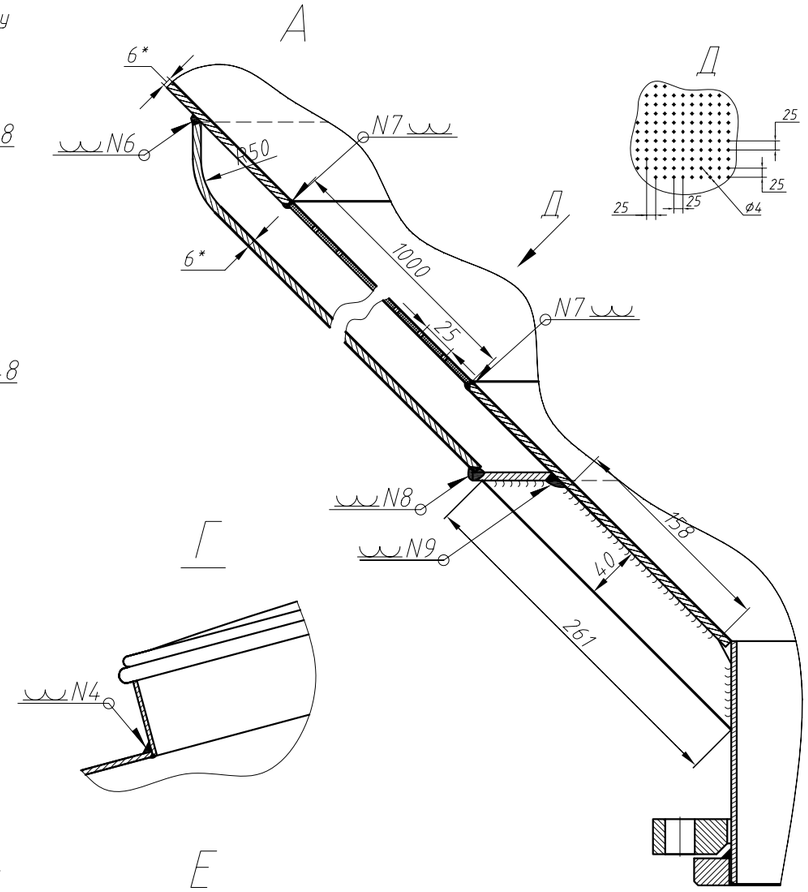

Примечание:

1*-размер для справок

Размер по обечайке емокости:

25° - 874мм
45° - 1573мм

Размер по образующей 15°

R1550 - 1605мм
R1800 - 1863мм

ТЕХНИЧЕСКАЯ ХАРАКТЕРИСТИКА				КОРПУС
1	Объем	Внутренний диаметр, мм		4000
		Геометрический объем, м		143,1
		Полезный объем, м		139
3	Среда	Наименование		Злаки, вода для пропитки
		Коррозионные свойства		Не коррозионная
		Взрывоопасность		Невзрывоопасная
		Пожароопасность		Непожароопасная
4	Давление	Рабочее	Избыточное	Атмосферное
			Относительное разрежение	--
		Расчетное	Внутреннее	Налив
			Наружное	--
6	Группа сосуда по ПОТ.1 ПБ03-584-03			5б
7	Аппарат не подлежит действию Правил устройства и безопасной эксплуатации сосудов, работающих под давлением (ПБ 03-576-03)			
8	Аппарат не подлежит регистрации в органах Ростехнадзора России			
9	Материал			AISI304
10	Шероховатость	Внутренние сварные швы		Ra=1,6
		Наружные сварные швы		Ra<=1,6
11	Место эксплуатации			Вне помещения
12	Масса, кг	В рабочем состоянии		156950
13	Назначенный срок службы, лет			10

ТЕХНИЧЕСКИЕ ТРЕБОВАНИЯ		КОРПУС
1	Изготовление, приемка, поставка	ПБ 03-584-03, ОСТ 26 291-94 ГОСТ 24444-87
2	Монтаж	СНиП 3.05.05-84, ВСН 311-89 МЧС СССР
3	Истинное расположение патрубков	Штуцеров, люков, опор, площадки, змеевиков - по виду сверху.
4	Сварка	ГОСТ 14771-76, ГОСТ 16037-80
5	Материал прокладок	-
6	Гидравлическое испытание пробным давлением, МПа (кгс/см2)	Наливом воды до верхней кромки обечайки поз. 1. Продолжительность нагрузки не менее 4часов
7	Сварные швы, контактирующие с продуктом зачистить с плавным переходом к основному металлу. Граница зачистки должна быть в виде ровных, непрерывных полос	
8	Сварные швы, не контактирующие с продуктом зачистить с плавным переходом к основному металлу. Граница зачистки должна быть в виде ровных, непрерывных полос	

N шва	Обозначение сварного соединения	Эскиз шва
N1	У9-◺6 ГОСТ 14771-76	
N2	С7 ГОСТ 14771-76	
N3	Н1-◺6 ГОСТ 14771-76	
N4	У4-◺3 ГОСТ 14771-76	
N5	С17 ГОСТ 16037-80	
N6	У6-◺6 ГОСТ 14771-76	
N7	С21 ГОСТ 14771-76	
N8	У9-◺6 ГОСТ 14771-76	
N9	У6-◺6 ГОСТ 14771-76	
N10	С8 ГОСТ 14771-76	

Емкость 2001-2006,2013,2017 140м3

Поз	Наименование сборки	Кол	Примечание
1	Обечайка	1	12585х1500х6
2	Обечайка	1	12582х1500х5
3	Обечайка	2	12579х1500х4
4	Обечайка	3	12576х1500х3
7	Водосборник	1	
8	Кожух водосборника	1	Конус кожуха+кольцо нижнее
10	Опора	1	Кольцо основания с юбкой
14	Крыша	1	
15	Днище	1	
20	Петля монтажная	4	4т.
27	Патрубок выхода зерна	1	DN200
28	Патрубок выхода воды	1	DN150
31	Патрубок аэрации	1	DN200
34	Патрубок транспортировки	1	DN80
38	Патрубок входа зерна	1	DN150
39	Патрубок циркуляции	1	DN80
45	Патрубок входа воды	1	DN50
48	Патрубок возврата тепла	1	DN50
49	Люк верхний	1	

Изм	Лист	N документа	Подпись	Дата
Разработал		Казаков		
Проверил		Мурсаетов		
ГИП				
Менеджер				
Утвердил		Разницын		

Амилко-10118/2

Емкость пропитки злаков 139м3 (143м3)

Литера	Масса	Масштаб
	10300кг	-
Лист 1	Листов 2	

Чертеж общего вида

МИЛЕСТА

Копировал

Формат А1